APLINKOS APSAUGOS AGENTŪRA

Biudžetinė įstaiga, A. Juozapavičiaus g. 9, LT-09311 Vilnius, mob.tel. +370 682 9265, el. p., http://aaa.lrv.lt
Duomenys kaupiami ir saugomi Juridinių asmenų registre, kodas 188784898

UAB „Homanit Lietuva“
el. p. info@homanit.lt

Aplinkos apsaugos departamentui prie
Aplinkos ministerijos
Siunčiama e. pristatymu

Nacionaliniam visuomenės sveikatos centrui prie
Sveikatos apsaugos ministerijos
Siunčiama e. pristatymu

Vilniaus rajono savivaldybės administracijai
Siunčiama e. pristatymu

Priešgaisrinės apsaugos ir gelbėjimo
departamentui prie Vidaus reikalų ministerijos
Siunčiama e. pristatymu

SPRENDIMAS
IŠDUOTI UAB „HOMANIT LIETUVA“ TARŠOS INTEGRUOTOS PREVENCIJOS IR KONTROLĖS LEIDIMĄ

2023-05- NR. (30-1)-A4E-

Aplinkos apsaugos agentūra (toliau – Agentūra), vadovaudamasi Įstatymo[1] 19[1] straipsnio 9 dalimi ir TIPK taisyklių[2] 83 ir 89 punktais, **priima sprendimą išduoti UAB „Homanit Lietuva“, adresu: Šiltnamių g. 29A, Pagirių k., Vilniaus r. sav., Taršos integruotos prevencijos ir kontrolės leidimą** (toliau – TIPK leidimas).

TIPK leidimas parengtas pagal Agentūros 2023-03-23 sprendimu Nr. (30-1)-A4E-3248 priimtą patikslintą paraišką TIPK leidimui gauti.

Visuomenė apie gautą paraišką TIPK leidimui gauti (toliau – paraiška) buvo informuota dienraštyje „Lietuvos rytas“ bei Agentūros tinklalapyje. Taip pat, apie gautą paraišką Agentūra 2022-10-05 raštu Nr. (30-1)-A4E-10913 „Dėl pranešimo apie gautą UAB „Homanit Lietuva“ paraišką TIPK leidimui gauti“ informavo Vilniaus rajono savivaldybės administraciją. Pastabų paraiškai ir pasiūlymų TIPK leidimo reikalavimams parengti iš vietos savivaldos institucijos ir iš suinteresuotos visuomenės negauta.

Paraiška 2022-10-19 raštu Nr. (10-11 14.3.12 Mr)2-50897 suderinta su Nacionalinio visuomenės sveikatos centro prie Sveikatos apsaugos ministerijos Vilniaus departamentu. Aplinkos apsaugos departamento prie Aplinkos ministerijos Aplinkos kokybės departamentas 2023-03-02

[1] Lietuvos Respublikos aplinkos apsaugos įstatymas.

[2] Taršos integruotos prevencijos ir kontrolės leidimų išdavimo, pakeitimo ir galiojimo panaikinimo taisyklės, patvirtintos Lietuvos Respublikos aplinkos ministro 2013-07-15 įsakymu Nr. D1-528 „Dėl Taršos integruotos prevencijos ir kontrolės leidimų išdavimo, pakeitimo ir galiojimo panaikinimo taisyklių patvirtinimo“.

raštu Nr. AD5-3763 informavo Agentūrą, kad pateiktai derinimui paraiškai ir priedams TIPK leidimui gauti pastabų ir pasiūlymų neturi.

Sprendimas išduoti TIPK leidimą pagrįstas veiklos vykdytojo patikslintoje paraiškoje pateiktais duomenimis ir kartu su ja pateiktais dokumentais, kurie atitiko TIPK taisyklių nuostatas, Agentūros 2022-05-13 raštu Nr. (30.1)-A4E-5679 priimtą sprendimą „Dėl UAB „Homanit Lietuva“ medžio plaušo plokščių gamyklos statybos ir eksploatacijos Vilniaus r. sav., Pagirių sen., Pagiriuose Šiltnamių g. 29, 33 poveikio aplinkai“ bei kitus Lietuvos Respublikos teisės aktus.

Sprendimo priėmimo metu sąlygų, nurodytų Įstatymo 19[1] straipsnio 10 dalyje, nenustatyta.

TIPK leidimui suteikiamas numeris T-V.8-37/2023 pagal Agentūros TIPK leidimų numeracijos tvarką.

TIPK leidimo elektroninė versija patalpinta Agentūros tinklapyje adresu https://aaa.lrv.lt/.

Atkreipiame dėmesį, kad veiklos vykdytojas, vadovaujantis Planuojamos ūkinės veiklos objekto patikrinimo prieš eksploatavimo pradžią tvarkos aprašo[3] 5 punktu, prieš pradėdamas eksploatuoti ūkinės veiklos objektą ir vykdyti ūkinę veiklą, prieš 25 darbo dienas privalo informuoti Agentūrą šiame apraše nustatyta tvarka.

Šį sprendimą turite teisę apskųsti Lietuvos administracinių ginčų komisijai (Vilniaus g. 27, 01402 Vilnius) Lietuvos Respublikos ikiteisminio administracinių ginčų nagrinėjimo tvarkos įstatymo nustatyta tvarka arba Vilniaus apygardos administraciniam teismui (Žygimantų g. 2, 01102 Vilnius) Lietuvos Respublikos administracinių bylų teisenos įstatymo nustatyta tvarka per vieną mėnesį nuo jo paskelbimo arba įteikimo dienos.

PRIDEDAMA:

1. TIPK leidimas, 61 psl.
2. Aplinkos monitoringo programa (įmonės atstovo patvirtinta 2023-02-13), 29 psl.
3. Detali technologinė schema (priedas Nr. 1), 2 psl.
4. Vandentiekio tinklų su vandens išgavimo vietomis shema (priedas Nr. 2), 2 psl.
5. Stacionarių aplinkos oro taršos šaltinių situacijos planas (priedas Nr. 3), 2 psl.
6. Buitinių, gamybinių ir paviršinių nuotekų tinklų schema (priedas Nr. 4), 5 psl.
7. Duomenys apie naudojamas žaliavas, chemines medžiagas ar preparatus (mišinius), jų saugojimą (priedas Nr. 5), 2 psl.
8. Principinė ūkio-buitinių nuotekų surinkimo ir tvarkymo sistema (priedas Nr. 6), 1 psl.
9. Principinė paviršinių nuotekų tvarkymo sistemos (L1 ir L2) schema (priedas Nr. 7), 1 psl.
10. Vandens apsaugos zonos (priedas Nr. 8), 2 psl.

Direktorė Milda Račienė

D. Bernotienė, tel. +370 682 96982, el. p. danguole.bernotiene@gamta.lt

[3] Planuojamos ūkinės veiklos objekto patikrinimo prieš eksploatavimo pradžią tvarkos aprašas, patvirtintas Lietuvos Respublikos aplinkos ministro 2021-07-30 įsakymu Nr. D1-444 „Dėl Planuojamos ūkinės veiklos objekto patikrinimo prieš eksploatavimo pradžią tvarkos aprašo patvirtinimo“.

Priedas Nr. 24. Ūkio subjekto monitoringo programa

Aplinkos apsaugos agentūrai
_____ regiono aplinkos apsaugos departamentui
(tinkamą langelį pažymėti x)

X

UAB „HOMANIT LIETUVA“
APLINKOS MONITORINGO PROGRAMA

I. BENDROJI DALIS

1. Informacija apie ūkio subjektą:

1.1. teisinis statusas:

juridinis asmuo	X
juridinio asmens struktūrinis padalinys (filialas, atstovybė)	
fizinis asmuo, vykdantis ūkinę veiklą	

(tinkamą langelį pažymėti X)

1.2. juridinio asmens ar jo struktūrinio padalinio pavadinimas ar fizinio asmens vardas, pavardė	**1.3. juridinio asmens ar jo struktūrinio padalinio kodas Juridinių asmenų registre arba fizinio asmens kodas**
UAB „Homanit Lietuva“	304994907

1.4. juridinio asmens ar jo struktūrinio padalinio buveinės ar fizinio asmens nuolatinės gyvenamosios vietos adresas

savivaldybė	**gyvenamoji vietovė (miestas, kaimo gyvenamoji vietovė)**	**gatvės pavadinimas**	**pastato ar pastatų komplekso Nr.**	**korpusas**	**buto ar negyvenamosios patalpos Nr.**
Vilniaus r. sav.	Pagirių k.	Šiltnamių g.	29A	-	-

1.5. ryšio informacija		
telefono Nr.	fakso Nr.	el. pašto adresas
+370 669 61909	-	info@homanit.lt

2. Ūkinės veiklos vieta:

Ūkinės veiklos objekto pavadinimas					
UAB „Homanit Lietuva“ medžio plaušo plokščių gamykla					
adresas					
savivaldybė	**gyvenamoji vietovė (miestas, kaimo gyvenamoji vietovė)**	**gatvės pavadinimas**	**namo pastato ar pastatų komplekso Nr.**	**korpusas**	**buto ar negyvenamosios patalpos Nr.**
Vilniaus r. sav.	Pagirių k.	Šiltnamių g.	33	-	-

3. Trumpas ūkinės veiklos objekte vykdomos veiklos aprašymas nurodant taršos šaltinius, juose susidarančius teršalus ir jų kiekį, galimą poveikio aplinkai pobūdį.

Ūkinės veiklos metu planuojama gaminti vidutinio ir didelio tankio medžio plaušo plokštes (MDF/HDF). MDF/HDF plokščių gamybos apimtys – 312 640 m^3 plokščių per metus, 947 m^3 plokščių per parą. Gamybos metu bus vykdoma eilė technologinių procesų - žaliavinių plokščių gamyba ir apdirbimas (medžio plaušo plokštės pjovimas/ smulkinimas, šlifavimas, laminavimas, dažymas ir pan.), pagamintos produkcijos sandėliavimas, šilumos energijos gamyba, karšo vandens ruošimas ir kt. Visų šių technologinių procesų metu susidarys teršalai, kurie bus valomi projektuojamuose oro valymo ar nuotekų valymo įrenginiuose ir per skirtingus taršos šaltinius išmetami/ išleidžiami į aplinką (atmosferą, bendrą buitinių-gamybinių nuotekų ir/ar paviršinių nuotekų surinkimo sistemą).

Pagrindiniai UAB „Homanit Lietuva“ medienos plaušo plokščių gamyklos oro taršos šaltiniai:

- Garo katilo Viessmann Vitomax 200 HS (M73C) (1786 kW; 2,5 t/val. našumo) kaminas (a.t.š. 001 (B002)). Garo katilas bus kūrenamas gamtinėmis dujomis. Į aplinkos orą deginant gamtines dujas išsiskirs anglies moniksidas (A), azoto oksidai (A), kietosios dalelės (A) ir lakieji organiniai junginiai;
- 3 vnt. gamtinėmis dujomis kūrenami karšto vandens ruošimo katilai (1x1000 kW; 1x1600 kW; 1x2000 kW). Degimo produktai į aplinką bus šalinami per vieną kaminą (a.t.š. 002 (B003)). Į aplinkos orą išsiskirs anglies monoksidas (A), azoto oksidai (A), kietosios dalelės (A), lakieji organiniai junginiai;
- Dujų biologinio valymo įrenginų (Wessel BIOCAT bioskruberio) kaminas - a.t.š. 003 (EG221). Iš džiovyklos ir preso ištrauktos dujos bus valomos dujų biologinio valymo įrenginiuose (Wessel BIOCAT bioskruberyje) ir per minėtą kaminą išmetamos į aplinkos orą. A.t.š. 003 generuos formaldehido, kietųjų dalelių (B) ir lakiųjų organinių junginių emisijas;
- Medienos plaušo plokščių gamybos, apdirbimo ir sandėliavimo pastate numatytos HDF gamybos (produkto pjovimo/smulkinimo) linijos ortakis (a.t.š. 004 (EG602)). Oras srautas, surinktas nuo HDF gamybos (produkto pjovimo/smulkinimo) linijos prieš pašalinant į aplinką, bus valomas ciklone. Į aplinkos orą per a.t.š. 004 bus išmetamos kietosios dalelės (C);
- Medienos plaušo plokščių šlifavimo ir supjovimo pastato ortakis (a.t.š. 005 (EG603)). Oro srautas, surinktas nuo medienos plokštės šlifavimo proceso bus valomas rankoviniame filtre ir tik tuomet per minėtą taršos šaltinį pašalinamas į aplinką. Į aplinkos orą per a.t.š. 005 bus išmetamos kietosios dalelės (C);
- Medienos plaušo plokščių šlifavimo ir supjovimo pastato ortakis (a.t.š. 006 (EG604)). Oro srautas, surinktas nuo medienos plokštės šlifavimo linijos bus valomas ciklone ir tik tuomet pašalinamas į aplinką. Į aplinkos orą per a.t.š. 006 bus išmetamos kietosios dalelės (C);
- Medienos plaušo plokščių HDF gamybos, apdirbimo ir sandėliavimo pastato (žaliavinių plokščių gamybos, apdirbimo linijos) ortakis (a.t.š. 007 (A002)). Oro srautas, prieš pašalinant į aplinką, bus valomas ciklone. Į aplinkos orą per a.t.š. 007 išsiskirs kietosios dalelės (C);
- Medienos plaušo plokščių HDF gamybos, apdirbimo ir sandėliavimo pastato ortakiai (a.t.š. 008 (A003) ir a.t.š. 009 (A004)). Iš įvairių pagamintos žaliavinės plokštės apdirbimo procesų ir sandėliavimo patalpų surinktas oro srautas bus valomas rankoviniuose filtruose ir tik tuomet pašalinamas į aplinką. Per a.t.š.008 ir 009 į aplinkos orą išsiskirs taip pat kietosios dalelės (C);
- Medienos plaušo plokščių HDF gamybos, apdirbimo ir sandėliavimo pastato (medienos plokštės laminavimo linijos) ortakis a.t.š. 010 (A005). Iš laminavimo linijos patalpų surinktas oro srautas, prieš pašalinant į aplinką, bus valomas rankoviniame filtre. Per a.t.š.010 į aplinkos orą bus išmetamos kietosios dalelės (C);
- Medienos plaušo plokščių HDF dažymo linijos džiovyklų kaminas – a.t.š. 011 (A006). Iš dažymo linijos per a.t.š. 011 bus išmetami lakieji organiniai junginiai;
- Medienos plaušo plokščių HDF dažymo linijos džiovyklų kaminas – a.t.š. 012 (A007). Iš dažymo linijos per a.t.š. 011 bus išmetami lakieji organiniai junginiai.
- Biokuro (medienos skiedrų) sandėliavimo aikštelė – a.t.š.601 ir a.t.š.602. Medienos skiedrų sandėliavimo ir krovos metu į aplinkos orą išsiskirs kietosios dalelės (C).

Visų išvardintų aplinkos oro taršos šaltinių planuojamų generuoti teršalų emisijų kiekiai (vienkartinis dydis (g/s; mg/m^3) bei metinis kiekis (t/metus)) nurodyti TIPK paraiškos VI skyriaus, 11 lentelėje „*Tarša į aplinkos orą*“.

UAB „Homanit Lietuva“ medienos plaušo plokščių gamyklos veiklos metu taip pat susidarys buitinės, gamybinės ir paviršinės nuotekos.

Buitinės nuotekos (susidarysiančios gamyklos sanitariniuose mazguose/prietaisuose, dušinėse, valgykloje (maisto ruošos metu)) bei gamybinės nuotekos (susidarysiančios skirtinguose PŪV etapuose – medienos plaušo plokščių dažymo linijoje, šilumos energijos gamybos technologinių procesų metu, dujų biologinio valymo įrenginių veikimo metu, transporto plovykloje ir kt.), priklausomai nuo užterštumo, bus apvalomos projektuojamuose nuotekų valymo įrenginiuose ir išleidžiamos į bendrą buitinių-gamybinių nuotekų surinkimo sistemą, kurią pasieks UAB „Vilniaus vandenys“ slėginius buitinių nuotekų tinklus (šulinys Nr. F-119). Su buitinėmis ir gamybinėmis nuotekomis per šį išleistuvą Nr.3 (šulinys Nr. F-119) į centralizuotus tinklus pateks sekantys teršalai – SM, riebalai, chloridai, sulfatai, fenoliai, naftos angliavandeniliai. Taip pat išleidžiamose nuotekose bus kontroliuojami tokie rodikliai kaip – bendras azotas, bendras fosforas, BDS_7, $ChDS/BDS_7$.

Paviršines nuotekas sudarys sąlyginai švarios nuotekos, surinktos nuo PŪV teritorijoje projektuojamų pastatų paviršių ir potencialiai užterštos nuotekos, surinktos nuo PŪV teritorijoje projektuojamų kietųjų dangų ir žaliųjų plotų. Galimai užterštos paviršinės nuotekos, prieš išleidžiant į bendrą paviršinių nuotekų tinklą, bus valomos valyklose LNV-1 bei LNV-2 ir tik tuomet kartu su sąlyginai švariomis paviršinėmis nuotekomis (surinktomis nuo pastatų stogų) išleidžiamos į gamyklos teritorijoje esančius du lietaus nuotekų kolektorius – šiaurės (šulinys Nr. L-88) ir pietų (šulinys Nr. E-68) pusėse. Abiejuose paviršinių nuotekų valyklose (LNV-1 ir LNV-2) bus sumontuotas naftos produktų ir skendinčių medžiagų skirtuvas su smėlio ir purvo nusodintuvu bei koalescenciniu filtru. Esamais paviršinių nuotekų kolektoriais (šiauriniu ir pietiniu) surinktos paviršinės nuotekos per du išleistuvus (atitinkamai Nr.2 ir Nr.1) bus išleidžiamos į gamtinę aplinką.

4. Ūkinės veiklos objekto išsidėstymas žemėlapyje (-iuose), schema (-os) su pažymėtais taršos šaltiniais (išleistuvų (-ais)) ir jų koordinatės valstybinėje koordinačių sistemoje.

UAB „Homanit Lietuva“ medžio plaušo plokščių gamyklos sklypo planas su pažymėtais statiniais, įrengimais ir aplinkos oro taršos šaltiniais bei jų koordinatėmis (LKS-94) pateikta paraiškos TIPK leidimui gauti (toliau – Paraiška) **priede Nr.12**. Lauko vandentiekio tinklų planas su pažymėtomis vandens išgavimo vietomis – Paraiškos **priede Nr. 27**. Nuotekų tinklų planas su pažymėtais nuotekų valymo įrenginiais, avarinio nuotekų srauto stabdymo ir mėginių paėmimo vietomis bei kitais nuotekų valymui, kontrolei ir apskaitai svarbiais įrenginiais, pateiktas Paraiškos **priede Nr. 18**.

II. TECHNOLOGINIŲ PROCESŲ MONITORINGAS

UAB „Homanit Lietuva“ medžio plaušo plokščių gamykloje atliekų deginimo įrenginiai, kremavimo įrenginiai, atominės energetikos objektai ar dideli kurą deginantys įrenginiai, kuriems taikomi specialieji reikalavimai eksploatuojami nebus, anglies dioksido geologinio saugojimo veikla taip pat vykdoma nebus. Dėl šių priežasčių, technologinių procesų monitoringas **nenumatomas**.

III. TARŠOS ŠALTINIŲ IŠMETAMŲ/ IŠLEIDŽIAMŲ TERŠALŲ MONITORINGAS

Vadovaujantis 2009 m. rugsėjo 16 d. LR aplinkos ministro įsakymu Nr. D1-546 „Dėl ūkio subjektų aplinkos monitoringo nuostatų patvirtinimo“ (Žin., 2009, Nr. 113-4831; aktuali redakcija) (toliau – Nuostatų), įmonė turi vykdyti ūkio subjektų taršos šaltinių išmetamų ir išleidžiamų teršalų monitoringą. UAB „Homanit Lietuva“ planuojama vykdyti ūkinė veikla atitinka šiuos Nuostatų punktus:

10.1. išleidžia (planuoja išleisti) į paviršinius vandens telkinius ir (ar) natūralias filtravimo sistemas nuotekas arba išmeta į aplinkos orą teršalus ir šiai veiklai pagal TIPK taisyklių reikalavimus reikia turėti taršos integruotos prevencijos ir kontrolės leidimą (toliau – TIPK leidimas);

10.2. per parą į nuotakyną išleidžia 50 m^3 ir daugiau gamybinių ar komunalinių nuotekų (išleidžiamų nuotekų kiekis apskaičiuojamas per metus išleidžiamą ar numatomą išleisti nuotekų kiekį padalijus iš išleidimo dienų skaičiaus);

10.5. eksploatuos kurą deginančius įrenginius, kuriems taikomas LAND 43-2013 arba VKDĮ normos.

UAB „Homanit Lietuva“ taip pat turi vykdyti paviršinių nuotekų, išleidžiamų į gamtinę aplinką, monitoringą, nes planuojama vykdyti ūkinė veikla atitinka Paviršinių nuotekų tvarkymo reglamento, patvirtinto 2007 m. balandžio 2 d. LR aplinkos ministro įsakymu Nr. D1-193 „Dėl paviršinių nuotekų tvarkymo reglamentavimo patvirtinimo“ (Žin., 2007., Nr. 42-1594; aktuali redakcija) 26 p. nuostatas:

26.2. į gamtinę aplinką išleidžia paviršinės nuotekas, surenkamas nuo 10 ha ir didesnių paviršių, skirtų autotransportui (gatvių, privažiavimų, automobilių stovėjimo aikštelių), ir (ar) kai į bendrą paviršinių nuotekų tvarkymo sistemą patenka nuotekos nuo galimai teršiamų teritorijų, kurių bendras paviršinių nuotekų surinkimo plotas didesnis negu 1 ha.

IŠMETAMŲ Į APLINKOS ORĄ TERŠALŲ MONITORINGAS

Remiantis Ūkio subjektų aplinkos monitoringo nuostatų 1 priedo 2 punktu, ūkio subjektų taršos šaltinių išmetamų į aplinkos orą monitoringas vykdomas nuolatinio ar nenuolatinio matavimo būdu.

Nuolatinio matavimo būdas taikomas šio priedo 8 punkte nurodytais atvejais:

8.1. dideliuose kurą deginančiuose įrenginiuose, – vadovaujantis Specialiaisiais DKDĮ reikalavimais;

8.2. atliekų deginimo ir bendro atliekų deginimo įrenginiuose, – vadovaujantis Atliekų deginimo aplinkosauginiais reikalavimais;

8.3. organinius tirpiklius naudojančiuose įrenginiuose, – vadovaujantis Lakiųjų organinių junginių, susidarančių naudojant organinius tirpiklius tam tikrų veiklos rūšių įrenginiuose, išmetimo ribojimo ir įrenginių registravimo taisyklėse, patvirtintose aplinkos ministro 2002 m. gruodžio 5 d. įsakymu Nr. 620 „Dėl Lakiųjų organinių junginių, susidarančių naudojant organinius tirpiklius tam tikrų veiklos rūšių įrenginiuose, išmetimo ribojimo ir įrenginių registravimo taisyklių patvirtinimo“ (toliau – Lakiųjų organinių junginių išmetimo ribojimo ir įrenginių registravimo taisyklės);

8.4. kremavimo įrenginiuose, – vadovaujantis Aplinkosaugos reikalavimais kremavimo įmonėms;

8.5. kituose įrenginiuose, kai nuolatiniai matavimai numatyti šių įrenginių eksploatavimui patvirtintuose teisės aktuose ar geriausius prieinamus gamybos būdus (toliau – GPGB) reglamentuojančiuose dokumentuose.

UAB “Homanit Lietuva” neatitinka nei vienos Ūkio subjektų aplinkos monitoringo nuostatų 1 priedo 8 punkte nurodytos sąlygos, taršos šaltinių išmetamų į aplinkos orą monitoringo vykdymas <u>nuolatinio matavimo būdu nenumatomas.</u>

Nenuolatinio matavimo būdu monitoringas vykdomas:

2.2.1. šio priedo 8 punkte nurodytuose teisės aktuose nustatytais atvejais (kai jie nustatyti);

2.2.2. 2.2.1 papunktyje nenurodytais atvejais, kai taršos šaltinio išmetamo į aplinkos orą teršalo pavojingumo rodiklis, apskaičiuotas pagal šio priedo 3 punktą, yra lygus arba didesnis kaip 10“ <...>.

1. **Teršalų pavojingumo rodiklio (toliau TPR) skaičiavimas**

Nenuolatinio matavimo būdu kontroliuojami tie ūkio subjekto išmetami į aplinkos orą teršalai, kurių teršalo pavojingumo rodiklis (toliau TPR) didesnis nei 10. Oro teršalų matavimo dažnis priklauso nuo apskaičiuotos TPR vertės. Jeigu taršos šaltinio išmetamo į aplinkos orą teršalo TPR <10, šio teršalo monitoringas nevykdomas.

Taršos pavojingumo rodiklis apskaičiuojamas pagal formulę:

$$TPR = \left(\frac{M_r}{RV}\right)^a$$

čia:

M_r – suminis kiekvieno teršalo kiekis, išmestas į aplinkos orą iš visų ūkio subjektų stacionarių taršos šaltinių, tonomis per metus;

RV – teršalo (išskyrus kietąsias daleles) paros ribinė aplinkos oro užterštumo vertė (išreikšta mg/m^3). Jei teršalui nustatyta nacionalinė norma, tačiau nenustatyta paros ribinė vertė, TPR nustatymui taikoma 50 % pusės valandos ribinės vertės dydžio. Jei teršalui nustatyta ES norma, tačiau nenustatyta paros ribinė vertė, TPR nustatymui taikoma metinė ribinė ar siektina vertė arba paros 8 valandų maksimalaus vidurkio ribinė ar siektina vertė;

a – pastovus dydis, priklausantis nuo išmetamo į aplinkos orą teršalo grupės, nurodytos Apmokestinamų teršalų sąrašo ir grupių, patvirtintų Lietuvos Respublikos Vyriausybės 2000 m. sausio 18 d. nutarimu Nr. 53 „Dėl Lietuvos Respublikos mokesčio už aplinkos teršimą įstatymo įgyvendinimo“ (Žin., 2000, Nr. 6-159), II skyriuje. I grupės teršalo pastovus dydis „a“ lygus 1,7, II – 1,3, III –1,0, IV – 0,9, o azoto oksidų (kaip azoto dioksido) – 1,3, sieros dioksido – 1,0, dulkių (kietųjų dalelių) – 0,9, vanadžio pentoksido –1,7.

Teršiančios medžiagos pavadinimas	Teršalo kodai	Numatomas išmesti kiekis, M_r, t/m	Ribinė vertė (RV), mg/m^3	„a“	Teršalo pavojingumo rodiklis (TPR)	Kontroliuotini teršalai, kurių TPR ≥10
Anglies monoksidas	177	2,894	10	0,9	**0,328**	-
Azoto oksidai	250	3,096	0,04	1,3	**285,34**	**kontrolė**
Sieros dioksidas	1753	0,029	0,125	1	**0,232**	-
Kietosios dalelės (A)	6493	0,043	0,05	0,9	**0,873**	-
Kietosios dalelės (B)	6486	52,074	0,05	0,9	**519,86**	**kontrolė**
Kietosios dalelės (C)	4281	8,034	0,15	0,9	**35,97**	**kontrolė**
LOJ	308	625,28	2,5	0,9	**143,99**	**kontrolė**
Formaldehidas	871	78,111	0,01	1,3	**114 954,5**	**kontrolė**

Pastaba: Vidutinių KDĮ, kurių nominali šiluminė galia 1 MW ir didesnė, bet nesiekia 10 MW išmetamų teršalų (anglies monoksido (A), azoto oksidų (A), sieros dioksido (A) ir kietųjų dalelių (A)) matavimo dažnis nustatomas vadovaujantis Išmetamų teršalų iš vidutinių kurą deginančių įrenginių normų (TAR, 2017., Nr. 14917; aktuali redakcija) reikalavimais.

Vadovaujantis aukščiau pateikta lentele, **nenuolatinio matavimo būdu** monitoringas turi būti vykdomas šių teršalų – azoto oksidų, kietųjų dalelių (B), kietųjų dalelių (C), formaldehido, ir lakiųjų organinių junginių, nes šių teršalų pavojingumo rodiklis yra didesnis už 10.

2. Taršos šaltinių suskirstymas į kategorijas pagal kiekvieną iš atitinkamo taršos šaltinio išmetamą teršalą

Visi ūkio subjektų taršos šaltiniai skirstomi į pirmąją ir antrąją kategoriją pagal kiekvieną iš atitinkamo taršos šaltinio išmetamą teršalą. Šaltinio kategorija nustatoma pagal Ūkio subjektų aplinkos monitoringo nuostatų 5.1 ir 5.2 punktus.

Teršalų, kurių kiekis aplinkos ore ribojamas pagal nacionalinius kriterijus, pirmajai kategorijai priskiriami taršos šaltiniai:

jei **C_m/RV >0,5, kai M/(RV×H) >0,01**;

čia:

C_m – teršalo didžiausia koncentracija aplinkos ore, mg/m^3, esant nepalankioms meteorologinėms sąlygoms, pagal taršos sklaidos skaičiavimus;

RV – teisės aktuose nustatyta pusės valandos ribinė aplinkos oro užterštumo vertė, mg/m^3. Jei teisės aktuose nėra nustatytos pusės valandos ribinės aplinkos oro užterštumo vertės, tuomet taikoma paros ribinė aplinkos oro užterštumo vertė.

M – maksimaliai galimas išmetamas teršalo kiekis iš šaltinio, g/s;

H – taršos šaltinio aukštis nuo žemės paviršiaus, m. Esant H<10 m, skaičiuojama kaip H=10 m;

Antrajai kategorijai priskiriami taršos šaltiniai, neatitinkantys pirmosios kategorijos taršos šaltinių kriterijų.

Teršalų, kurių kiekis aplinkos ore ribojamas pagal Europos Sąjungos kriterijus pirmajai kategorijai priskiriami taršos šaltiniai:

jei **C_m/RV>0,5, kai M/(RV × H) >0,01**;

čia:

C_m – teršalo didžiausia koncentracija aplinkos ore, mg/m^3, esant nepalankioms meteorologinėms sąlygoms, pagal taršos sklaidos skaičiavimus;

RV – teisės aktuose nustatyta valandos ribinė aplinkos oro užterštumo vertė, mg/m^3. Jei teisės aktuose nėra nustatytos valandos ribinės aplinkos oro užterštumo vertės, tuomet taikoma mažiausiam vidurkinimo laikotarpiui nustatyta ribinė ar siektina vertė.

M – maksimaliai galimas išmetamas teršalo kiekis iš šaltinio, g/s;

H – taršos šaltinio aukštis nuo žemės paviršiaus, m. Esant H<10 m, skaičiuojama kaip H=10 m.

Antrajai kategorijai priskiriami taršos šaltiniai, neatitinkantys pirmos kategorijos taršos šaltinių kriterijų.

Teršalų, išmetamų iš taršos šaltinio, kuris pagal tą teršalą yra priskirtas pirmajai kategorijai, monitoringas vykdomas tolygiai paskirsčius 4 kartus per metus, atliekant pakankamą matavimų ir/ar mėginių paėmimo skaičių. Teršalų, išmetamų iš taršos šaltinio, kuris pagal tą teršalą yra priskirtas antrajai kategorijai, monitoringas vykdomas ne rečiau kaip 1 kartą per metus.

Taršos šaltinių kategorijos nustatymo skaičiavimo algoritmas pateiktas lentelėje žemiau.

1 lentelė. *Taršos šaltinių kategorijos nustatymui reikalingi duomenys ir skaičiavimo rezultatai*

Nr.	**Taršos šaltinis**	**Teršalų pavadinimai**	**C_m, mg/m^3**	**RV, mg/m^3**	**C_m/RV**	**Kamino aukštis H, m**	**M, g/s**	**M/(RV × H)**	**Šaltinio kategorija**
1	**2**	**4**	**5**	**6**	**3**	**7**	**8**	**9**	**10**
1	001	Lakieji organiniai junginiai	0,0212	5	0,0042 (<0,5)	13	0,0035	0,0001 (<0,01)	2
2	002	Lakieji organiniai junginiai	0,0212	5	0,0042 (<0,5)	13	0,0092	0,0001 (<0,01)	2
3	003	Kietosios dalelės (B)*	0,0242	0,05	0,4833 (<0,5)	67,33	1,8264	0,5425 (>0,01)	2
		Formaldehidas	0,0026	0,1	0,0258 (<0,5)	67,33	2,7396	0,4069 (>0,01)	2
		Lakieji organiniai junginiai	0,0212	5	0,0042 (<0,5)	67,33	21,917	0,0651 (>0,01)	2
4	004	Kietosios dalelės (C)*	0,0242	0,05	0,4833 (<0,5)	29	0,0096	0,0066 (<0,01)	2
5	005	Kietosios dalelės (C)*	0,0242	0,05	0,4833 (<0,5)	17,86	0,0080	0,0090 (<0,01)	2
6	006	Kietosios dalelės (C)*	0,0242	0,05	0,4833 (<0,5)	28	0,0031	0,0022 (<0,01)	2
7	007	Kietosios dalelės (C)*	0,0242	0,05	0,4833 (<0,5)	29	0,0097	0,0067 (<0,01)	2
8	008	Kietosios dalelės (C)*	0,0242	0,05	0,4833 (<0,5)	10	0,0031	0,0062 (<0,01)	2
9	009	Kietosios dalelės (C)*	0,0242	0,05	0,4833 (<0,5)	10	0,0031	0,0062 (<0,01)	2
10	010	Kietosios dalelės (C)*	0,0242	0,05	0,4833 (<0,5)	10	0,0031	0,0062 (<0,01)	2
11	011	Lakieji organiniai junginiai	0,0212	5	0,0042 (<0,5)	18,5	0,0806	0,0009 (<0,01)	2
12	012	Lakieji organiniai junginiai	0,0212	5	0,0042 (<0,5)	18,5	0,1182	0,0013 (<0,01)	2
13	$601_{(1,2)}$	Kietosios dalelės (C)*	0,0242	0,05	0,4833 (<0,5)	10	0,0797	0,1594 (>0,01)	2
14	$602_{(1,2)}$	Kietosios dalelės (C)*	0,0242	0,05	0,4833 (<0,5)	10	0,1643	0,3286 (>0,01)	2

*- modeliavimo metu suskaičiuota didžiausia KD_{10} koncentracija aplinkos ore, mg/m^3

3. Taršos šaltinių į aplinkos orą išmetamų teršalų matavimo dažnis

Vadovaujantis Išmetamų teršalų iš vidutinių kurą deginančių įrenginių normų (TAR, 2017., Nr. 14917; aktuali redakcija) 30 punktu „Iš vidutinių KDĮ, kurių nominali šiluminė galia 1 MW ir didesnė, bet nesiekia 10 MW, ir kuriuose kurui naudojamas dujinis kuras, išmetamų į aplinkos orą teršalų ribinės vertės laikymasis turi būti patikrintas ne rečiau kaip vieną kartą per trejus metus šildymo sezono laikotarpiu“. Šis punktas taikytinas šiems a. t. š.:

- 001 (B002) (garo katilo Viessmann Vitomax 200 HS (M73C) (1786 kW) kaminui);
- 002 (B003) (karšto vandens ruošimo katilų (1x1000 kW; 1x1600 kW; 1x2000 kW) kaminui).

Likusių taršos šaltinių (kurie nėra kurą deginantys įrenginiai ir/ar kuriems netaikomos Išmetamų teršalų iš vidutinių kurą deginančių įrenginių normos (TAR, 2017., Nr. 14917; aktuali redakcija)), kontroliuojamų teršalų koncentracijos matavimo dažnumas nustatomas vadovaujantis Ūkio subjektų aplinkos monitoringo Nuostatais (pagal 2 punkte pateiktus skaičiavimo/ kategorijos nustatymo rezultatus).

Atsižvelgiant į tai, kad a. t. š. 601-602 yra neorganizuoti, jų monitoringas bus vykdomas skaičiavimo būdu.

2 lentelė. *Taršos šaltinių išmetamų į aplinkos orą teršalų monitoringo planas*

Eil. Nr.	Cecho ar kt. pavadinimas, gamybos rūšies pavadinimas	Taršos šaltinio			Teršalai		Matavimų dažnumas	Planuojamas naudoti matavimo metodas*
		Nr.	pavadinimas	koordinatės	pavadinimas	kodas		
1	2	3	4	5	6	7	8	9
1	Garo katilas Viessmann Vitomax-HS M73C (1786 kW)	001	Kaminas	x-577088; y-6050372	Azoto oksidai (A)	250	1 kartą/trejus metus	Elektrocheminis
					Lakieji organiniai junginiai	308	1 kartą/metus	Chromatografijos
2	Karšto vandens ruošimo katilai (1x1000 kW; 1x1600 kW; 1x2000 kW)	002	Kaminas	x-577086; y-6050372	Azoto oksidai (A)	250	1 kartą/trejus metus	Elektrocheminis
					Lakieji organiniai junginiai	308	1 kartą/metus	Chromatografijos
3	Dujų biologinio valymo įrenginiai (Wessel BIOCAT-Scrubber)	003	Kaminas	x-576884; y-6050741	Kietosios dalelės (B)	6486	1 kartą/metus	Svorio
					Formaldehidas	871		Fotometrinis
					Lakieji organiniai junginiai	308		Chromatografijos
4	Medienos plaušo plokščių gamybos, apdirbimo ir sandėliavimo pastatas (medienos plokštės pjovimo/smulkinimo procesas)	004	Ortakis	x-576916; y-6050614	Kietosios dalelės (C)	4281	1 kartą/metus	Svorio
5	Medienos plaušo plokščių šlifavimo ir supjovimo pastatas (medienos plokštės šlifavimo procesas)	005	Ortakis	x-576877; y-6050443	Kietosios dalelės (C)	4281	1 kartą/metus	Svorio
6	Medienos plaušo plokščių HDF gamybos, apdirbimo ir sandėliavimo pastatas (medienos plokštės šlifavimo linija)	006	Ortakis	x-576908; y-6050612	Kietosios dalelės (C)	4281	1 kartą/metus	Svorio

Eil. Nr.	Cecho ar kt. pavadinimas, gamybos rūšies pavadinimas	Taršos šaltinio			Teršalai		Matavimų dažnumas	Planuojamas naudoti matavimo metodas*
		Nr.	pavadinimas	koordinatės	pavadinimas	kodas		
1	2	3	4	5	6	7	8	9
7	Medienos plaušo plokščių HDF gamybos, apdirbimo ir sandėliavimo pastatas (žaliavinių plokščių gamybos, apdirbimo linija)	007	Ortakis	x-576912; y-6050638	Kietosios dalelės (C)	4281	1 kartą/metus	Svorio
8	Medienos plaušo plokščių HDF gamybos, apdirbimo ir sandėliavimo pastatas (įvairūs produkto apdirbimo procesai, sandėliavimas)	008	Ortakis	x-577054; y-6050379	Kietosios dalelės (C)	4281	1 kartą/metus	Svorio
9	Medienos plaušo plokščių HDF gamybos, apdirbimo ir sandėliavimo pastatas (įvairūs produkto apdirbimo procesai, sandėliavimas)	009	Ortakis	x-577053; y-6050387	Kietosios dalelės (C)	4281	1 kartą/metus	Svorio
10	Medienos plaušo plokščių HDF gamybos, apdirbimo ir sandėliavimo pastatas (medienos plokštės laminavimo linija)	010	Ortakis	x-577051; y-6050394	Kietosios dalelės (C)	4281	1 kartą/metus	Svorio
11	Medienos plaušo plokščių HDF dažymo linijos džiovyklų nutraukimas	011	Kaminas	x-576995; y-6050481	Lakieji organiniai junginiai	308	1 kartą/metus	Chromatografijos
12	Medienos plaušo plokščių HDF dažymo linijos džiovyklų nutraukimas	012	Kaminas	x-577012; y-6050405	Lakieji organiniai junginiai	308	1 kartą/metus	Chromatografijos
13	Medienos skiedrų krova/ sandėliavimas	601(1,2)	Aikštelė	x-577490; y-6050260 (vid. koordinatė)	Kietosios dalelės (C)	4281	1 kartą/metus	Skaičiavimo būdu
14	Medienos skiedrų krova/ sandėliavimas	602(1,2)	Aikštelė	x-577282; y-6050360 (vid. koordinatė)	Kietosios dalelės (C)	4281	1 kartą/metus	Skaičiavimo būdu

* Vadovaujantis LR AM 2004-02-11 d. įsakymu Nr. D1-68 „Dėl stacionarių taršos šaltinių išmetamų į aplinkos orą teršalų laboratorinės kontrolės metodinių rekomendacijų patvirtinimo“ (Žin. 2004, Nr. 39-1281 ir vėlesni pakeitimai). Laboratorijos gali pasirinkti ir kitus teršalų matavimo metodus, nurodytus Stacionarių taršos šaltinių išmetamų į aplinkos orą teršalų laboratorinės kontrolės metodinėse rekomendacijose.

TARŠOS ŠALTINIŲ IŠLEIDIAMŲ TERŠALŲ MONITORINGAS

1. Į UAB „Vilniaus vandenys“ centralizuotus buitinių nuotekų tinklus išleidžiamų nuotekų (gamybinių ir buitinių) monitoringas

UAB „Homanit Lietuva“ per parą į nuotakyną planuoja išleisti iki 367,65 m^3 nuotekų (iš jų iki 43,67 m^3 buitinės). Susidariusios ūkio-buitinės nuotekos (viso iki 11510 m^3/metus) projektuojamais ūkio-buities nuotekų tinklais bus surenkamos ir nuvedamos į UAB „Vilniaus vandenys“ eksploatuojamus centralizuotus slėginius buitinių nuotekų tinklus.

Gamybinės nuotekos (viso iki 99 400 m^3/metus) susidarys keliose skirtingose PŪV vietose – medienos plaušo plokščių dažymo linijoje, dujinės katilinės veiklos metu, šilumos energijos gamybos procese, dujų biologinio valymo įrenginių eksploatacijos metu, transporto priemonių plovimo metu. Surinktos ir atskirose gamybos linijose gamybinių nuotekų valymo įrenginiuose išvalytos nuotekos bus išleidžiamos į UAB „Vilniaus vandenys“ centralizuotus buitinių nuotekų tinklus. Laminavimo linijoje susidariusios nuotekos bus tvarkomos kaip atliekos – bus surenkamos į atskirą 1 m^3 talpą ir pagal sudarytą sutartį perduodamos licencijuotiems atliekų tvarkytojams, kurie ir bus atsakingi už surinktų nuotekų išvežimą bei tolimesnį jų tvarkymą.

Likusiuose PŪV procesuose gamybinių nuotekų nesusidarys – atidirbęs technologinis vanduo bus akumuliuojamas ir pakartotinai naudojamas gamybos procese. Gamybinių nuotekų užterštumui nustatyti/ kontroliuoti bus įrengti mėginių paėmimo šuliniai (MEG-5, MEG-4 ir MEG-3). Principinė ūkio-buitinių nuotekų surinkimo ir tvarkymo sistemos (F1) schema pateikta 1.1 pav.

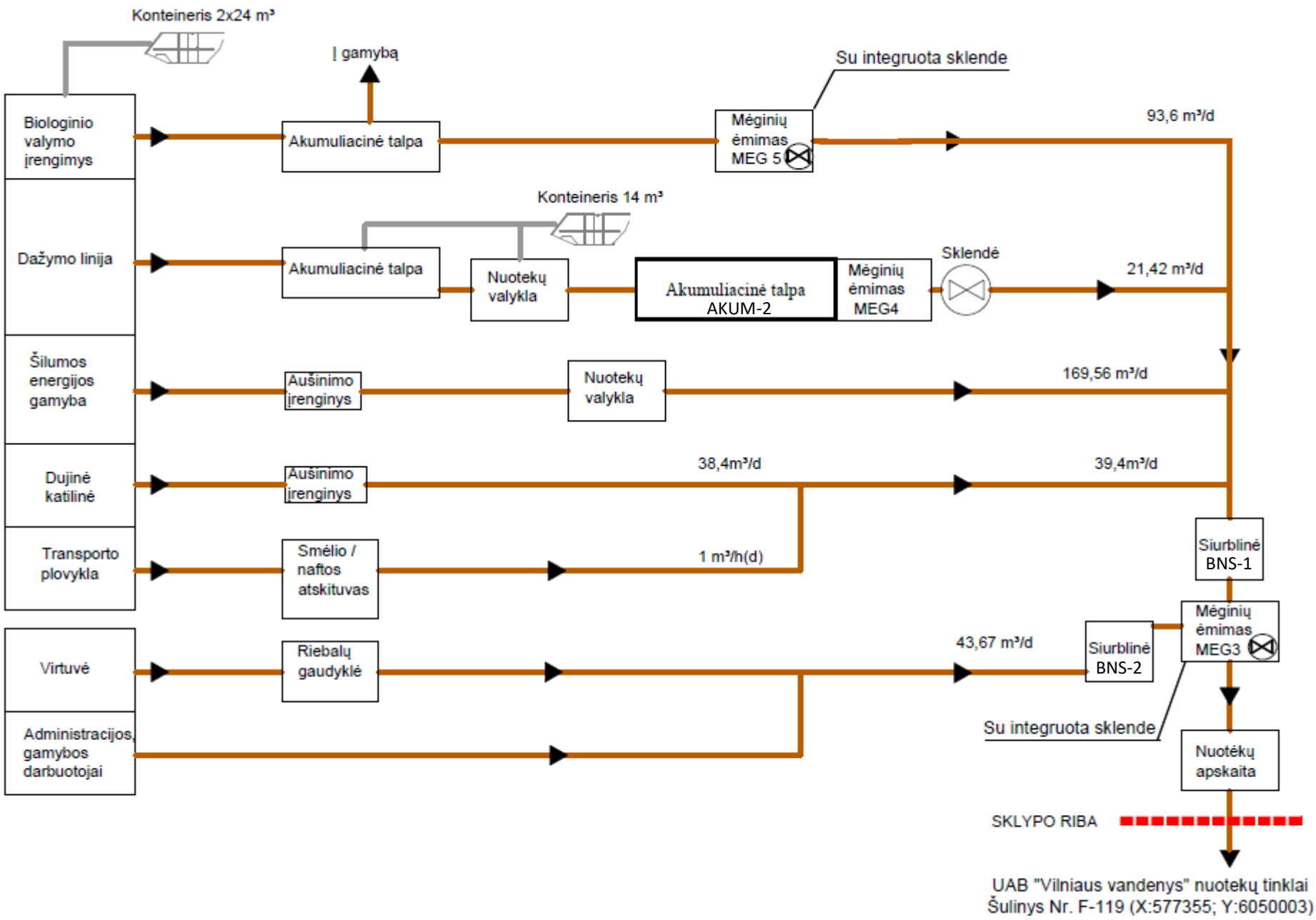

1.1 pav. Principinė ūkio-buitinių nuotekų surinkimo ir tvarkymo sistemos (F1) schema

Kadangi UAB „Homanit Lietuva“ per parą į nuotakyną planuoja išleisti iki 367,65 m^3 nuotekų (iš jų iki 43,67 m^3 buitinės), vadovaujantis Ūkio subjektų aplinkos monitoringo nuostatų 10.2 p. „<...> per parą į nuotakyną išleidžia 50 m^3 ir daugiau gamybinių ar komunalinių nuotekų <...>“, ūkio subjektas turi vykdyti į slėginius nuotekų tinklus išleidžiamų nuotekų teršalų monitoringą.

Į UAB „Vilniaus vandenys“ nuotekų tinklus išleidžiamų gamybinių ir buitinių nuotekų užterštumas neviršys Nuotekų tvarkymo reglamente (Žin., 2006, Nr. 59-2103; aktuali redakcija) nustatytų leidžiamų koncentracijų. Į centralizuotus buitinių nuotekų tinklus išleidžiamų nuotekų parametrų ir su nuotekomis išleidžiamų teršalų koncentracijos kontrolę vykdys nuotekų tinklų valdytojas pagal UAB „Vilniaus vandenys“ išduotas prisijungimo sąlygas ir planuojamos pasirašyti Geriamojo vandens tiekimo ir nuotekų tvarkymo sutarties sąlygas[1].

Į UAB „Vilniaus vandenys“ centralizuotus nuotekų tinklus išleidžiamų nuotekų tyrimo dažnumas, tiriami teršalai bei jų parametrai nustatyti remiantis minėtų Ūkio subjektų aplinkos monitoringo nuostatų bei Nuotekų tvarkymo reglamento (Žin., 2006., Nr. 59-2103; aktuali redakcija) reikalavimais. Vieną kartą ketvirtyje mėginiuose bus nustatomi sekantys teršalai ir jų parametrai – temperatūra, pH, ChDS/BDS_7 santykis, BDS_7. Taip pat bus vykdoma šių su gamybinėmis nuotekomis išleidžiamų pavojingų cheminių medžiagų koncentracijos kontrolė ir apskaita: riebalų, chloridų, bendrojo azoto, sulfatų, fenolių, bendrojo fosforo, naftos angliavandenilių (vadovaujantis Nuotekų tvarkymo reglamento 33 p. nuostatomis).

3 lentelė. *Taršos šaltinių su nuotekomis išleidžiamų teršalų monitoringo planas (nuotekoms išleidžiamoms į nuotakyną)*

Išleistuvo kodas[1]	**Išleidžiamų nuotekų debitas, m^3/d**	**Nustatomi teršalai (parametrai)[2]**		**Planuojamas matavimo metodas[3]**	**Mėginių ėmimo vieta[4]**	**Nuotekų valymo įrenginio kodas[5] ir pavadinimas**	**Vandens šaltinio kodas[6]**	**Mėginių ėmimo dažnumas[7]**	**Mėginių ėmimo būdas[8]**	**Mėginių tipas[9]**	**Debito matavimo būdas**	**Debito matavimo prietaisai**
		kodas	**pavadinimas, matavimo vnt.**									
1	**2**	**3**	**4**	**5**	**6**	**7**	**8**	**9**	**10**	**11**	**12**	**13**
UAB „Vilniaus vandenys“ šul. Nr. F-119 (577355/ 6050003)	367,65	1003	BDS_7, mgO_2/l	LAND 47-1:2007 LAND 47-2:2007	Prieš išleistuvą į centralizuotus slėginius buitinių nuotekų tinklus (šulinyje MEG-3, x-577304 y-6050165)	-	-	1 kartą/ ketvirtyje	Rankinis	Vidutinis	Matuojamas pagal apskaitos prietaisų rodmenis (sunaudoto vandens kiekį)	Skaitiklis
		1005	ChDS $_{Cr}$, mgO_2/l	LAND 83 : 2006								
		1201	Bendras azotas	LAND 84-2006								
		1203	Bendras fosforas	LAND 58:2003								
		1001	pH	ISO 10523:1994								
		1102	Chloridai	LAND 63-2004								
		1109	Sulfatai	Neidentifikuotas[10]								

[1] Remiantis 2022-29-28 UAB „Vilniaus vandenys“ raštu Nr. SD22-3155, Geriamojo vandens tiekimo ir nuotekų tvarkymo sutartis bus pasirašoma įgyvendinus visus prisijungimo sąlygose numatytus reikalavimus, įskaitant pilną vandentiekio ir nuotekų tinklų pridavimą. UAB „Vilniaus vandenys“ išduotos prisijungimo sąlygos ir 2022-09-28 pateiktas raštas Nr. SD22-3155 „Dėl geriamojo vandens tiekimo ir nuotekų tvarkymo paslaugų teikimo sutarties pasirašymo“ pridedamas paraiškos **priede Nr.15**.

Išleistuvo kodas[1]	Išleidžiamų nuotekų debitas, m^3/d	Nustatomi teršalai (parametrai) [2]		Planuojamas matavimo metodas[3]	Mėginių ėmimo vieta[4]	Nuotekų valymo įrenginio kodas[5] ir pavadinimas	Vandens šaltinio kodas[6]	Mėginių ėmimo dažnumas[7]	Mėginių ėmimo būdas[8]	Mėginių tipas[9]	Debito matavimo būdas	Debito matavimo prietaisai
		kodas	pavadinimas, matavimo vnt.									
1	2	3	4	5	6	7	8	9	10	11	12	13
		3000	Fenoliai	LAND 87:2008								
		1204	Naftos angliavandeniliai	LAND 61:2003								
		-	Temp., ^0C	-								
		-	„izotiazolinų“ grupės medžiagos/ bendras nuotekų toksiškumas[10]	Sutarčių su užsienio laboratorijomis pagrindu; LST EN ISO 6341 (Vandens kokybė. Daphnia magna Straus (Cladocera, Crustacea)	Prieš išleidimą į bendrą buitinių nuotekų surinkimo sistemą (šulinyje MEG-4, x-576978 y-6050560)	-	-	Veiklos pradžioje 3 kartus/ metus, vėliau 1 kartą/ metus	Rankinis	Vidutinis	-	-

Pastabos:

[1]Išleistuvo identifikavimo kodas įrašomas iš informacinės sistemos „Aplinkos informacijos valdymo integruota kompiuterinė sistema“ (toliau – IS „AIVIKS“). Jei pildomi duomenys apie naują išleistuvą, įrašomas jo pavadinimas.

[2]Teršalų ir (ar) parametrų kodai, pavadinimai ir matavimo vienetai įrašomi iš Vandens naudojimo ir nuotekų tvarkymo apskaitos tvarkos aprašo, patvirtinto aplinkos ministro 2012 m. gruodžio 28 d. įsakymu Nr. D1-1120, 5 priedo 1 priedėlyje pateikto Teršalų ir kitų parametrų kodų sąrašo.

[3]Galiojantis teisės aktas, kuriuo nustatytas planuojamas taikyti matavimo metodas, galiojančio standarto žymuo ar kitas metodas.

[4]Pildoma Nuostatų 1 priedo 12 punkte nurodytais atvejais. Kai ėminių ėmimo vieta – „iš paviršinio vandens telkinio paimtame vandenyje“, lentelėje pildomos tik 8 ir 9 skiltys.

[5]Pildoma, kai ėminių ėmimo vieta – „nuotekose prieš valymą“. Nuotekų valymo įrenginio identifikavimo kodas įrašomas iš IS „AIVIKS“. Jei pildomi duomenys apie naują nuotekų valymo įrenginį, jo identifikavimo kodas nerašomas.

[6]Pildoma, kai ėminių ėmimo vieta – „iš paviršinio vandens telkinio paimtame vandenyje“. Vandens šaltinio identifikavimo kodas įrašomas iš IS „AIVIKS“. Jei pildomi duomenys apie naują vandens šaltinį, jo identifikavimo kodas nerašomas. AAA interneto svetainėje (http://gamta.lt) skelbiamas Vandens šaltinių sąvadas.

[7]Ėminių ėmimo dažnumas pastovus, tačiau ėminių ėmimo savaitės dienos ir laikas turi keistis per metus.

[8]Nurodoma, pvz., rankinis, automatiniais semtuvais ar kt.

[9]Nurodoma, pvz., ėminys vienkartinis, vidutinis paros ar kt.

[10]„Izotiazolinų“ grupės medžiagoms nėra nustatytos ribinės vertės / koncentracijos, kurias būtų galima išleisti į nuotekas ar gamtinę aplinką. Atsižvelgiant į CLP reglamento I priede pateikiamu mišinių klasifikavimu pagal ilgalaikius (lėtinius) pavojus vandens aplinkai, kuris yra pagrįstas klasifikuotų sudedamųjų dalių koncentracijos sumavimu įvertinus nustatytus M-faktorius ir atitinkamus dauginimo koeficientus bei įvertinus vertinimo komiteto nustatytas odos jautrinimo specifines koncentracijas yra numatoma, kad išvalytame vandenyje „izotiazolinų“ grupės medžiagų suminė koncentracija neturi viršyti 1 mg/L.

*Nustatomos **specialiosios sąlygos** (papildomos rizikos valdymo priemonės) **valytam plovimui vandeniui iš dažymo linijos**:*

Siekiant suvaldyti bet kokį (net ir teorinį) poveikį vandens aplinkai, periodiškai bus vykdoma „izotiazolinų“ grupės medžiagų kontrolė valytame dažymo linijos plovimo vandenyje (akumuliacinės talpos AKUM-2 šulinyje MEG-4). Veiklos pradžioje monitoringas „izotiazolinų“ grupės medžiagų koncentracijai nustatyti bus atliekamas 3 kartus per metus (tik pradėjus veiklą, iki 6 mėn. ir iki 12 mėn. laiko tarpe nuo gamyklos veiklos pradžios), mėginius siunčiant į akredituotas užsienio laboratorijas. Iš dažymo linijos į bendrą nuotekų surinkimo sistemą išleidžiamame dažymo įrangos plovimo vandenyje „izotiazolinų“ grupės medžiagų suminė koncentracija neturi viršyti 1 mg/l. Jei iš eilės einančiuose tyrimuose nebus nustatyta „izotiazolinų“ grupės medžiagų suminės koncentracijos viršijimo, toliau kontroliniai tyrimai bus atliekami 1 kartą/metus.

Taip pat (akumuliacinės talpos AKUM-2 šulinyje MEG-4) periodiškai bus vertinamas nuotekų toksiškumas atliekant tyrimą pagal standartą LST EN ISO 6341 (Vandens kokybė. Daphnia magna Straus (Cladocera, Crustacea) judrumo slopinimo nustatymas. Ūminio toksiškumo tyrimas). Veiklos pradžioje tyrimas bus atliekamas 3 kartus/metus (tik pradėjus veiklą, iki 6 mėn. ir iki 12 mėn. laiko tarpe nuo gamyklos veiklos pradžios). Jei iš eilės einančiuose trijuose tyrimuose nebus nustatytas nuotekų toksiškumas, kontroliniai tyrimai šiuo metodu toliau bus atliekami 1 kartą/ metus.

Jei išvalytas vanduo iš dažymo linijos neatitiks nustatytų specialiųjų sąlygų (izotiazolinų“ grupės medžiagų suminė koncentracija viršys 1 mg/l ir/arba bus nustatytas išvalyto nuotekų vandens toksiškumas atliekant tyrimą pagal standartą LST EN ISO 6341), nuotekų išleidimas į bendrą nuotekų surinkimo sistemą (kuria pasiektų UAB „Vilniaus vandenys“ eksploatuojamus centralizuotus slėginius buitinių nuotekų tinklus) bus stabdomas (uždarant sklendę), o išvalytas nuotekų vanduo surenkamas/laikomas akumuliacinėje talpoje AKUM-2 ir utilizuojamas kaip pavojinga atlieka pagal sutartį su licencijuotų atliekų tvarkytoju.

Jei po kelių savikontrolės tyrimų paaiškės, kad valytame nuotekų vandenyje „izotiazolinų“ grupės medžiagų koncentracija iš tiesų viršija 1 mg/l ir/arba jeigu ūmaus toksiškumo tyrimas parodytų, kad nuotekos priskiriamos prie toksiškų, bus ieškoma kitų technologinių alternatyvų – pvz. keičiamas technologinis procesas/ naudojami cheminiai mišiniai, o iki tol dažymo linijoje susidarysiančios nuotekos ir toliau bus sukaupiamos 20 m^3 akumuliacinėje talpoje AKUM-2 ir priduodamos kaip pavojingos atliekos licencijuotiems atliekų tvarkytojams.

*Papildomi **(savikontrolės)** cheminių medžiagų dažymo linijos gamybinėse nuotekose (šulinyje MEG-4) matavimai*. Mėginių paėmimo šulinys MEG-4 taip pat bus skirtas dažymo linijoje susidarysiančių gamybinių nuotekų išvalymo projektuojamuose gamybinių nuotekų valymo įrenginiuose (MKR semi-automatic plate filter press, 15-25 m^3/d našumo) efektyvumui (prieš išleidžiant į bendrą buitinių nuotekų surinkimo sistemą), pasitikrinti. Matuotini rodikliai: BDS_7, $ChDS/BDS_7$ santykis, SM, chloridai, bendras azotas, sulfatai, fenoliai, bendras fosforas, naftos angliavandeniliai. Savikontrolės tyrimai bus atliekami ne rečiau kaip 1 kartą ketvirtyje arba atsiradus papildomos tokių tyrimų poreikio indikacijoms – pakeitus linijoje naudojamų dažų rūšį (naudojamų cheminių medžiagų ir mišinių gamintoją/ tiekėją), po gamybinių nuotekų valymo įrenginių gedimų ir pan. (susidarius kitoms neatitiktinėms sąlygoms).

Gamybinių nuotekų iš dažymo linijos kontrolės tyrimams monitoringo plane nustatytu dažnumu atlikti pasirašyta bendradarbiavimo sutartis su UAB „Ekometrija“ (laboratorijos leidimo Nr. 1369282). Ši laboratorija taip pat bus atsakinga už mėginių paėmimą, išsiuntimą ir protokolo (tyrimo rezultatų) gavimą iš užsienio laboratorijos dėl „izoatiazolinų“ grupės medžiagų koncentracijos nustatymo mėginyje. „Izoatiazolinų“ grupės medžiagas planuojama tirti Eurofins OBIKŚ Polska laboratorijoje. Sutarties su UAB „Ekometrija“ kopija ir Eurofins OBIKŚ Polska laboratorijos patvirtinimas apie galimybę nuotekų vandenyje nustatyti „izotiazolinų“ grupės medžiagų koncentraciją, pateikti Paraiškos **priede Nr.25.**

2. Į gamtinę aplinką išleidžiamų paviršinių nuotekų monitoringas

Skaičiuojama, kad PŪV veiklos metu iš viso susidarys apie 8117,39 m^3/d arba 126 874,31 m^3/m paviršinių nuotekų (paviršinių nuotekų kiekio skaičiavimai pateikti Paraiškos **priede Nr. 17**). Paviršinės nuotekos bus suskirstytos į du srautus: sąlyginai švarias (L1 paviršinių nuotekų surinkimo sistema) ir galimai užterštas (L2 paviršinių nuotekų surinkimo sistema).

Sąlyginai užterštas paviršines nuotekas (5642,39 m^3/d arba 88183,26 m^3/m) sudarys nuotekos, surinktos nuo PŪV teritorijoje projektuojamų kietųjų dangų (12,73 ha teritorijos ploto) ir žaliųjų plotų (12,22 ha teritorijos ploto). Galimai užterštos paviršinės nuotekos, prieš išleidžiant į bendrą paviršinių nuotekų tinklą, bus valomas valyklose LNV-1 bei LNV-2 ir tik tuomet kartu su sąlyginai švariomis paviršinėmis nuotekomis (surinktomis nuo pastatų stogų) išleidžiamas į esamus du

lietaus nuotekų kolektorius – UAB „Homanit Lietuva“ žemės sklypo šiaurės ir pietų pusėse. Paviršinių nuotekų užterštumui nustatyti/ kontroliuoti (prieš išleidžiant į esamą paviršinių nuotekų surinkimo tinklą) bus įrengti mėginių paėmimo šuliniai (MEG-1 ir MEG-2) su integruotomis sklendėmis.

Informacija apie paviršinių nuotekų valymo įrenginius ir jų eksploataciją pateikta Paraiškos **priede Nr. 19**. Teritorijos planas su pažymėtomis vietomis, nuo kurių bus surenkamos paviršinės nuotekos, pažymėtomis pagrindinėmis paviršinių nuotekų tvarkymo sistemos komunikacijomis, statiniais ir įrenginiais – pateikta Paraiškos **priede Nr. 18**.

Abiejuose paviršinių nuotekų valyklose (LNV-1 ir LNV-2) bus sumontuotas naftos produktų ir skendinčių medžiagų skirtuvas su smėlio ir purvo nusodintuvu bei koalescenciniu filtru.

Paviršinių nuotekų valykla LNV-1 bus skirta paviršinių nuotekų, surinktų nuo šiaurinės PŪV teritorijos dalies, valymui. Bendras valyklos našumas – 250 l/s (PAV metu ir techninio projekto rengimo metu nustatytas reikalingas našumas – ne mažiau 236,06 l/s (≥1570,0 l/s bendras pralaidumas)). Paviršinių nuotekų LNV-1 valyklą sudarys: Aco stormsed 24,9 įrenginys (2 vnt.) ir naftos produktų gaudyklė/skirtuvas Aco Oleopator G-H NS 125/2500 su inetgruota smėliagaude NS125 SF 25 000 (2 vnt.).

Paviršinių nuotekų valykla LNV-2 bus skirta paviršinių nuotekų, surinktų nuo pietinės PŪV teritorijos dalies, valymui. Valyklos našumas – 100 l/s (PAV metu ir techninio projekto rengimo metu nustatytas reikalingas našumas – ne mažiau 89,0 l/s (≥591,0 l/s bendras pralaidumas)). Paviršinių nuotekų LNV-2 valyklą sudarys: naftos produktų gaudyklė/ skirtuvas Aco Oleopator K NS 100 (1 vnt.) ir Aco smėliagaudė CS OW SF25 000 (1 vnt.). Pietiniame baseine papildomai projektuojama paviršinių nuotekų siurblinė LNS-1 (paviršinių nuotekų surinkimui nuo privažiavimo kelio ir pakėlimui į projektuojamą tinklą). Kadangi pietinis kolektorius gebės priimti tik dalį susidarančių kritulių kiekio, todėl prieš pasijungimą yra numatyta susidarysiantį paviršinių nuotekų srautą kaupti/ laikinai sulaikyti 1241,61 m^3 tūrio „AKUM-1“ rezervuare[2].

Esamais paviršinių nuotekų kolektoriais (šiauriniu ir pietiniu) surinktos paviršinės nuotekos per esamus du išleistuvus bus išleidžiamos į gamtinę aplinką. Per šiaurinį išleistuvą nukreiptos paviršinės nuotekos (59,8 % viso skaičiuojamo paviršinių nuotekų srauto) pateks į melioracijos griovį, kuris turi tiesioginį susisiekimą su Vokės upe. Per pietinį išleistuvą paviršinės nuotekos (40,2% viso skaičiuojamo paviršinių nuotekų srauto) iš akumuliacinės talpos AKUM-1 bus išleidžiamos tiesiai į Vokės upę. Išleistuvų koordinatės: Nr.1: x- 577735; y-6050541; Nr.2: x- 576758; y- 6051188. Principinė paviršinių nuotekų surinkimo ir išleidimo sistemos schema pateikta 2.1 -2.2 pav.

LNV-1 ir LNV-2 paviršinių nuotekų valyklose nuotekos bus išvalomos nuo skendinčių ir plūduriuojančių teršalų. Išvalytų ir į gamtinę aplinką išleidžiamų paviršinių nuotekų koncentracija neviršys Paviršinių nuotekų tvarkymo reglamente (Žin., 2007., Nr.42-1594; aktuali redakcija) nustatytų reikalavimų (nuotekoms išleidžiamoms į aplinką, kai išleidžiama į paviršinio vandens telkinius):

- skendinčių medžiagų vidutinė metinė koncentracija – 30 mg/l, didžiausia momentinė koncentracija – 50 mg/l;
- naftos produktų vidutinė metinė koncentracija – 5 mg/l, didžiausia momentinė koncentracija – 7 mg/l;

[2] Įprastinėmis sąlygomis (ne liūčių metu) paviršinės nuotekos AKUM-1 kaupiamos nebus. Paviršinės nuotekos AKUM-1 susilaikys tik stiprių liūčių metu, kai esamas kolektorius nesugebės priimti viso vienu metu tenkančio (nuo pietinės teritorijos dalies surinkto ir nukreipto) paviršinių nuotekų srauto.

- BDS_7 vidutinė metinė koncentracija – 23 mg/l, didžiausia momentinė koncentracija – 34 mg/l.

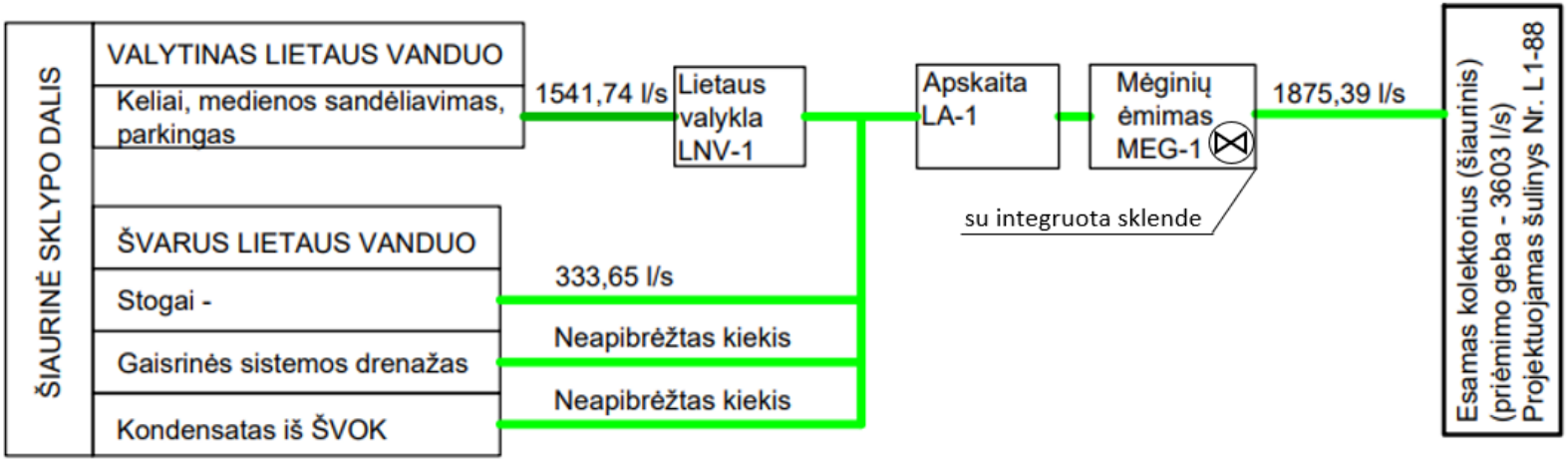

2.1 pav. Principinė paviršinių nuotekų surinkimo ir tvarkymo sistemos (L1 ir L2) schema (nuo šiaurinės teritorijos dalies)

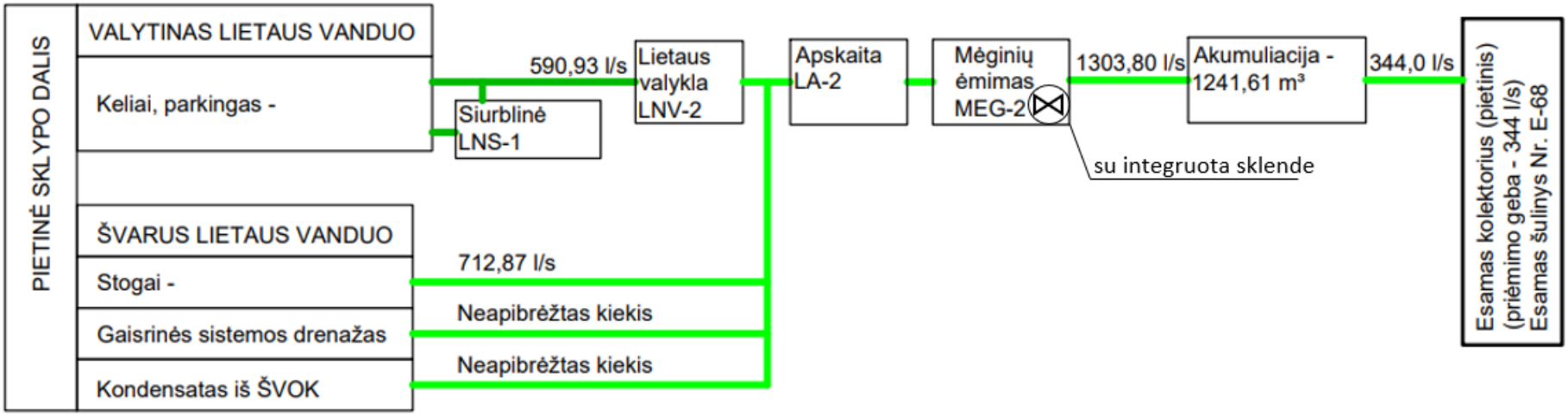

2.2 pav. Principinė paviršinių nuotekų surinkimo ir tvarkymo sistemos (L1 ir L2) schema (nuo pietinės teritorijos dalies)

Vadovaujantis Paviršinių nuotekų tvarkymo reglamento (Žin., 2007., Nr.42-1594; aktuali redakcija) 26 p. nuostatomis, įmonė turi vykdyti paviršinių nuotekų, išleidžiamų į gamtinę aplinką, monitoringą. Vadovaujantis Nuostatų 1 priedo 105 p. pateikta 1 lentele, numatomas paviršinių nuotekų, išleidžiamų į gamtinę aplinką,

parametrų kontrolės (monitoringo) dažnis - kartą per ketvirtį. Paviršinių nuotekų, išleidžiamų į gamtinę aplinką, teršalų monitoringo planas pateiktas 4 lentelėje.

4 lentelė. *Taršos šaltinių su nuotekomis išleidžiamų teršalų monitoringo planas (paviršinėms nuotekoms, išleidžiamoms į gamtinę aplinką)*

Išleistuvo kodas[1]	**Išleidžiamų nuotekų debitas, m^3/d**	**Nustatomi teršalai (parametrai)[2]**		**Planuojamas matavimo metodas[3]**	**Mėginių ėmimo vieta[4]**	**Nuotekų valymo įrenginio kodas[5] ir pavadinimas**	**Vandens šaltinio kodas[6]**	**Mėginių ėmimo dažnumas[7]**	**Mėginių ėmimo būdas[8]**	**Mėginių tipas[9]**	**Debito matavimo būdas**	**Debito matavimo prietaisai**
		kodas	**pavadinimas, matavimo vnt.**									
1	**2**	**3**	**4**	**5**	**6**	**7**	**8**	**9**	**10**	**11**	**12**	**13**
Išleistuvas Nr.1 (577735/ 6050541)	3263,19	1003	BDS_7	LAND 47-1:2007 LAND 47-2:2007	mėginių paėmimo šulinys MEG-2 (577252/6050131), prieš priimtuvą Nr.1, šul. Nr.E-68 (577318/ 6050128)	-	-	1 kartą/ ketvirtyje	rankinis	momenti-nis	automatinis	Panardinamasis zonos/ greičio jutiklis ir AV9000
		1005	$ChDS_{Cr}$	LAND 83 : 2006								
		1004	SM	LAND 46-2007								
		1204	Naftos angliavandeniliai	LAND 61:2003								
		1001	pH	ISO 10523:1994								
		-	Temp., ^0C	-								
Išleistuvas Nr.2 (576758/ 6051188)	4854,2	1003	BDS_7	LAND 47-1:2007 LAND 47-2:2007	mėginių paėmimo šulinys MEG-1 (576779/6050799), prieš priimtuvą Nr.2, šul. Nr. L1-88 (576724/ 6050802)	-	-	1 kartą/ ketvirtyje	rankinis	momenti-nis	automatinis	Panardinamasis zonos/ greičio jutiklis ir AV9000
		1005	$ChDS_{Cr}$	LAND 83 : 2006								
		1004	SM	LAND 46-2007								
		1204	Naftos angliavandeniliai	LAND 61:2003								
		1001	pH	ISO 10523:1994								
		-	Temp., ^0C	-								

Pastabos:

[1]Išleistuvo identifikavimo kodas įrašomas iš informacinės sistemos „Aplinkos informacijos valdymo integruota kompiuterinė sistema“ (toliau – IS „AIVIKS“). Jei pildomi duomenys apie naują išleistuvą, įrašomas jo pavadinimas.

[2]Teršalų ir (ar) parametrų kodai, pavadinimai ir matavimo vienetai įrašomi iš Vandens naudojimo ir nuotekų tvarkymo apskaitos tvarkos aprašo, patvirtinto aplinkos ministro 2012 m. gruodžio 28 d. įsakymu Nr. D1-1120, 5 priedo 1 priedėlyje pateikto Teršalų ir kitų parametrų kodų sąrašo.

[3]Galiojantis teisės aktas, kuriuo nustatytas planuojamas taikyti matavimo metodas, galiojančio standarto žymuo ar kitas metodas.

[4]Pildoma Nuostatų 1 priedo 12 punkte nurodytais atvejais. Kai ėminių ėmimo vieta – „iš paviršinio vandens telkinio paimtame vandenyje“, lentelėje pildomos tik 8 ir 9 skiltys.

[5]Pildoma, kai ėminių ėmimo vieta – „nuotekose prieš valymą“. Nuotekų valymo įrenginio identifikavimo kodas įrašomas iš IS „AIVIKS“. Jei pildomi duomenys apie naują nuotekų valymo įrenginį, jo identifikavimo kodas nerašomas.

[6]Pildoma, kai ėminių ėmimo vieta – „iš paviršinio vandens telkinio paimtame vandenyje“. Vandens šaltinio identifikavimo kodas įrašomas iš IS „AIVIKS“. Jei pildomi duomenys apie naują vandens šaltinį, jo identifikavimo kodas nerašomas. AAA interneto svetainėje (http://gamta.lt) skelbiamas Vandens šaltinių sąvadas.

[7]Ėminių ėmimo dažnumas pastovus, tačiau ėminių ėmimo savaitės dienos ir laikas turi keistis per metus.

[8]Nurodoma, pvz., rankinis, automatiniais semtuvais ar kt.

[9]Nurodoma, pvz., ėminys vienkartinis, vidutinis paros ar kt.

POVEIKIO APLINKOS KOKYBEI (POVEIKIO APLINKAI) MONITORINGAS

5. Sąlygos, reikalaujančios vykdyti poveikio aplinkos kokybei (poveikio aplinkai) monitoringą (pagal Nuostatų III skyriaus reikalavimus).

Remiantis Ūkio subjektų aplinkos monitoringo nuostatų 11.1.1 punktu, poveikio aplinkos oro kokybei monitoringą reikia vykdyti, jeigu kurio nors teršalo koncentracija aplinkos ore, apskaičiuota modeliavimo būdu be foninio aplinkos oro užterštumo, viršija mažiausio vidurkinimo laikotarpio ribinę aplinkos oro užterštumo vertę, nustatytas žmonių sveikatos apsaugai, nurodytą Teršalų, kurių kiekis aplinkos ore ribojamas pagal nacionalinius kriterijus, sąraše ir ribinėse aplinkos oro užterštumo vertėse <…>". **Objekte tokių teršalų nebus** (žr. 5.1 lentelę). Pagal šį punktą **poveikio aplinkos oro kokybei monitoringas neprivalomas.**

5.1 lentelė. *Teršalų sklaidos modeliavimo rezultatai*

Teršalo pavadinimas	**Ribinė vertė**		**Apskaičiuota didžiausia koncentracija nevertinant foninės taršos**	
			$C_{maks.}$	**$C_{maks.}$/ribinė vertė**
	vidurkis	**[µg/m³]**	**[µg/m³]**	**[vnt. dl.]**
1	**2**	**3**	**4**	**5**
Anglies monoksidas	8 valandos	10000	2,605	0,0003
Azoto dioksidas	1 valandos	200	4,038	0,0202
	metų	40	0,570	0,0143
Kietosios dalelės (KD_{10})	24 valandų	50	24,163	0,4833
	metų	40	8,446	0,2112
Kietosios dalelės ($KD_{2,5}$)	metų	20	4,284	0,2142
Sieros dioksidas	1 valandos	350	0,033	0,0001
	24 valandų	125	0,010	0,0001
Lakieji organiniai junginiai	pusės valandos	5000	21,233	0,0042
Formaldehidas	pusės valandos	100	2,575	0,0258
	24 valandų	10	1,993	0,1993

Aplinkos monitoringo nuostatų 11.1.1 punkte taip pat sakoma, kad poveikio aplinkos oro kokybei monitoringą turi vykdyti „<...> ūkio subjektai, kurių vykdomos veiklos metu išmetami teršalai, nurodyti Teršalų, kurių kiekis aplinkos ore ribojamas pagal nacionalinius kriterijus, sąraše ir ribinėse aplinkos oro užterštumo vertėse <...>, o veiklos metu vieno iš į aplinkos orą išmetamų teršalų pavojingumo rodiklis (toliau – TPR), apskaičiuotas šių Nuostatų 1 priedo 3 punkte nustatyta tvarka, yra didesnis nei 10^4 <…>". UAB „Homanit Lietuva" medienos plaušo plokščių gamyklos veiklos metu į aplinkos orą bus išmetamas **formaldehidas, kurio apskaičiuotas pavojingumo rodiklis yra didesnis nei 10^4** (žr. 1 poskyrį „Teršalų pavojingumo rodiklio (toliau TPR) skaičiavimas"). Pagal šį punktą, ūkio subjektui **poveikio aplinkos oro kokybei monitoringas privalomas.**

Ūkio subjektų aplinkos monitoringo nuostatų 11.1.2. p. sakoma, kad poveikio aplinkos oro kokybei monitoringą turi vykdyti „ūkio subjektai, kurių vykdomos veiklos metu išmetami teršalai, nurodyti Aplinkos oro užterštumo sieros dioksidu, azoto dioksidu, azoto oksidais, benzenu, anglies monoksidu, švinu, kietosiomis dalelėmis ir ozonu normose, patvirtintose aplinkos ministro ir sveikatos apsaugos ministro 2001 m. gruodžio 11 d. įsakymu Nr. 591/640 „Dėl Aplinkos oro užterštumo sieros dioksidu, azoto dioksidu, azoto oksidais, benzenu, anglies monoksidu, švinu, kietosiomis dalelėmis ir ozonu normų patvirtinimo", <...>, o teršalo koncentracija, apskaičiuota modeliavimo būdu be foninio aplinkos oro užterštumo, <u>viršija</u> mažiausio vidurkinimo laikotarpio žemutinę vertinimo ribą, nustatytą

sveikatos apsaugai, nurodytą Aplinkos oro kokybės vertinimo tvarkos aprašo, patvirtinto aplinkos ministro 2001 m. gruodžio 12 d. įsakymu Nr. 596 „Dėl Aplinkos oro kokybės vertinimo tvarkos aprašo patvirtinimo“, 2 priede <...>. **UAB „Homanit Lietuva“ medienos plaušo plokščių gamykloje tokių teršalų nebus** (žr. 5.2 lentelę)**. Poveikio aplinkos oro kokybei monitoringas pagal šį punktą neprivalomas.**

***5.2 lentelė**. Teršalų, kurių kiekis aplinkos ore ribojamas pagal Europos Sąjungos kriterijus, sklaidos modeliavimo rezultatų palyginimas su žemutine vertinimo riba, nustatyta žmogaus sveikatos apsaugai*

Teršalo pavadinimas	**Mažiausias vidurkinimo laikotarpis**	**Žemutinė vertinimo riba žmogaus sveikatos apsaugai**	**Maksimali apskaičiuota koncentracija, µg/m^3**	**Santykis: maksimali apskaičiuota / žemutinė vertinimo riba žmogaus sveikatos apsaugai**
Anglies monoksidas	8 valandų	50 % ribinės vertės (5 mg/m^3)	2,605	0,0005
Kietosios dalelės (KD_{10})	24 valandų	50 % ribinės vertės (25 µg/m^3 negali būti viršyta daugiau kaip 35 kartus per kalendorinius metus), t. y. taikomas 90,44 procentilis	24,163	0,9665
Azoto dioksidas	1 valandos	50 % ribinės vertės (100 µg/m^3, neturi būti viršyta daugiau kaip 18 kartų per kalendorinius metus), t. y. taikomas 99,8 procentilis	4,038	0,0404
Sieros dioksidas	24 valandų	40 % 24 valandų ribinės vertės (50 µg/m^3, negali būti viršyta daugiau kaip 3 kartus per bet kuriuos kalendorinius metus), t. y. taikomas 99,2 procentilis	0,010	0,0002

Poveikio aplinkos oro kokybei monitoringas pagal Ūkio subjektų aplinkos monitoringo nuostatų 11.1.3 ir 11.1.5 p. reikalavimus taip pat neprivalomas, nes:

- UAB „Homanit Lietuva“ medienos plaušo plokščių gamyklos veikla su gyvulininkyste nesusijusi;
- UAB „Homanit Lietuva“ medienos plaušo plokščių gamykloje nebus tiriami ir/ ar naudojami (išgaunami) angliavandenilių ištekliai.

Poveikio aplinkos oro kokybei monitoringas yra vykdomas nuolatinių matavimų, nenuolatinių matavimų arba matematinio modeliavimo būdu.

Nuolatinių matavimų būdas taikomas teršalams, kuriems nustatyta ES norma (CO; KD_{10}; $KD_{2,5}$; NO_2 ir SO_2), kuriems teisės aktuose nustatyta 1 valandos ribinė aplinkos oro užterštumo vertė, o koncentracija aplinkos ore, įvertinta modeliuojant taršos sklaidą, be foninio aplinkos oro užterštumo, viršija Aplinkos oro kokybės vertinimo tvarkos apraše, patvirtintame Lietuvos Respublikos aplinkos ministro 2001 m. gruodžio 12 d. įsakymu Nr. 596 „Dėl Aplinkos oro kokybės vertinimo tvarkos aprašo patvirtinimo“ žmonių sveikatos apsaugai nustatytą viršutinę vertinimo ribą. **UAB „Homanit Lietuva“ medienos plaušo plokščių gamykloje tokių teršalų nebus** (žr. 5.3 lentelę). **Poveikio oro kokybei monitoringas nuolatinių matavimo būdu neprivalomas.**

***5.3 lentelė**. Teršalų, kurių kiekis aplinkos ore ribojamas pagal Europos Sąjungos kriterijus, sklaidos modeliavimo rezultatų palyginimas su viršutine vertinimo riba, nustatyta žmogaus sveikatos apsaugai*

Teršalo pavadinimas	**Vidurkis**	**Viršutinė vertinimo riba žmogaus sveikatos apsaugai**	**Maksimali apskaičiuota koncentracija, µg/m^3**	**Santykis: maksimali apskaičiuota / viršutinė vertinimo riba žmogaus sveikatos apsaugai**	**Nuolatinio matavimo būdo taikymas**
Anglies monoksidas	8 valandų	70 % ribinės vertės (7 mg/m^3)	2,605	0,0004	**netaikomas**
Kietosios dalelės (KD_{10})	24 valandų	70 % ribinės vertės (35 µg/m^3 negali būti viršyta daugiau kaip 35 kartus per kalendorinius metus)	24,163	0,6904	**netaikomas**
	metinė	70 % ribinės vertės (28 µg/m^3)	8,446	0,3016	**netaikomas**
Kietosios dalelės ($KD_{2,5}$)	metinė	70 % ribinės vertės (17 µg/m^3)	4,284	0,2520	**netaikomas**
Azoto dioksidas	1 valandos	70 % ribinės vertės (140 µg/m^3, negali būti viršyta daugiau kaip 18 kartų per bet kuriuos kalendorinius metus)	4,038	0,0288	**netaikomas**
	metinė	80 % ribinės vertės (32 µg/m^3)	0,570	0,0178	**netaikomas**
Sieros dioksidas	24 valandų	40 % 24 valandų ribinės vertės (50 µg/m^3, negali būti viršyta daugiau kaip 3 kartus per bet kuriuos kalendorinius metus)	0,010	0,0002	**netaikomas**

Nenuolatinių matavimų būdas taikomas, kai:

- teršalų, kuriems nustatyta ES norma (CO; KD_{10}; $KD_{2,5}$; NO_2 ir SO_2), koncentracija aplinkos ore, įvertinta modeliuojant taršos sklaidą be foninio aplinkos oro užterštumo, neviršija Aplinkos oro kokybės vertinimo tvarkoje nustatytos mažiausio vidurkinimo laikotarpio viršutinės vertinimo ribos. Iš 5.3 lentelėje pateiktos informacijos matyti, kad sumodeliavus taršos sklaidą, nei vieno teršalo (kurio kiekis aplinkos ore ribojamas pagal Europos Sąjungos kriterijus) mažiausio vidurkinimo laikotarpio koncentracija neviršija žmonių sveikatos apsaugai nustatytos viršutinės vertinimo ribos.

  Tačiau atsižvelgiant į tai, kad nebus tenkinamos aukščiau išdėstytos sąlygos, reikalaujančios vykdyti teršalų, kuriems nustatyta ES norma, poveikio aplinkos kokybei (poveikio aplinkai) monitoringą, **CO; KD_{10}; $KD_{2,5}$; NO_2 ir SO_2 monitoringas nenuolatinių matavimo būdu** – **nenumatomas**.

- teršalų, kuriems nustatyta nacionalinė norma (LOJ ir H_2CO), o apskaičiuotas TPR yra didesnis kaip 10^4 (TPR>10^4). **UAB „Homanit Lietuva“ medienos plaušo plokščių gamyklos veiklos metu į aplinkos orą bus išmetamas formaldehidas, kurio apskaičiuotas pavojingumo rodiklis yra didesnis nei 10^4** (žr. 1 poskyrį „Teršalų pavojingumo rodiklio (toliau TPR) skaičiavimas“).

Formaldehido poveikio aplinkos oro kokybei monitoringas bus vykdomas nenuolatinių matavimų (instrumentiniu) būdu. Teršalo koncentracija aplinkos ore bus matuojama ne rečiau kaip 1 kartą per mėnesį veikiant įrenginiui (dujų biologinio valymo įrenginiui – Wessel Biocat Scrubber). Jei pagal numatytą monitoringo programą ir/ ar vykdant valstybinę aplinkos apsaugos kontrolę atliktų matavimų duomenys parodys, kad per 12 mėn. formaldehido koncentracija aplinkos ore bus mažesnė kaip 0,8 teršalo pusės valandos ribinės aplinkos oro užterštumo vertės (100 µg/m^3) dydžio (t. y. ne daugiau kaip 80 µg/m^3), monitoringo

programą derinančios institucijos bus prašoma leisti kontrolę (teršalo koncentracijos aplinkos ore matavimus) atlikti 1 kartą/ ketvirtyje (ne mažiau kaip 4 tolygiai per metus paskirstytus kartus).

Nežiūrint to, kad pagal teisinį reglamentavimą, nuolatiniai formaldehido koncentracijos aplinkos ore matavimai/ stebėsena neprivaloma, remiantis PŪV PAV išvada (2022 m. gegužės 13 d. AAA raštas Nr. (30.1)-A4E-5679 (žr. Paraiškos **priedą Nr. 2**), papildomai bus įrengta automatinė formaldehido koncentracijos aplinkos ore matavimo stotelė. Nuolatiniai formaldehido koncentracijos matavimo rezultatai leis objektyviai įvertinti formaldehido koncentraciją aplinkos ore (tiek 0,5 val., tiek 24 val. laikotarpiu). Nuolatiniai formaldehido kiekio (koncentracijos) aplinkos ore tyrimo rezultatai bus viešai skelbiami ir nuolat atnaujinami įmonės internetinėje svetainėje, adresu www.homanitlietuva.lt, skiltyje „*Tvarumas –Aplinkosauga – Formaldehido koncentracija aplinkos ore*“.

Poveikio aplinkos kokybei monitoringas kitiems aplinkos komponentams (paviršiniam, požeminiam ir drenažiniui vandeniui, dirvožemiui, biologinei įvairovei ir kraštovaizdžiui) **vykdomas nebus**, nes UAB „Homanit Lietuva“ planuojama vykdyti ūkinė veikla neatitinka Ūkio subjektų aplinkos monitoringo nuostatų 11.2; 11.3; 11.4; 11.5; 11.6 punktuose nurodytų sąlygų.

Poveikio paviršiniam vandeniui monitoringas nevykdomas, nes:

- UAB „Homanit Lietuva“ nėra ūkio subjektas, valantys nuotekas aglomeracijose nuo 2000 gyventojų ekvivalentų;
- UAB „Homanit Lietuva gamybinių nuotekų į aplinką neišleis. Susidaręs ir perteklinis (apytakinėje sistemoje nebepanaudotas) technologinis vanduo kartu su buitinėmis nuotekomis per vieną išleistuvą (numatyta prisijungimo vieta Šiltnamių g., šul. Nr. F-119; x-577355; y-6050003 (LKS-94)) bus išleidžiamas į viešojo nuotekų tvarkytojo UAB „Vilniaus vandenys“ eksploatuojamus centralizuotus buitinių nuotekų tinklus. Į miesto nuotekų tinklus išleidžiamų teršalų koncentracijos neviršys Nuotekų tvarkymo reglamente (Žin., 2006, Nr. 59-2103; aktuali redakcija) nustatytų leidžiamų koncentracijų.
- įmonė neeksploatuoja buitinių nuotekų filtravimo įrenginų (> 50 m^3 per dieną maksimalaus galimo našumo), kai į jų sanitarinę apsaugos zoną patenka paviršinio vandens telkinys;
- poveikio paviršiniam vandeniui monitoringo vykdymas nenumatytas PAV ataskaitoje/ statinio projekte, parengtuose teisės aktų nustatyta tvarka.

Poveikio požeminiam vandeniui monitoringas nevykdomas, nes:

- energijos gamybos įrenginių instaliuota šiluminė galia nesiekia 300 MW;
- veikloje nėra naudojami tradicinių angliavandenilių ištekliai, įmonėje neperdirbama nafta, nėra vykdomi naftos bei naftos produktų, aplinkai pavojingų cheminių medžiagų krovimas ar saugojimas;
- įmonė negamina popieriaus, celiuliozės, atominės energijos;
- įmonė neužsiima radioaktyvių atliekų tvarkymu, saugojimu ar laidojimu, nenaudoja ir nešalina pavojingų atliekų (ūkio darbuose susidariusios pavojingos atliekos pagal sudarytą sutartį atiduodamos tokias atliekas turintiems teisę šalinti atliekų tvarkytojams);
- įmonė negamina cheminių medžiagų, neapdoroja eksploatuoti netinkamų transporto priemonių;
- įmonė nevykdo anglies dioksido geologinio saugojimo veiklos;
- įmonėje neauginamos mėsinės kiaulės, paršavedės ir (arba) paukščiai;
- įmonė neprižiūri sąvartynų po uždarymo;
- įmonė neužsiima išsklaidytųjų angliavandenilių išteklių tyrimu ir (ar) naudojimu (gavyba);

- įmonė neeksploatuoja degalinių su Nuostatų 11.3.2.1 punkte nurodytomis išlygomis;
- įmonė neeksploatuoja įrenginių, skirtų pavojingoms atliekoms šalinti arba joms naudoti, neeksploatuoja įrenginių, kuriuose atliekamas medžiagų, daiktų arba gaminių paviršiaus apdorojimas;
- įmonė neeksploatuoja nuotekų valymo įrenginių, kurių pajėgumas didesnis kaip 10 000 gyventojų ekvivalento, nuotekų filtravimo įrenginių (didesnio kaip 50 m^3 per parą našumo);
- įmonėje nėra objektų, kurių statinio projekte būtų numatytas požeminio vandens monitoringas;
- įmonės teritorijoje nėra eksploatuojamos vandenvietės (vandens tiekimo, natūralaus ir gydomojo mineralinio vandens), požeminės hidrosferos sausinimo objektų;
- poveikio požeminiam vandeniui monitoringo vykdymas nenumatytas PŪV PAV ataskaitoje/statinio projekte, parengtuose teisės aktų nustatyta tvarka.

Poveikio drenažiniam vandeniui monitoringas nevykdomas, nes:

- UAB „Homanit Lietuva“ nevykdo Nuostatų 8.3.1.12 punkte nurodytos veiklos ir neskleidžia mėšlo ir (ar) srutų tręšiamuose laukuose;
- Įmonei netaikomi Nuotekų dumblo reikalavimai.

Poveikio dirvožemiui monitoringas nevykdomas, nes:

- poveikio dirvožemiui monitoringo vykdymas nenumatytas PŪV PAV ataskaitoje/statinio projekte, parengtuose teisės aktų nustatyta tvarka;
- įmonėje netiriami ir (ar) nenaudojami išsklaidytųjų angliavandenilių ištekliai.

Poveikio biologinei įvairovei, kraštovaizdžiui monitoringas nevykdomas, nes:

- poveikio biologinei įvairovei, kraštovaizdžiui monitoringo vykdymas nenumatytas PŪV PAV ataskaitoje/statinio projekte, parengtuose teisės aktų nustatyta tvarka.

5^1. Ūkinės veiklos objekte vykdomo sistemingo užteršimo pavojaus įvertinimo aprašymas (pildoma, kai monitoringo programoje nenumatoma tirti požeminio vandens ir (ar) dirvožemio užterštumo atitinkamomis įrenginyje naudojamomis, gaminamomis ar iš jų išleidžiamomis pavojingomis medžiagomis pagal Nuostatų 1 priedo 16.6 ir (ar) 18 punkto reikalavimus).

Punktas nepildomas. Požeminio vandens ir/ar dirvožemio monitoringo UAB „Homanit Lietuva“ medžio plaušo plokščių gamyklos teritorijoje vykdyti neplanuojama.

6. Matavimo vietų skaičius bei matavimo vietų parinkimo principai ir pagrindimas.

Poveikio aplinkos oro kokybei matavimo vietų skaičius parinktas atsižvelgiant į reljefą, vyraujančio vėjo kryptį, vyraujantį (didžiausią įtaką darantį) taršos šaltinį, vyraujančio taršos šaltinio (kamino) fizinius parametrus, teršalų sklaidos žemėlapių informaciją, planuojamų eksploatuoti dujų biologinio valymo įrenginio (a. t. š. 003) vietą artimiausių visuomeninės paskirties ir gyvenamųjų namų/ teritorijų atžvilgiu.

Taip pat atsižvelgta į AAA specialistų 2022 m. balandžio 15 d. teiktas rekomendacijas monitoringo vietų parinkimui (žr. Paraiškos **priedą Nr. 14** „UAB „Homanit Lietuva“ medžio plaušo plokščių gamyklos į aplinkos orą išmetamo formaldehido monitoringo vietos parinkimas“).

Nežiūrint to, kad pagal teisinį reglamentavimą, PŪV nuolatiniai teršalų koncentracijos aplinkos ore matavimai/ stebėsena neprivaloma, remiantis PŪV PAV išvada (2022 m. gegužės 13 d. AAA raštas Nr. (30.1)-A4E-5679 (žr. Paraiškos **priedą Nr. 2**), papildomai numatyta įrengti automatinę formaldehido koncentracijos aplinkos ore matavimo stotelę. Formaldehido koncentracijos aplinkos ore stebėsena **nuolatinių matavimų būdu** bus atliekama vienoje iš AAA specialistų rekomenduotoje vietoje, socialiai jautraus objekto - Pagirių progimnazijos, teritorijos ribose ar šalia jos (priklausomai nuo techninių galimybių). Formaldehido koncentracijos aplinkos ore matavimai bus atliekami nepertraukiamai, 0,5 val. dažnumu. Oro kokybės stebėsenos sistemą sudarys pažangūs oro kokybės jutikliai, susieti su duomenų vizualizacijos ir analizės programine įranga: nuolatiniai formaldehido kiekio (koncentracijos) aplinkos ore tyrimo rezultatai bus viešai skelbiami ir nuolat atnaujinami įmonės internetinėje svetainėje, adresu wwww.homanitlietuva.lt, skiltyje „*Tvarumas - Aplinkosauga – Formaldehido koncentracija aplinkos ore*“.

Nenuolatinių matavimų būdu formaldehido koncentracijos aplinkos ore matavimai bus atliekami 1,5–2 m aukštyje nuo žemės paviršiaus. Mėginiai bus imami dviejuose taškuose pavėjinėje kryptyje – tie įmonės teritorijos riba ir artimiausia gyvenamąja aplinka. Taip pat viename taške – priešvėjinėje pusėje. Matavimų trukmė – 30 min. Koncentracijos aplinkos ore matavimus instrumentiniu būdu atliks akredituotos laboratorijos, atitinkančios LR aplinkos ministro 2004 m. gruodžio 30 d. įsakymo Nr. D1-711 „Dėl leidimų atlikti taršos šaltinių išmetamų ir (arba) išleidžiamų į aplinką teršalų ir teršalų aplinkos elementuose (ore, vandenyje, dirvožemyje) laboratorinius tyrimus ir (ar) matavimus ir (ar) imti ėminius laboratoriniams tyrimams atlikti išdavimo, leidimų galiojimo sustabdymo, galiojimo sustabdymo panaikinimo, leidimų galiojimo panaikinimo taisyklių patvirtinimo“ (Žin., 2005., aktuali redakcija) reikalavimus.

Detali informacija pateikiama lentelėje žemiau.

Rekomenduojamos poveikio aplinkos oro kokybei monitoringo vietos

Matavimo metu nustatyta vyraujanti vėjo kryptis	**Matavimo taško Nr.**	**Matavimo pusė vėjo krypties atžvilgiu**	**Atstumas nuo a. t. š./ įmonės teritorijos ribos**	**Reglamentavimas**	**Matavimo metu stebimos sąlygos**	**Matavimo dažnis**	**Mėginio paėmimo trukmė**
1	**2**	**3**	**4**	**5**	**6**	**7**	**8**
Šiaurės (Š)	Š-1	*Pavėjinė*	Ties įmonės teritorijos riba / ~ 260 m nuo a. t. š. 003/ *x-576838; y-6051016*	Ūkio subjektų aplinkos monitoringo nuostatos	Oro srauto greitis, temperatūra, vėjo kryptis ir greitis, atmosferos slėgis, mėginio paėmimo laikas, kitos matavimo metu stebėtos aplinkybės	**1 kartą per mėnesį** veikiant įrenginiui (dujų biologinio valymo įrenginiui)	30 min
	Š-2		Ties artimiausia gyvenamąja aplinka/ ~ 440 m nuo a. t. š. 003/ *x-576838; y-6051188*				
	P-1	*Priešvėjinė*	Ties įmonės teritorijos riba/ ~ 750 m nuo a. t. š. 003/ *x-576917; y-6049995*				
Šiaurės rytų (ŠR)	ŠR-1	*Pavėjinė*	Ties įmonės teritorijos riba/ ~ 260 m atstumu nuo a. t. š. 003/ *x-577079; y-6050884*				
	ŠR-2		Ties artimiausia gyvenamąja aplinka/ ~ 350 m nuo a. t. š. 003/ *x-577153; y-6050942*				
	PV-1	*Priešvėjinė*	Ties įmonės teritorijos riba/ ~ 400 m atstumu nuo				

Matavimo metu nustatyta vyraujanti vėjo kryptis	Matavimo taško Nr.	Matavimo pusė vėjo krypties atžvilgiu	Atstumas nuo a. t. š./ įmonės teritorijos ribos	Reglamentavimas	Matavimo metu stebimos sąlygos	Matavimo dažnis	Mėginio paėmimo trukmė
1	**2**	**3**	**4**	**5**	**6**	**7**	**8**
			a. t. š. 003/ *x-576600; y-6050431*				
Rytų (R)	R-1	*Pavėjinė*	Ties įmonės teritorijos riba/ ~ 260 m atstumu nuo a. t. š. 003/ *x-577111; y-6050789*				
	R-2		Ties artimiausia gyvenamąja aplinka/ ~ 450 m nuo a. t. š. 003/ *x-577301; y-6050797*				
	V-1	*Priešvėjinė*	Ties įmonės teritorijos riba/ ~ 440 m atstumu nuo a. t. š. 003/ *x-576481; y-6050963*				
Pietryčių (PR)	PR-1	*Pavėjinė*	Ties įmonės teritorijos riba/ ~ 670 m nuo a. t. š. 003/ *x-577478; y-6050500*				
	PR-2		Ties artimiausia gyvenamąja aplinka (pramonės parko teritorijos riba)/ ~ 880 m nuo a. t. š. 003/ *x-577629; y-6050344*				
	ŠV-1	*Priešvėjinė*	Ties įmonės teritorijos riba/ ~ 430 m nuo a. t. š. 003/ *x-576478; y-6050963*				
Pietų (P)	P-1	*Pavėjinė*	Ties įmonės teritorijos riba/ ~ 750 m nuo a. t. š. 003/ *x-576917; y-6049995*				
	P-2		Ties artimiausia gyvenamąja aplinka/ ~ 1000 m nuo a. t. š. 003/ *x-576917; y-6049757*				
	Š-1	*Priešvėjinė*	Ties įmonės teritorijos riba / ~ 260 m nuo a. t. š. 003/ *x-576838; y-6051016*				
Pietvakarių (PV)	PV-1	*Pavėjinė*	Ties įmonės teritorijos riba/ ~ 400 m atstumu nuo a. t. š. 003/ *x-576600; y-6050431*				
	PV-2		Ties artimiausia gyvenamąja aplinka/ ~ 640 m nuo a. t. š. 003/ *x-576465; y-6050252*				
	ŠR-1	*Priešvėjinė*	Ties įmonės teritorijos riba/ ~ 260 m atstumu nuo a. t. š. 003/ *x-577079; y-6050884*				
Vakarų (V)	V-1	*Pavėjinė*	Ties įmonės teritorijos riba/ ~ 440 m atstumu nuo a. t. š. 003/ *x-576481; y-6050963*				
	V-2		Ties artimiausia gyvenamąja aplinka/ ~ 580 m nuo				

Matavimo metu nustatyta vyraujanti vėjo kryptis	Matavimo taško Nr.	Matavimo pusė vėjo krypties atžvilgiu	Atstumas nuo a. t. š./ įmonės teritorijos ribos	Reglamentavimas	Matavimo metu stebimos sąlygos	Matavimo dažnis	Mėginio paėmimo trukmė
1	**2**	**3**	**4**	**5**	**6**	**7**	**8**
			a. t. š. 003/ *x-576275; y-6050741*				
	R-1	*Priešvėjinė*	Ties įmonės teritorijos riba/ ~ 260 m atstumu nuo a. t. š. 003/ *x-577111; y-6050789*				
Šiaurės vakarų (ŠV)	ŠV-1	*Pavėjinė*	Ties įmonės teritorijos riba/ ~ 430 m nuo a. t. š. 003/ *x-576478; y-6050963*				
	ŠV-2		Ties artimiausia gyvenamąja aplinka/ ~ 600 m nuo a. t. š. 003/ *x-576341; y-6051074*				
	PR-1	*Priešvėjinė*	Ties įmonės teritorijos riba/ ~ 670 m nuo a. t. š. 003/ *x-577478; y-6050500*				

7. Veiklos objekto (-ų)) išsidėstymas žemėlapyje (-iuose), schema (-os) su pažymėtomis stebėjimo vietomis nurodant taršos šaltinių (išleistuvo (-ų)) koordinates bei monitoringo vietų koordinates LKS-94 koordinačių sistemoje.

UAB „Homanit Lietuva“ medienos plaušo plokščių gamyklos situacijos (pastatų ir įrenginių išsidėstymo) planas pateiktas Paraiškos **priede Nr. 4**, teritorijos planas su pažymėtomis pagrindinėmis buitinių, gamybinių ir paviršinių nuotekų tvarkymo sistemų komunikacijomis, statiniais ir įrenginiais – pateiktas Paraiškos **priede Nr. 18**, įmonės teritorijos ir apylinkių planas su pažymėtomis oro monitoringo vietomis pateiktas 7.1 pav.

7.1 lentelė. *Poveikio vandens kokybei monitoringo planas.*

UAB „Homanit Lietuva“ medžio plaušo plokščių gamyklai nėra poreikio vykdyti poveikio vandens kokybei monitoringą. Planuojama vykdyti ūkinė veikla neatitinka Ūkio subjektų aplinkos monitoringo nuostatų 11.2 punkte nurodytos sąlygos.

7.2 lentelė. *Poveikio oro kokybei monitoringo planas.*

Eil. Nr.	Nustatomi parametrai	Vertinimo kriterijus[1]	Matavimų vieta		Matavimo dažnumas	Numatomas matavimo metodas[2]
			pavadinimas	koordinatės		
1	2	3	4	5	6	7
1	Formaldehidas aplinkos ore, mg/m^3	Pusės valandos ribinė aplinkos oro užterštumo vertė lygi 0,1 mg/m^3	*Dviejuose taškuose pavėjinėje pusėje*: • ties įmonės teritorijos riba (mėginys Nr. 1) • ties artimiausia gyvenamąja aplinka (mėginys Nr.2) Papildomas mėginys imamas *priešvėjinėje pusėje:* • ties įmonės teritorijos riba, (mėginys Nr. 3)	Koordinatės keisis, priklausomai nuo vyraujančio vėjo krypties[4]	**1 kartą per mėnesį**[3] veikiant įrenginiui (dujų biologinio valymo įrenginiui)	**Fotometrinis**, vadovaujantis LR aplinkos ministro 2004 m. vasario 11 d. įsakymu Nr. D1-68 „Dėl stacionarių taršos šaltinių išmetamų į aplinkos orą teršalų laboratorinės kontrolės metodinių rekomendacijų patvirtinimo“ (Žin., 2004, Nr. 39-1281; aktuali redakcija). Esant poreikiui, laboratorija gali pasirinkti ir kitus teršalų matavimo metodus, nurodytus Stacionarių taršos šaltinių išmetamų į aplinkos orą teršalų laboratorinės kontrolės metodinėse rekomendacijose.

Pastabos:
[1]Ribinės ar siektinos aplinkos oro užterštumo vertės, su kuriomis bus lyginami matavimų rezultatai.
[2]Galiojantis teisės aktas, kuriuo nustatytas matavimo metodas, galiojančio standarto žymuo ar kitas metodas
[3]Jei pagal numatytą monitoringo programą ir/ ar vykdant valstybinę aplinkos apsaugos kontrolę atliktų matavimų duomenys parodys, kad per 12 mėn. formaldehido koncentracija aplinkos ore bus mažesnė kaip 0,8 teršalo pusės konkrečiam teršalui nustatytos valandos ribinės aplinkos oro užterštumo vertės, kontrolę (teršalo koncentracijos aplinkos ore matavimus) bus tikslinga atlikti 1 kartą/ ketvirtyje (ne mažiau kaip 4 tolygiai per metus paskirstytus kartus).
[4] žr. 6 punktą „Matavimo vietų skaičius bei matavimo vietų parinkimo principai ir pagrindimas“.

7.3 lentelė. *Poveikio požeminiam vandeniui monitoringo planas.*

UAB „Homanit Lietuva“ medžio plaušo plokščių gamyklai nėra poreikio vykdyti poveikio požeminiam vandeniui monitoringą. Planuojama vykdyti ūkinė veikla neatitinka Ūkio subjektų aplinkos monitoringo nuostatų 11.3 punkte nurodytų sąlygų.

7.4 lentelė. *Poveikio drenažiniam vandeniui monitoringo planas.*

UAB „Homanit Lietuva“ medžio plaušo plokščių gamyklai nėra poreikio vykdyti poveikio drenažiniam vandeniui monitoringą. Planuojama vykdyti ūkinė veikla neatitinka Ūkio subjektų aplinkos monitoringo nuostatų 11.4 punkte nurodytų sąlygų.

7.5 lentelė. *Poveikio aplinkai (dirvožemiui, biologinei įvairovei, kraštovaizdžiui) monitoringo planas.*

UAB „Homanit Lietuva“ medžio plaušo plokščių gamyklai nėra poreikio vykdyti poveikio aplinkos kokybei (dirvožemiui, biologinei įvairovei, kraštovaizdžiui) monitoringą. Planuojama vykdyti ūkinė veikla neatitinka Ūkio subjektų aplinkos monitoringo nuostatų 11.5 ir 11.6 punktuose nurodytų sąlygų.

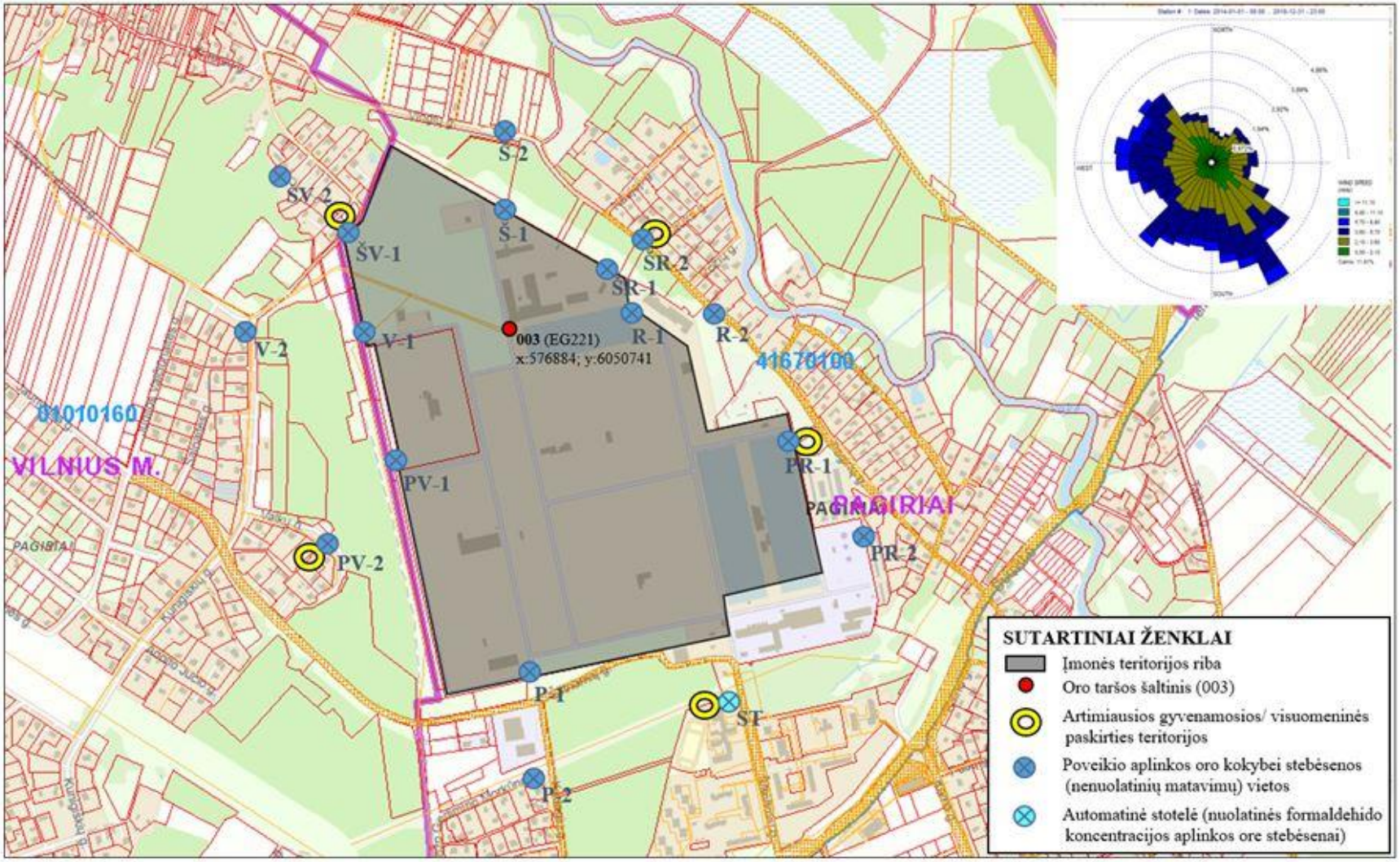

7.1 pav. UAB „Homanit Lietuva“ medžio plaušo plokščių gamyklos teritorijos ir apylinkių planas su pažymėtomis oro monitoringo vietomis

V. PAPILDOMA INFORMACIJA

8. Nurodoma papildoma informacija ar dokumentai, kuriuos būtina parengti pagal kitų teisės aktų, reikalaujančių iš ūkio subjektų vykdyti aplinkos monitoringą, reikalavimus.

Papildomų dokumentų ar reikalavimų nėra.

9. Nurodomi, kokie Ūkio subjektų taršos šaltinių išmetamų/išleidžiamų teršalų monitoringo nuolatinių matavimų rezultatai (pvz.: savaitės, paros, valandos) privalo būti saugomi.

UAB „Homanit Lietuva" iš taršos šaltinių išmetamų/išleidžiamų teršalų nuolatinių matavimų nevykdys, t. y. medžio plaušo plokščių gamykloje nebus taršos šaltinių, kuriuose būtų įrengta nuolat veikianti išmetamų teršalų monitoringo sistema. Nenuolatinių matavimų rezultatai saugomi įmonės archyve 10 metų.

VI. DUOMENŲ IR ATASKAITŲ TEIKIMO TERMINAI BEI GAVĖJAI

10. Nurodomi duomenų, informacijos ir/ar monitoringo ataskaitų teikimo terminai bei gavėjai.

Taršos šaltinių išmetamų/išleidžiamų teršalų monitoringo nenuolatinių matavimų duomenys, nurodyti Nuostatų 3 priede, saugomi įmonės archyve ir pateikiami Vilniaus regiono aplinkos apsaugos departamentui arba Aplinkos apsaugos agentūrai pareikalavus.

Praėjusio metų ketvirčio taršos šaltinių išmetamų/ išleidžiamų teršalų monitoringo duomenys, praėjusių kalendorinių metų monitoringo ataskaitos taip pat skelbiamos įmonės interneto svetainėje, adresu www.homanitlietuva.lt, skiltyje „*Tvarumas – Aplinkosauga – Aplinkos monitoringo ataskaitos*".

Programą parengė Neringa Šermukšnienė, 8 604 33664
(Vardas ir pavardė, telefonas)

UAB „Homanit Lietuva" generalinis direktorius
(Ūkio subjekto vadovo ar jo įgalioto asmens pareigos)

(Parašas)

Andrius Ostrauskas
(Vardas ir pavardė)

2023 02 13
(Data)

SUDERINTA

(Monitoringo programą derinančios institucijos vadovo pareigos)
A. V.

(Parašas)
(Vardas ir pavardė)

(Data)

APLINKOS APSAUGOS AGENTŪRA

TARŠOS INTEGRUOTOS PREVENCIJOS IR KONTROLĖS LEIDIMAS Nr. T-V.8-37/2023

3	0	4	9	9	4	9	0	7

(ūkio identifikavimo kodas)

UAB „Homanit Lietuva“ medžio plaušo plokščių gamykla
Šiltnamių g. 33, Pagirių k., Pagirių sen., Vilniaus r. sav., tel.: +370 669 61909

(ūkinės veiklos objekto pavadinimas, adresas, telefonas)

UAB „Homanit Lietuva“, Šiltnamių g. 29A, Pagirių k., Pagirių sen., Vilniaus r.,
tel.: +370 669 61909 info@homanit.lt

(veiklos vykdytojas, jo adresas, telefono, fakso Nr., elektroninio pašto adresas)

Leidimą (be priedų) sudaro 61 puslapis

Išduotas Aplinkos apsaugos agentūros 2023 m. gegužės d.

Direktorė Milda Račienė
(Vardas, pavardė) (Parašas)
A.V.

Paraiška leidimui gauti suderinta su:
Nacionalinio visuomenės sveikatos centro prie Sveikatos apsaugos ministerijos Vilniaus departamentu 2022-10-19 raštu Nr. (10-11 14.3.12 Mr)2-50897

(derinusios institucijos pavadinimas, suderinimo data

I. BENDROJI DALIS

1. Įrenginio pavadinimas, gamybos (projektinis) pajėgumas arba vardinė (nominali) šiluminė galia, vieta (adresas).

UAB „Homanit Lietuva“ medžio plaušo plokščių gamyklos veiklavietė Vilniaus r. sav., Pagirių sen., Pagirių k., Šiltnamių g. 33, žemės sklype kad. Nr. 4167/0100:1267. Žemės sklypo plotas – 73,5971 ha. Žemės sklypo naudojimo paskirtis – kita, naudojimo būdas – pramonės ir sandėliavimo objektų teritorijos. Sklypas nuosavybės teise priklauso UAB „Homanit Lietuva“.

Teritorija suformuota rengiant detalųjį planą „Žemės sklypų (kad. Nr. 4167/0100:148, kad. Nr. 4167/0100:60), esančių Vilniaus r. sav., Pagirių sen., Pagirių k. detaliojo plano keitimas“.

MDF/HDF plokščių gamybos apimtys – 312 640 m^3 plokščių per metus, 947 m^3 plokščių per parą.

Technologinį biokuro deginimo įrenginį sudaro 4,4 MW termotepalo kaitintuvas, 18,4 MW (16 bar) garo generatorius, 26,7 MW karšto oro generatorius.

Dujinę katilinę sudaro 1,786 MW galios (2,5 t/val. našumo) garo katilas ir 3 vnt. dujomis kūrenami karšto vandens katilai (1x1 MW, 1x1,600 MW, 1x 2 MW). Garas reikalingas medžio plaušo plokštės gamybos technologiniam procesui (dažymo linijos džiovyklų šildymui). Karštas vanduo bus tiekiamas į gamyklos šildymo sistemą (naudojamas pastatų šildymui bei buitinėms reikmėms). Garo katilinė bus naudojama retai – biokuro deginimo įrenginio profilaktinio aptarnavimo metu (1-2 savaites per metus) bei šaltuoju metų laiku (~1mėn) – jei neužtektų biokuro deginimo įrenginio našumo. Vandens katilai taip pat bus naudojami tik šaltuoju metų laiku.

2. Ūkinės veiklos aprašymas

Medžio plaušo plokščių gamybos technologinis procesas.

UAB „Homanit Lietuva“ medžio plaušo plokščių gamyklos principinė MDF/HDF gamybos ir apdirbimo technologinė schema pateikta 5 pav., detali technologinė schema **priede Nr.1.**

Medžio plaušo plokščių gamybos procesas prasideda atvežtinės medienos (įvairaus ilgio rąstų) nužievinimu. Medienos sandėliavimo aikštelėje (sklypo plane pažymėta 26) sandėliuojami medienos rąstai *nužievinami* nužievinimo linijoje (nužievinimo linija sklypo plane pažymėta 11; technologinėje schemoje pažymėta 11.000). Nužievinimo linijoje pašalinta žievė ir medienos liekanos laikinam saugojimui (iki kol bus priskirtos šalutiniam gamybos produktui ir panaudotos kaip biokuras) kreipiamos į tam skirtą vietą - kaupimo/surinkimo bunkerį (technologinėje schemoje pažymėta 11.140), iš kurio ilgesniam saugojimui pagal poreikį - į biokuro sandėliavimo aikštelę. Sukauptas gamybos liekanas nustatyta tvarka priskyrus šalutiniam gamybos produktui numatyta panaudoti kaip biokurą šilumos energijos gamybai - tiekti į biokuru kūrenamo termotepalo pašildymo įrenginio kuro tiekimo sistemą (sklypo plane pažymėta 06).

Nužievinti rąstai transporteriais (per metalo detektorių, kurio pagalba pašalinami netinkami smulkinimui rąstai) tiekiami į smulkinimo liniją (technologinėje schemoje pažymėta 12.000), kur *susmulkinami į medienos skiedras* (~4x5 cm). Rąstai, netinkami smulkinimui, pašalinami manipuliatoriaus su rąstų nukrovimo

greiferiu (technologinėje schemoje pažymėta 12.025) pagalba. Tinkami smulkiniai (medienos skiedros) toliau juostiniu konvejeriu gabenamos į tarpinę saugyklą (sklypo plane pažymėta 10) ir skiedrų rūšiavimo įrenginiuose (sklypo plane pažymėta 5) atsijojus smulkiąją frakciją - į gamybą. Atsijota itin smulki medžiaga bus kaupiama tam skirtoje vietoje – bunkeryje 14.019 iki kol gamybos liekanos nustatyta tvarka bus priskirtos šalutiniam gamybos produktui ir kaip biokuras panaudotos šilumos energijos gamybai (tiekiamos į biokuru kūrenamo termotepalo pašildymo įrenginio kuro tiekimo sistemą).

Iš smulkintuvo susmulkinta skiedra transporterių (technologinėje schemoje pažymėta 12.040, 12.065, 12.070 ir 12.080) pagalba patenka į du po 6000 m^3 skiedros kaupimo bunkerius (technologinėje schemoje pažymėta 15.020, 15.010). Į skiedros kaupimo bunkerius tiekiama ir atvežtinė skiedra, atvežtinės skiedros tiekimo įrenginių sistema technologinėje schemoje pažymėta 14.000. Netinkamos stambios frakcijos atvežtinės skiedros nukreipiamos į surinkimo bunkerį 14.019, iš kurio ilgesniam saugojimui - į biokuro sandėliavimo aikštelę iki kol, nustatyta tvarka, priskiriamos šalutiniam gamybos produktui ir panaudotos kaip biokuras (tiekiamos į biokuru kūrenamo termotepalo pašildymo įrenginio kuro tiekimo sistemą šilumos energijos gamybai).

Iš bunkerių skiedra transporteriais (technologinėje schemoje pažymėta 15.015; 15.025 15.030; 15.035, 15.040) patenka į diskinį plokštelinį skiedros sijojimo įrenginį (technologinėje schemoje pažymėta 15.090). Sijojimo įrenginys atskiria tinkamą technologiniam procesui skiedrą nuo smulkios ir stambios frakcijos skiedros. Technologiniam procesui netinkama smulkios frakcijos skiedra surenkama į tam skirtą konteinerį (technologinėje schemoje pažymėta 18.430) (laikinam kaupimui) ir jame gabenama į biokuro sandėliavimo aikštelę (ilgesniam saugojimui) iki kol, nustatyta tvarka, priskiriama šalutiniam gamybos produktui ir panaudojama kaip biokuras šilumos energijos gamybai - tiekiama į biokuru kūrenamo termotepalo pašildymo įrenginio kuro tiekimo sistemą. Stambios frakcijos skiedra tiekiama į smulkintuvą (technologinėje schemoje pažymėta 15.100), kuriame *susmulkinama*. Iš susmulkintos tinkamos skiedros, transporteriuose (technologinėje schemoje pažymėta 15.130, 15.135, 15.138) pašalinamos geležinės ir kito metalo atliekos, tuomet skiedra per įrenginius (technologinėje schemoje pažymėta 15.140, 15.160, 15.170) transportuojama į medienos plaušinimo sistemos įrenginius (technologinėje schemoje pažymėta 18.000). Plaušinimo sistemos įrenginiuose vyksta medienos skiedros *išplaušinimas*. Skiedros kaitinamos maždaug 5-10 minučių pirminio garinimo talpoje (technologinėje schemoje pažymėta 18.010), prisotintais garais, tuomet sraigtiniu transporteriu transportuojamos į šutinimo kamerą (technologinėje schemoje pažymėta 18.110), kurioje kaitinamos 180-200°C temperatūroje. Suminkštintos skiedros, išplaušinimo įrenginyje padidintame slėgyje yra sumalamos tarp dviejų girnų į medienos plaušą.

Gauta medienos plaušo masė su garu transportuojama vamzdžių sistemomis į džiovinimo sistemos įrenginius (technologinėje schemoje pažymėta 20.000). Šiose linijose plaušas klijuojamas ir džiovinamas (sklypo plane pažymėta 3.1) karšto oro srove, gaunama iš termotepalo pašildymo įrenginio. Klijai (derva MUF/UF, Kaurit glue 335 liquid) skystame pavidale, įpurškiami aukštu slėgiu į transportavimo liniją prieš pat džiovyklę, „Pro Jet“ klijų tiekimo sistemos įrenginiu (technologinėje schemoje pažymėta 30.800). Džiovinimas vykdomas karštų dūmų vamzdyne (technologinėje schemoje pažymėta 20.370). Sumaišyti su karštais dūmais medienos masės plaušai išdžiovinami ir ventiliatorių pagalba tiekiami į plaušo nusodinimo ciklonų sistemą (technologinėje schemoje pažymėta 20.400) su įrengtais išmetimo į aplinką vožtuvais (technologinėje schemoje pažymėta 20.445). Įprastinėmis sąlygomis vožtuvai būna uždaryti ir užterštas oras patenka į dujų biologinio valymo sistemą (technologinėje schemoje pažymėta 22.000).

Išdžiovintas plaušas patenka į plaušo klasifikavimo sistemos įrenginius (technologinėje schemoje pažymėta 24.000), kuriuose iš plaušo srauto atskiriamos ir pašalinamos stambios plaušo ir klijų priemaišos, plaušas rūšiuojamas atskiriant broką (technologinėje schemoje pažymėta 20.420). Rūšiavimo proceso metu

susidariusios gamybos liekanos iki kol, nustatyta tvarka, priskiriama šalutiniam gamybos produktui ir panaudojama kaip biokuras šilumos energijos gamybai (kreipiamos į biokuru kūrenamo termotepalo pašildymo įrenginio kuro tiekimo sistemą), laikomos tam skirtoje vietoje: stambios frakcijos plaušas nukreipiamas į surinkimo bunkerį (technologinėje schemoje pažymėta 20.450). Į plaušo rūšiuotuvus paduodamas recirkuliacinis valyto oro srautas iš dulkių nusodinimo sistemos ir švarus oras iš aplinkos šviežio oro tiekimo ventiliatoriais (technologinėje schemoje pažymėta 24.133; 24.233), kuris tinkamą plaušą transportuoja į dulkių nusodinimo ciklonus (technologinėje schemoje pažymėta 24.140; 24.240). Iš jų, atskyrus orą, plaušas subyra į du paskirstymo bunkerius (technologinėje schemoje pažymėta 33.300; 33.200), esančius formavimo bunkerio įrenginiuose (technologinėje schemoje pažymėta 33.000).

Ciklonuose nuo dūmų atskirti plaušai yra tiekiami į formavimo liniją (technologinėje schemoje pažymėta 35.000). Formavimo linijoje atliekamas pirminis *plaušo kilimo formavimas ir presavimas*. Suformuojamas vientiso storio kilimas, apipjaunamas iš kraštų ir patikrinama ar nėra metalo priemaišų. Toliau plaušo kilimas patenka į karštą presą (technologinėje schemoje pažymėta 37.000), kuris naudodamas slėgį ir šilumą sukuria ištisinę medienos plaušo plokštę. Presuojant ir kaitinant suformuojama norimo storio ir tankio plokštė.

Preso gale pjūklai (technologinėje schemoje pažymėta 40.050) nenutrūkstamu procesu šią ištisinę medienos plaušo juostą pjausto į plokštes. Susidariusios nuopjovos *smulkinamos* (technologinėje schemoje smulkintuvai pažymėti 35.520 ir 40.120) ir *trupinamos* (technologinėje schemoje trupintuvas pažymėtas 40.200). Visos medžio plaušo plokštės pjovimo metu susidariusios gamybos liekanos iki kol, nustatyta tvarka, priskiriamos biokurui, yra laikomos tam skirtose vietose (plaušo plokštės smulkinimo metu susidariusios dulkės ir smulkiniai surenkami silosuose (technologinėje schemoje pažymėti 27.350 ir 27.450); plaušo plokštės trupinimo metu susidarę smulkiniai surenkami bunkeryje (technologinėje schemoje pažymėta 40.220). Ilgesniam gamybos liekanų sandėliavimui skirta biokuro sandėliavimo aikštelė. Tik nustatyta tvarka gamybos liekanas priskyrus šalutiniam gamybos produktui, jos gali būti naudojamos kaip biokuras – tiekiamos į termotepalo pašildymo įrenginio kuro tiekimo sistemą šilumos energijos gamybai. Iš džiovyklos ir preso ištrauktos dujos (dūmai ir garai) tiekiamos į dujų biologinio valymo sistemą ir valomos vandens užsklandų sistema.

Supjauta plokštė transportuojama į paketavimo įrenginius. Didesnio storio plokštės transportuojamos pro aušinimo ratą. Supaketuotos plokštės transportuojamos į gatavos produkcijos sandėlį arba į tarpinį sandėlį (technologinėje schemoje pažymėta 41.000). Tarpinis plokštės sandėlis naudojamas optimizuoti logistikos kelius ir pagal technologinius poreikius išlaikyti plokštę prieš sekančius apdirbimo procesus. Visame žaliavinių plokščių gamybos linijos plote susidarančios dulkės nusiurbiamos ir valomos medžiaginiais filtrais (sklypo plane pažymėta 9).

Pagamintos plokštės, prieš tolesnį apdirbimą laikomos ant padėklų sandėliavimo pastate (sklypo plane pažymėta 2). Pagamintas žaliavines plokštes taip pat galima išsiųsti tiesiogiai užsakovams, šiuo tikslu jos supakuojamos gabenimui.

Medžio plaušo plokščių apdirbimo technologiniai procesai

Žaliavinės plokštės šlifavimas. Šlifavimo procesas naudojamas plokštės kalibravimui ir šlifavimui, t. y. plokštės glotnaus paviršiaus pašiaušimui prieš tolimesnio apdirbimo procesus. Pagamintos HDF plokštės yra šlifuojamos šlifavimo linija (technologinėje schemoje pažymėta 42.000). Kalibravimo procesas sumažina plokštės storio tolerancijas. Šlifavimo proceso metu susidariusios dulkės nusiurbiamos į dulkių surinkimo sistemą (technologinėje schemoje pažymėta

27.000), kur yra atskiriamos medžiaginiuose filtruose (sklypo plane pažymėta 9) ir transportuojamos į laikymui skirtą surinkimo talpą silosą (technologinėje schemoje pažymėta 27.200), iš kurios, nustatyta tvarka gamybos liekanas priskyrus šalutiniam gamybos produktui, į biokuru kūrenamo 49,5 MW galios termotepalo pašildymo įrenginio kuro tiekimo sistemą ir naudojamos šilumos energijai gaminti.

Žaliavinės plokštės dažymas. Dalis plokščių dažomos dažymo linijos įrenginiuose (technologinėje schemoje pažymėta 43.000). Dažymo linija skirta plokštės padengimui vienspalve arba dekoruota dažų danga. Liniją sudaro trys grunto užnešimo velenų mašinos (technologinėje schemoje pažymėta 43.013-43.027), dvi bazinių dažų užnešimo mašinos (technologinėje schemoje pažymėta 43.051-43.052) ir dvi spaudos dažų užnešimo mašinos (technologinėje schemoje pažymėta 43.081-43.082). Kiekvienas užneštas dažų sluoksnis išdžiovinamas garu šildomose džiovyklose (technologinėje schemoje pažymėta 43.041-43.046). Naudojami dažai yra vandens pagrindo ir laikomi dažų sandėlyje, iš kurio paimami pateikus užsakymą. Pačio naudojimo (dažymo) metu galimybė dažams patekti į aplinką bus eliminuojama taikomomis rizikos valdymo priemonėmis. Dažymo patalpų grindys padengtos nelaidžia danga, procesas automatizuotas, taip išvengiant galimų žmogiškų klaidų. Atitinkamai naudojami mišiniai laikomi dažų sandėlyje su vandeniui nelaidžiomis grindimus ir yra paimami iš jo tik pateikus užsakymą. Dažymo metu ant dažomo paviršiaus (plokštės) ir/ar įrangos susidarę mišinių likučiai (prieš pradedant įrangos plovimą) surenkami naudojant uždarą surinkimo talpą, į kurią pateks visas susidaręs perteklinis naudojamų mišinių kiekis. Dažų likučių surinkimas vyks savitaka, tam pritaikytais uždarais surinkimo latakais. Tai, kad talpa nebūtų perpildyta užtikrins automatinė sistema su dažų kiekio/lygio matavimo/sekimo prietaisu, taip pat darbuotojų atliekama vizualinė įrangos apžiūra. Surinkti dažymo likučiai panaudojami pakartotinai, sekančiu dažymo linijos paleidimo metu.

Keičiant dažų spalvą, reikalinga atlikti ne tik įrangoje likusio dažų kiekio surinkimą, bet ir atlikti įrenginių plovimą vandeniu, todėl šio proceso metu ir susidarys gamybinės nuotekos. Procese susidariusios gamybinės nuotekos automatiniu būdu, uždarais slėginiais vamzdžiais surenkamos į 4 m^3 tūrio talpą ir nukreipiamos valymui į projektuojamus gamybinių nuotekų valymo įrenginius (MKR semi-automatic plate filter press, 15-25 m^3/d našumo), kuriuose valomi fenoliai, sulfatai, chloridai ir kiti cheminį deguonies suvartojimą įtakojantys elementai. Dažymo linijų plovimo atliekos sumaišomos su flokuliantais, patenka į tarpinę reakcijos talpą, iš jos tiekiama į filtravimo įrenginį. Filtravimo įrenginyje nuspaudžiamos koncentruotos dažų atliekos. Iki leistinų koncentracijos verčių išvalytas gamybinių nuotekų vanduo kreipiamas į 20 m^3 valyto vandens akumuliacinę talpą su įrengtu mėginių paėmimo šuliniu (MEG-4), iš jos (praėjus teršalų koncentracijos kontrolę MEG-4) - į bendrus tinklus, t. y. išleidžiamas į bendrą buitinių nuotekų surinkimo tinklą, kuriuo pasieks centralizuotus slėginius UAB „Vilniaus vandenys“ buitinių nuotekų tinklus.

Žaliavinės plokštės formatinis pjovimas. Formatinio pjovimo linija (technologinėje schemoje pažymėta 44.000) skirta plokštės pjaustymui į mažesnius formatus, kompiuterinės programos pagalba. Po pjovimo, atsižvelgiant į matmenis, krovimo darbai atliekami rankiniu būdu arba automatiškai. Tiek susidariusios dulkės, tiek nuopjovos surenkamos į tam skirtą vietą - kaupiamos silose (technologinėje schemoje pažymėta 27.550), o vėliau (gamybos liekanas nustatyta tvarka priskyrus šalutiniam gamybos produktui) tiekiamos į technologinį įrenginį, deginantį biokurą. Išpjautos plokštės gali būti supakuotos ir surištos į rietuves, skirtas gabenimui viduje arba tiesiogiai užsakovui.

Žaliavinės plokštės laminavimas. Laminavimo linija (technologinėje schemoje pažymėta 45.000) skirta laminavimo popieriaus padengimui (užklijavimui) ant plokštės. Medienos plaušo plokščių laminavimo metu naudojami vandens pagrindo PVA klijai (Folco LIT D3 W91). Čia gali būti naudojamos plokštės iš visų

ankstesnių gamybos etapų. Procesas prasideda nuo to, kad plokštės automatiškai po vieną dedamos ant konvejerio, slenkančio į įrengimą. Tada jos apdorojamos klijų (Folco LIT D3 W91) voleliais, dedamas laminavimo popierius, kuris prispaudžiamas dalinai pašildytais voleliais. Kitame etape įrengimas nupjauna laminavimo popierių pagal plokštės dydį ir vėl automatiškai sukrauna. Apipjaustymo metu susidarančios dulkės pašalinamos filtrais ir surenkamos į tam skirtą vietą - silosą (technologinėje schemoje pažymėta 27.550). Vėliau visos sukauptos gamybos liekanos (nustatyta tvarka priskyrus šalutiniam gamybos produktui) panaudojamos kaip biokuras šilumos energijos gamybai (nukreipiamos į biokuru kūrenamo termotepalo pašildymo įrenginio kuro tiekimo sistemą).

Gatava produkcija surišama į rietuves, skirtas gabenimui viduje arba tiesiogiai užsakovui. Pamainos pabaigoje (arba pagal poreikį) klijavimo įranga (klijų purkštuvai, žarnos, slėgio bakai, talpyklos) praplaunami vandentiekio vandeniu. Laminavimo linijoje susidarysiančios gamybinės nuotekos bus surenkamos į atskirą 1 m^3 talpą. Surinktos gamybinės nuotekos tvarkomos kaip atliekos, t. y. pagal sudarytą sutartį perduodamos licencijuotiems atliekų tvarkytojams, kurie ir atsakingi už surinktų nuotekų išvežimą bei tolimesnį jų tvarkymą.

Medžio plaušo plokštės nugarėlių gamyba. Nugarėlių gamybos linijomis atliekama korpusinių baldų sulankstomų nugarėlių gamyba. Plokštė perpjaunama, pjūvio vieta sujungiama klijų arba juostos pagalba. Papildomai pagal kliento poreikius atliekamas skylių gręžimas produkte. Plokštės apdirbimo metu susidariusios dulkės surenkamos į tam skirtą vietą - silosą (technologinėje schemoje pažymėta 27.550) ir vėliau (gamybos liekanas nustatyta tvarka priskyrus šalutiniam gamybos produktui) panaudojamos kaip biokuras šilumos energijos gamybai (tiekiamos į biokuru kūrenamo termotepalo pašildymo įrenginio kuro tiekimo sistemą).

Sulankstymo linija skirta medienos plaušo plokščių suformavimui, sulankstymo linijos įrenginyje. Šio technologinio proceso metu susidariusios nuopjovos ir dulkės surenkamos į tam skirtą vietą - silosą 27.550 ir vėliau (gamybos liekanas nustatyta tvarka priskyrus šalutiniam gamybos produktui) panaudojamos kaip biokuras šilumos energijos gamybai (tiekiamos į biokuru kūrenamo termotepalo pašildymo įrenginio kuro tiekimo sistemą).

Galimi kiti plokščių apdirbimo būdai. Visų tipų plokštėms (neapdorotoms, šlifuotoms, laminuotoms) galimas įvairus tolimesnis apdorojimas, pavyzdžiui - gręžimas, frezavimas, perforavimas ar kitas mechaninis medienos plaušų plokštės apdorojimas. Visi tokiu būdu atsirandantys nupjauti gabalai ar likučiai taip pat kreipiami į silosą 27.550 (ilgesniam didesnių gamybos liekanų saugojimui skirta biokuro sandėliavimo aikštelė) ir vėliau (gamybos liekanas nustatyta tvarka priskyrus šalutiniam gamybos produktui) panaudojami kaip biokuras šilumos energijos gamybai (tiekiami į biokuru kūrenamo termotepalo pašildymo įrenginio kuro tiekimo sistemą).

Medienos plaušo plokščių gamyba, apdirbimas ir sandėliavimas vykdomas uždarose patalpose, medienos plaušo plokščių gamybos, apdirbimo ir sandėliavimo pastate (sklypo plane pažymėta 2).

Transportavimas viduje atliekamas automatiškai, pusiau automatiškai arba krautuvais. Visi gaminiai, tiek paruošti išsiuntimui, tiek skirti kitam darbo etapui, laikinai saugomi tam skirtose vietose sandėlyje. Pagaminta produkcija iš įmonės patalpų užsakovams išvežama sunkvežimiais.

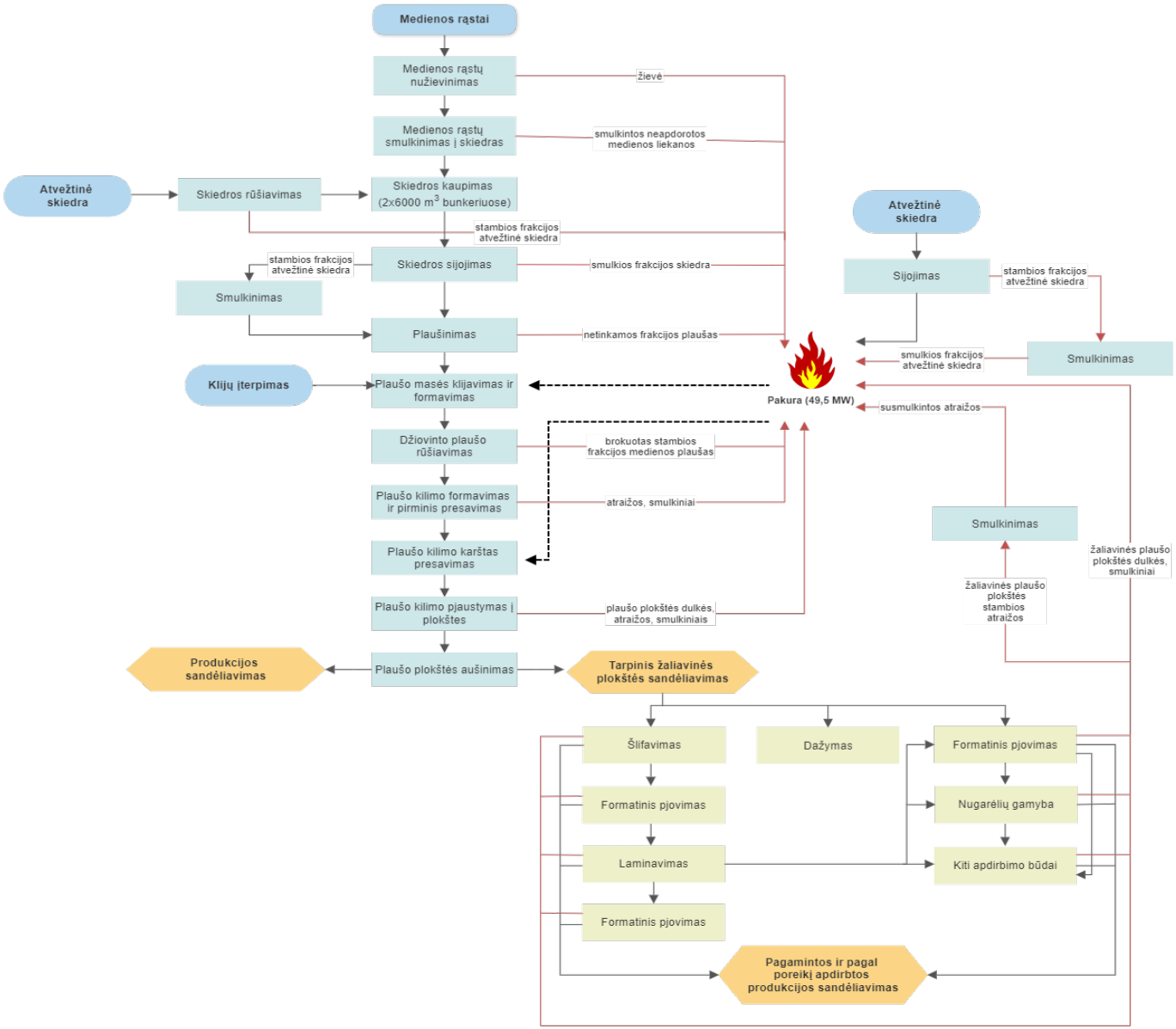
Medienos rąstai
Medienos rąstų nužievinimas
žievė
Medienos rąstų smulkinimas į skiedras
smulkintos neapdorotos medienos liekanos
Atvežtinė skiedra
Skiedros rūšiavimas
Skiedros kaupimas (2x6000 m3 bunkeriuose)
stambios frakcijos atvežtinė skiedra
stambios frakcijos atvežtinė skiedra
Skiedros sijojimas
smulkios frakcijos skiedra
Smulkinimas
Plaušinimas
netinkamos frakcijos plaušas
Klijų įterpimas
Plaušo masės klijavimas ir formavimas
Džiovinto plaušo rūšiavimas
brokuotas stambios frakcijos medienos plaušas
Plaušo kilimo formavimas ir pirminis presavimas
atraižos, smulkiniai
Plaušo kilimo karštas presavimas
Plaušo kilimo pjaustymas į plokštes
plaušo plokštės dulkės, atraižos, smulkiniais
Plaušo plokštės aušinimas
Produkcijos sandėliavimas
Tarpinis žaliavinės plokštės sandėliavimas
Atvežtinė skiedra
Sijojimas
stambios frakcijos atvežtinė skiedra
Smulkinimas
smulkios frakcijos atvežtinė skiedra
Pakura (49,5 MW)
susmulkintos atraižos
Smulkinimas
žaliavinės plaušo plokštės dulkės, smulkiniai
žaliavinės plaušo plokštės stambios atraižos
Šlifavimas
Formatinis pjovimas
Laminavimas
Formatinis pjovimas
Dažymas
Formatinis pjovimas
Nugarėlių gamyba
Kiti apdirbimo būdai
Pagamintos ir pagal poreikį apdirbtos produkcijos sandėliavimas

5 pav. Principinė MDF/HDF gamybos ir apdirbimo technologinė schema

Pagalbiniai technologiniai procesai

Šilumos energijos gamyba. Biokuru kūrenamas termotepalo pašildymo įrenginys (technologinis biokuro deginimo įrenginio pakuros našumas 49,5 MW), skirtas medžio plaušo plokštės gamybos garo ir šilumos poreikiams tenkinti, sudarytas iš 4,4 MW termotepalo kaitintuvo, 18,4 MW (16 bar) garo generatoriaus ir 26,7 MW karšto oro generatoriaus. Degimo produktai pašalinami per džiovyklą (sklypo plane pažymėta 03) į dujų biologinio valymo įrenginius (Wessel BIOCAT-Scrubber) (sklypo plane pažymėta 04), iš jų - per kaminą į aplinkos orą.

Taip pat gamykloje įrengtas dujomis kūrenamas garo katilas (1,786 MW) ir 3 dujomis kūrenami karšto vandens katilai (1x1 MW, 1x1,600 MW, 1x 2 MW). Garas reikalingas medžio plaušo plokštės gamybos technologiniam procesui (dažymo linijos džiovyklų šildymui). Karštas vanduo tiekiamas į gamyklos šildymo sistemą (naudojamas pastatų šildymui bei buitinėms reikmėms). Garo katilinė naudojama retai - biokuro deginimo įrenginio profilaktinio aptarnavimo metu (1-2 savaites per metus) bei šaltuoju metų laiku (~1mėn) - jei neužtektų biokuro deginimo įrenginio našumo. Vandens katilai taip pat naudojami tik šaltuoju metų laiku. Vandens šildymo katilai yra parinkti skirtingų našumų, kad būtų galima maksimaliai išnaudoti jų efektyvumą. Planuojama, kad jie dirbs apie 1-2 mėn. per metus.

Gamybos proceso metu susidarysiantys šalutiniai produktai, tolimesnis jų naudojimas, saugojimo pajėgumai. UAB „Homanit Lietuva“ medžio plaušo plokščių gamyboje apdirbimo technologinių procesų metu susidarys gamybos liekanos, kurios priskiriamos *šalutiniams gamybos produktams (ŠGP)*:

- medžio žievė;
- smulkintos neapdorotos medienos liekanos;
- skiedra;
- medienos plaušas;
- medienos dulkės;
- medienos plaušo plokštės dulkės, atraižos ir smulkiniai.

Iš viso per metus planuojama pagaminti iki 66 400 t ŠGP. Planuojama, kad iki 20 000 t ŠGP sudarys medžio žievė, smulkintos neapdorotos medienos liekanos, skiedra. Likusi dalis (46 400 t) – produkcijos brokas: medienos plaušas, medienos dulkės, medienos plaušo plokštės dulkės, atraižos ir smulkiniai.

ŠGP *atitiks* Gamybos liekanų priskyrimo prie šalutinių produktų tvarkos apraše, patvirtintame Lietuvos Respublikos aplinkos ir ūkio ministrų 2012 m. sausio 17 d. įsakymu Nr. D1-46/4-63, nustatytus kriterijus:

1) „*tolesnis medžiagos ar daikto naudojimas yra žinomas*“. Medžio plaušo plokštės gamybos metu susidariusias liekanas – medžio rąstų žievę, netinkamą pagrindiniam technologiniam procesui skiedrą, plokštės apdorojimo metu (gręžimo, frezavimo, perforavimo ar kt. mechaninio apdorojimo metu) susidariusias nuopjovas ir likučius pagal įmonės viduje patvirtintą tvarką planuojama priskirti šalutiniam produktui – biokurui ir paduoti į biokuru kūrenamą termotepalo pašildymo įrenginio kuro tiekimo sistemą (49,5 MW našumo), šilumos energijos gamybai;

2) „*medžiaga ar daiktas gali būti panaudoti tiesiogiai, be jokio papildomo apdirbimo, išskyrus atvejus, jeigu tai yra atliekama įprastos pramoninės praktikos būdu*“. Gamybos liekanos į termotepalo pašildymo įrenginį paduodamos be jokio papildomo apdirbimo, išskyrus smulkinimą mechaniniu būdu, kuris yra laikomas įprastu gamybos praktikoje apdirbimu (paruošimu naudoti);

3) „*medžiagos ar daikto gamyba yra gamybos proceso sudėtinė dalis*“. Visos gamybos liekanos gaunamos pagrindinio produkto - medžio plaušo plokštės gamybos ir apdirbimo procesų metu ir naudojamos šilumos energijos gamybai, kuri yra tiesiogiai naudojama medžio plaušo plokštės gamyboje;

4) „*tolesnis naudojimas yra teisėtas (medžiaga ar daiktas atitinka visus svarbiausius produkto, aplinkos ir visuomenės sveikatos apsaugos reikalavimus konkretaus naudojimo atveju ir nedarys neigiamo poveikio visuomenės sveikatai ir aplinkai)*“. Visos šilumos energijos gamyboje naudojami ŠGP (medžio rąstų žievė, netinkama pagrindiniam technologiniam procesui skiedra, plokštės apdorojimo metu (gręžimo, frezavimo, perforavimo ar kt. mechaninio apdorojimo metu) susidariusios nuopjovos ir likučiai ir kt.) *atitiks* Kietojo biokuro kokybės reikalavimus, patvirtintus Lietuvos Respublikos energetikos ministro 2017 m. gruodžio 6 d. įsakymu Nr. 1-310 „Dėl Kietojo biokuro kokybės rteikalavimų patvirtinimo“. Sukaupto potencialaus biokuro kokybės/sudėties tyrimai atitikčiai nustatyti, sutarčių pagrindu, atliekami nepriklausomoje akredituotoje laboratorijoje, imant mėginius ir atliekant tyrimus pagal Lietuvos standartizacijos departamento priimtus standartus ir kitus leidinius. Laboratorinių tyrimų metu nustatomas gamybos liekanų drėgnumas, šilumingumo vertė, peleningumas, cheminė sudėtis, kiti rodikliai, kuriuos pagal teisės aktų reikalavimus turi atitikti biokuras. Sudaryta sutartis su UAB „Axioma servisas“ tyrimų laboratorija, kuri atsakinga už mėginių apėmimą, ištyrimą ir tyrimo rezultatų protokolų/ataskaitų parengimą.Tik Kietojo biokuro kokybės reikalavimus atitinkančios medžio plaušo plokštės gamybos ir apdirbimo metu susidariusios liekanos priskiriamos šalutiniam gamybos produktui – biokurui ir paduodamos į 49,5 MW našumo biokuru kūrenamą termotepalo pašildymo įrenginį šilumos energijos gamybai.

Gamybos liekanų priskyrimo prie šalutinių produktų tvarkos aprašo nurodytų sąlygų neatitinkančios gamybos liekanos, bet atitinkančios Atliekų tvarkymo įstatyme pateiktą atliekų sąvoką, laikomos atliekomis (kodu 03 03 01 medžio žievės atliekos ir 03 01 05 pjuvenos, drožlės, skiedros, medienos drožlių plokštės ir fanera, nenurodyti 03 01 04) ir tvarkomos vadovaujantis atliekų tvarkymą reglamentuojančiais teisės aktais.

Už gamybos liekanų priskyrimą prie ŠGP ar atliekų atsakinga pati įmonė (įmonės vadovo įgalioti asmenys). Sprendimas dėl gamybos liekanų priskyrimo prie ŠGP priimamas po akredituotos laboratorijos atliktų laboratorinių tyrimų, patvirtinančių, kad gamybos liekanos atitinka Kietojo biokuro kokybės reikalavimuose ir/ar kituose teisės aktuose nustatytas kietojo biokuro savybes, taikomas chemiškai neapdorotoms ir chemiškai apdorotoms gamybos liekanoms.

Išsami informacija apie medžio plaušo plokščių gamybos ir apdirbimo procesų metu susidarysiančių gamybos liekanų priskyrimo šalutiniams produktams eigą bei jų tolimesnio naudojimo tvarką pateikta UAB „Homanit Lietuva“ generalinio direktoriaus Andriaus Ostrausko 2022-08-24 d. patvirtintame Tvarkos apraše „*Dėl medžio plaušo plokščių gamybos ir apdirbimo procesų metu susidarančių liekanų priskyrimo šalutiniams produktams ir jų naudojimo*“.

Gamybos proceso metu susidariusių šalutinių produktų tolimesnis naudojimas, saugojimo pajėgumai. Medžio plaušo plokščių gamybos ir apdirbimo procese

susidarančios gamybos liekanos, priskirtinos ŠGP (tiek chemiškai apdorotos, tiek chemiškai neapdorotos) susidariusios aiškiai identifikuotose vietose kaupiamos tam pritaikytoje vietoje – susidarymo vietoje ir/ arba įmonės teritorijoje esančioje biokuro sandėliavimo aikštelėje (vienu metu teritorijoje planuojama laikyti ne daugiau kaip 2 150 t ŠGP priskirtinų gamybos liekanų, iš kurių 1 500 t sudarys medžio žievė/skiedros ir neapdorota mediena, 630 t chemiškai neapdorotas gamybos brokas ir 20 t chemiškai apdorotas brokas). Biokuro sandėliavimo aikštelė, kurioje laikomi medžio plaušo plokščių gamybos ir apdirbimo procese susidarančios liekanos, priskirtinos ŠGP, įrengta su vandeniui nelaidžia danga. Aplinkos poveikiui neatsparūs ŠGP priskirtini gamybos likučiai (chemiškai apdoroti) laikomi biokuro sandėliavimo aikštelėje atskirai, tam pritaikytuose uždaruose, krituliams atspariuose konteineriuose (2 x 20 m^3).

3. Veiklos rūšys, kurioms išduodamas leidimas

1 lentelė. Įrenginyje leidžiama vykdyti ūkinė veikla

Įrenginio pavadinimas	Įrenginyje planuojamos vykdyti veiklos rūšies pavadinimas pagal Taisyklių 1 priedą ir kita tiesiogiai susijusi veikla
1	2
Medžio plaušo plokščių gamyba	6.1.3. vienos ar daugiau rūšių medžio plokščių: orientuotų skiedrantų plokščių, smulkintų plokščių arba plaušų plokščių, kai gamybos pajėgumas didesnis kaip 600 m^3 per dieną.

4. Veiklos rūšys, kurioms priskirta šiltnamio dujas išmetanti ūkinė veikla, įrenginio gamybos (projektinis) pajėgumas

Vykdoma veikla nepriskiriama prie veiklų rūšių ir šaltinių, iš kurių į atmosferą išmetamos ŠESD, nurodytos Lietuvos Respublikos klimato kaitos valdymo finansinių instrumentų įstatymo 1 priede. Kuro (gamtinių dujų) deginimo įrenginių bendras nominalus šiluminis našumas nesiekia 20 MW.

5. Informacija apie įdiegtą vadybos sistemą.

Medžio plaušo plokščių gamybos įmonėje aplinkos apsaugos vadybos sistema (AVS) įdiegta nėra. Ją planuojama įdiegti palaipsniui, pradėjus ūkinę veiklą (5-erių metų laikotarpyje nuo gamyklos veiklos pradžios). Pagal numatytus aplinkosauginius sprendinius, ūkinė veikla nuo pat veiklos pradžios atitiks GPGB dėl medienos plokščių gamybos išvadas (Komisijos įgyvendinimo sprendimas (ES) 2015/2119 2015 m. lapkričio 20 d.).

6. Asmenų atsakomybė pagal pateiktą deklaraciją.

Paraiškos deklaracijoje, kurią pasirašė UAB „Homanit Lietuva“ generalinis direktorius Andrius Ostrauskas nurodoma, kad Paraiškoje pateikta informacija yra teisinga, tiksli ir visa.

2 lentelė. Įrenginio atitikties GPGB palyginamasis įvertinimas

Eil. Nr.	Aplinkos komponentai, kuriems daromas poveikis	Nuoroda į ES GPGB informacinius dokumentus, anotacijas	GPGB technologija	Su GPGB taikymu susijusios vertės, vnt.	Atitikimas	Pastabos
1	2	3	4	5	6	7
1.	Aplinkosaugos vadybos sistema	Medienos plokščių gamybos GPGB išvados (Komisijos įgyvendinimo sprendimas (ES) 2015/2119 2015 m. lapkričio 20 d.)	**1 GPGB.** Siekiant padidinti bendrą aplinkosauginį veiksmingumą, GPGB yra įgyvendinti aplinkos vadybos sistemą (AVS) ir laikytis tos sistemos reikalavimų	-	Atitinka	Medžio plaušo plokščių gamybos metu naudojama itin pažangi, inovatyvi, naujausia ir aplinkai palanki gamybos technologija. Nežiūrint to, pradėjus ūkinę veiklą, stiprinant bendrosios vadybos sistemos dalį, palaipsniui (5 metų laikotarpyje) bus įgyvendinama aplinkos vadybos sistema (AVS), kuri apims organizacinę struktūrą, veiklos planavimą, pareigas, praktikas, procedūras, procesus ir išteklius aplinkosaugos politikai plėtoti, analizuoti ir palaikyti. AVS bus siekiama sistemingai valdyti tiesioginį ir ilgalaikį organizacijos produktų ir veiklų poveikį aplinkai, taip pat nuosekliai spręsti aktualius aplinkosaugos klausimus, skiriant lėšų, apibrėžiant atsakomybę ir nuolatos vertinant veiklas, procesus bei procedūras. Bendrovė nuo pat veiklos pradžios vykdys veiklos parametrų stebėseną, pastebėjus neatitiktis – taikys taisomuosius veiksmus. Ypatingas dėmesys bus skiriamas poveikio atskiriems aplinkos elementams stebėsenai, parametrų matavimui. Vykdomą veiklą prižiūrės vidaus ir/ar nepriklausomas auditas.
2.	Geras šeimininkavimas	Medienos plokščių gamybos GPGB išvados (Komisijos įgyvendinimo sprendimas (ES)	**2 GPGB.** Siekiant kuo labiau sumažinti gamybos proceso poveikį aplinkai, GPGB yra laikytis gero šeimininkavimo principų, naudojantis visais toliau pateiktais metodais:			
			a) Atidžiai rinktis ir kontroliuoti naudojamas	-	Atitinka	Įmonėje nenumatoma naudoti pavojingų cheminių medžiagų ir/ar pavojingų mišinių (nei viena planuojama

Eil. Nr.	Aplinkos komponentai, kuriems daromas poveikis	Nuoroda į ES GPGB informacinius dokumentus, anotacijas	GPGB technologija	Su GPGB taikymu susijusios vertės, vnt.	Atitikimas	Pastabos
1	2	3	4	5	6	7
		2015/2119 2015 m. lapkričio 20 d.)	chemines medžiagas ir priedus			naudoti cheminė medžiaga ar mišinys neklasifikuojamas dėl pavojų žmonių sveikatai/ arba aplinkai bei dėl fizinių pavojų pagal CLP reglamento kriterijus).
			b) Taikyti medienos iš atliekų, naudojamos kaip plokščių gamybos žaliava ir (arba) kaip kuras, kokybės kontrolės programą, visų pirma siekiant kontroliuoti tokius teršalus kaip As, Pb, Cd, Cr, Cu, Hg, Zn, chloras, fluoras ir PAH.	-	Atitinka	Medienos atliekos nebus vežamos į įmonę ir/ naudojamos medžio plaušo plokščių gamyboje. Gamyklos veiklos metu akredituotoje laboratorijoje bus tikrinama vietoje susidariusio biokuro kokybė – fizinė ir cheminė sudėtis (medžio plaušo plokščių gamybos proceso metu susidariusias gamybos liekanas priskiriant ŠGP).
			c) Atsargiai tvarkyti ir saugoti žaliavas ir atliekas	-	Atitinka	Medžio plaušo plokščių gamybos metu laikomasi minimalių reikalavimų dulkėtumui mažinti laikant, kraunant, vežant palaidas kietąsias medžiagas taip, kaip numato Lietuvos Respublikos aplinkos ministro 2020 m. lapkričio 11 d. įsakymo Nr. D1-682 „Dėl minimalių reikalavimų dulkėtumui mažinti laikant, kraunant, vežant palaidas kietąsias medžiagas patvirtinimo“ nuostatos. Reikalavimų laikymosi užtikrinimui bus parengtos vidinės įmonės tvarkos ir/ar specialios instrukcijos, paskiriami už jų laikymosi priežiūrą atsakingi asmenys. Cheminių medžiagų laikymas vykdomas pastatuose, uždarose, tam pritaikytose patalpose, įrengtose su vandeniui nelaidžiomis grindimis. Medžio plaušo plokščių gamybos technologinio proceso metu susidarę ŠGP saugomi aiškiai apibrėžtoje vietoje, įmonės teritorijoje esančioje biokuro sandėliavimo aikštelėje, įrengtoje su vandeniui nelaidžia danga. Chemiškai apdoroti ŠGP bus saugoti dengtuose konteineriuose. Gamybos atliekos (priskirtinos atliekoms) laikomos nustatytą terminą uždaruose konteineriuose ir atiduodamos atliekų tvarkytojams, kurie pagal pasirašytą sutartį atsakingi už atliekų surinkimą, išvežimą ir tolimesnį tvarkymą.
			d) Reguliariai prižiūrėti ir valyti įrangą, transportavimo	-	Atitinka	Medžio plaušo plokščių gamybos metu atitinkamu

Eil. Nr.	Aplinkos komponentai, kuriems daromas poveikis	Nuoroda į ES GPGB informacinius dokumentus, anotacijas	GPGB technologija	Su GPGB taikymu susijusios vertės, vnt.	Atitikimas	Pastabos
1	2	3	4	5	6	7
			trasas ir žaliavų saugojimo vietas			dažnumu ir metodais vykdoma nuolatinė technologinių vamzdynų, įrenginių, rezervuarų techninės būklės priežiūra. Visų įrengimų aptarnavimas (įskaitant filtrų keitimą) vykdomas pagal įrangos gamintojų nurodytus, techninėse specifikacijose pateiktus, reikalavimus ir/ ar normas. Periodinius aptarnavimus vykdys specializuotos įmonės.
			e) Peržiūrėti galimybes pakartotinai naudoti techninį vandenį ir naudoti antrinius vandens šaltinius	-	Atitinka	Vanduo pakartotinai naudojamas dujų biologinio valymo įrenginių veikloje (aplinkos oro teršalai bioskruberyje valomi vandens užsklandų sistema. Vandens užsklandų sistemoje atidirbęs vanduo cirkuliuos uždaru kontūru: surenkamas ir nukreipiamas į vandens biologinio valymo sistemos įrenginius (bioreaktorių). Biologinio valymo sistemos įrenginiuose išvalytas vanduo tiekiamas atgal į vandens užsklandų sistemą). Medienos smulkinimo linijoje (medienos smulkinimo įrangos aušinimui) atidirbęs aušinimo vanduo sunaudojamas skiedros drėkinimui, dulkėtumo mažinimui. Medienos plaušinimo sistemos darbui (Refiner) panaudotas vanduo taip pat surenkamas į specialią talpą (20 m^3) ir grąžinamas atgal į procesą. Klijų ruošimo ir dozavimo sistemos veikloje, preso garų valymo sistemos veikloje atidirbęs technologinis vanduo surenkamas ir/ar pakartotinai naudojamas gamybos procese (tam numatyta 300 m^3 akumuliacinė talpa).
3.	Oras	Medienos plokščių gamybos GPGB išvados (Komisijos įgyvendinimo sprendimas (ES) 2015/2119 2015 m. lapkričio 20 d.)	**3 GPGB.** Siekiant sumažinti į orą išmetamų teršalų kiekį, GPGB yra įprastomis veiklos sąlygomis kuo dažniau ir optimaliu pajėgumu naudoti išmetamųjų dujų valymo sistemas.	-	Atitinka	Gamybos procesuose taikomas išmetamųjų dujų valymas, t. y. įrengti modernūs, aukščiausius aplinkosauginius standartus atitinkantys išmetamųjų dujų valymo įrenginiai: • dujų biologinio valymo įrenginiai (Wessel BIOCAT-Scrubber – valomo oro srautas max 800.000 Am^3/h.) • 2 vnt. Ciklonų – CycloFilter Scheuch FRUV. Našumas 7500 Bm^3/h • Rankovinis filtras – Scheuch SFDW. Našumas 202900 Bm^3/h

Eil. Nr.	Aplinkos komponentai, kuriems daromas poveikis	Nuoroda į ES GPGB informacinius dokumentus, anotacijas	GPGB technologija	Su GPGB taikymu susijusios vertės, vnt.	Atitikimas	Pastabos
1	2	3	4	5	6	7
						• Ciklonas – CycloFilter Scheuch FRUV. Našumas 2400 Bm^3/h. • 3 vnt. rankovinių filtrų – Scheuch SFDW. Našumas 60000 Bm^3/h.
4.	Triukšmas ir vibracija	Medienos plokščių gamybos GPGB išvados (Komisijos įgyvendinimo sprendimas (ES) 2015/2119 2015 m. lapkričio 20 d.) ***Triukšmo ir vibracijos prevencijos metodai***	**4 GPGB.** Siekiant išvengti triukšmo ir vibracijos arba, jei tai neįmanoma, juos sumažinti, GPGB yra taikyti vieną iš toliau nurodytų metodų ar juos derinti:			
			a) Strateginis įrenginio išdėstymo planavimas siekiant sumažinti triukšmingiausių operacijų poveikį, pvz., taip, kad kiti eksploatacijos vietoje esantys pastatai atliktų izoliacinę funkciją.	-	Atitinka	Numatytas išmanusis pastatų ir jų patalpų planavimas, kad triukšmo sklidimas būtų suvaldytas: • Gamykloje sumontuota efektyvi vėdinimo sistema, todėl nebus poreikio vėdinimui atidarant gamybinių patalpų langus ir duris. Šiuo sprendiniu taip pat užtikrinama, kad triukšmas iš gamybinių patalpų nesklis pro atvirus langus ir duris į aplinką. Gamybinių patalpų langų ir durų atidarymas bus ypač kontroliuojamas dar ir todėl, kad svarbu palaikyti optimalų mikroklimatą ir higieną bei užkirsti kelią oro slėgio skirtumo susidarymui gamybinėse patalpose. Langų ir durų atidarymas labiau tikėtinas tik sandėliavimo ar administracinėse patalpose, tačiau šios patalpos neturi triukšmingų vidaus įrengimų. • Teritorijos vietoje (šiaurės rytinėje pusėje), kuri yra ypač jautri triukšmo atžvilgiu, įrengta prieštriukšminė siena (triukšmo užtvaras (TU), kurio ilgis yra 387 m, aukštis – 5 m, absorbcijos koeficientas α – 1,0, izoliavimo rodiklis – ne mažiau 20 dB(A).) • Siekiant sumažinti triukšmo sklaidą artimiausios gyvenamosios aplinkos atžvilgiu, gamykla ir jos triukšmingiausi įrengimai projektuojami atokiau nuo sklypo ribų.
			b) Taikyti triukšmo mažinimo programą, kurioje sužymėti triukšmo šaltiniai, nustatyta, kas patiria triukšmo poveikį už teritorijos ribų, modeliuojamas triukšmo	-	Atitinka	Medžio plaušo plokščių gamybos poveikio aplinkai vertinimo metu buvo įvertinti visi įmonės sukuriami triukšmo taršos šaltiniai (tiek stacionarūs, tiek mobilūs), atliktas triukšmo sklidimo modeliavimas ir pritaikytos ekonomiškai naudingiausios priemonės triukšmo sklidimui valdyti. Teritorijos vietoje (šiaurės rytinėje pusėje), kuri

Eil. Nr.	Aplinkos komponentai, kuriems daromas poveikis	Nuoroda į ES GPGB informacinius dokumentus, anotacijas	GPGB technologija	Su GPGB taikymu susijusios vertės, vnt.	Atitikimas	Pastabos
1	2	3	4	5	6	7
			sklidimas ir įvertinamos ekonomiškai efektyviausios priemonės bei jų įgyvendinimas.			yra ypač jautri triukšmo atžvilgiu, įrengta prieštriukšminė siena (triukšmo užtvaras (TU), kurios ilgis yra 387 m, aukštis – 5 m, absorbcijos koeficientas α – 1,0, izoliavimo rodiklis – ne mažiau 20 dB(A).)
			c) Reguliariai atlikti triukšmo patikrinimus matuojant triukšmo lygį už teritorijos ribų	-	Atitinka	Triukšmo lygis už įmonės teritorijos ribų (ties artimiausia gyvenamąja aplinka) bus pamatuotas pradėjus įmonės veiklą. Vėliau triukšmo lygio matavimai bus atliekami pakitus gamybos apimtims ar esant gyventojų nusiskundimams.
		Triukšmo ir vibracijos mažinimo iš taškinių šaltinių metodai	d) Triukšmingą įrangą laikyti atskiroje patalpoje arba apgaubti korpusu ir pastatuose įrengti garso izoliaciją	-	Atitinka	Triukšmingiausi įrengimai projektuojami pastatuose su triukšmo sklidimą ribojančiomis sienomis. Pastatuose įranga išskirstyta po atskiras patalpas, taip padidinat garso izoliaciją.
			e) Įrangą atskirti vieną nuo kitos, kad nepersiduotų vibracija ir nekiltų rezonansinis triukšmas arba jie būtų kuo mažesni	-	Atitinka	Triukšminga įranga izoliuota nuo aplinkos, t. y. įrengiama pastatuose. Įrenginiai patalpose išdėstyti atokiau vienas nuo kito, taip mažinant galimas vibracijas ir rezonansinį triukšmą.
			f) Izoliuoti taškinius šaltinius, pvz., ventiliatorius, akustines išleidimo angas, duslintuvus, naudojant garso slopinimo ir silpninimo priemones ir filtrus apgaubiant akustiniais gaubtais	-	Atitinka	Numatyta taškinių triukšmo taršos šaltinių izoliacija, naudojant garso slopinimo ir silpninimo priemones akustinėms išleidimo angoms, filtrams, ventiliatoriams kt. (pvz. duslintuvus, slopintuvus, gaubtus ir pan.).
			g) Vartus ir duris laikyti visą laiką uždarytus, kai nenaudojami. Iškraunant apvaliąją medieną kuo labiau sumažinti aukštį, iš kurio ji išverčiama	-	Atitinka	Mediena kraunama tik manipuliatoriaus pagalba. Medienos rąstai išverčiami nebus. Nenaudojami vartai ir durys bus visą laiką uždaryti.
		Triukšmo ir vibracijos mažinimo būdai įrenginio teritorijos mastu	h) Mažinti transporto keliamą triukšmą apribojant vidinio eismo ir į teritoriją įvažiuojančių sunkvežimių greitį	-	Atitinka	Medžio plaušo plokščių gamyklos teritorijoje bus ribojamas transporto priemonių greitis, įrengiant greitį ribojančius ženklus iki 20 km/val. Teritorijoje numatyta žiedinė transporto eismo schema, maksimaliai išvengiant manevravimo metu sukeliamo papildomo triukšmo.
			i) Naktį riboti veiklą lauke	-	Atitinka	Nakties metu Medžio plaušo plokščių gamyklos

Eil. Nr.	Aplinkos komponentai, kuriems daromas poveikis	Nuoroda į ES GPGB informacinius dokumentus, anotacijas	GPGB technologija	Su GPGB taikymu susijusios vertės, vnt.	Atitikimas	Pastabos
1	2	3	4	5	6	7
						teritorijoje sunkiasvoris transportas nemanevruos. Krovos ir kt. triukšmingi darbai gamyklos teritorijoje naktį taip pat vykdomi nebus.
			j) Reguliariai atlikti visos įrangos techninę priežiūrą	-	Atitinka	Bus vykdoma nuolatinė įrenginių priežiūra pagal patvirtintas instrukcijas.
			k) Triukšmo šaltinius atitverti triukšmą mažinančiomis sienomis, natūraliomis kliūtimis ar pylimais	-	Atitinka	Šiaurės vakarinėje dalyje suformuotas 4,5 – 5,0 m aukščio pylimas, kuris tarnauja kaip triukšmo barjeras taip pat apsaugos arčiausiai esančius gyventojus nuo vizualinės taršos. Šiaurės rytinėje pusėje įrengta prieštriukšminė siena (triukšmo užtvaras (TU), kurios ilgis yra 387 m, aukštis – 5 m, absorbcijos koeficientas α – 1,0, izoliavimo rodiklis – ne mažiau 20 dB(A).)
5.	Į dirvožemį ir požeminį vandenį išmetami teršalai	Medienos plokščių gamybos GPGB išvados (Komisijos įgyvendinimo sprendimas (ES) 2015/2119 2015 m. lapkričio 20 d.)	**5 GPGB.** Siekiant išvengti teršalų išmetimo į dirvožemį ir požeminį vandenį, GPGB yra taikyti toliau nurodytus metodus:			
			I. Dervas ir kitas pagalbines medžiagas pakrauti ir iškrauti tik tam skirtose vietose, kurios apsaugotos nuo nuotėkio.	-	Atitinka	Dervos ir kitos pagalbinės priemonės kraunamos krautuvais ant kietosios dangos, nelaidžios skysčiams ir sandėliuojamos uždarose patalpose.
			II. Visas šalinti skirtas medžiagas surinkti ir laikyti tam skirtose vietose, kurios apsaugotos nuo nuotėkio.	-	Atitinka	Atliekos laikomos uždaruose konteineriuose.
			III. Visuose siurblių rezervuaruose ar kitose tarpinėse saugojimo vietose įrengti avarinę signalizaciją, aktyvuojamą labai pakilus skysčiui.	-	Atitinka	Įrengiama pagal statinio projekto reikalavimus.
			IV. Sukurti ir įgyvendinti rezervuarų ir vamzdynų, kuriuose laikomos arba teka dervos, priedai ir dervų mišiniai, testavimo ir tikrinimo programą.	-	Atitinka	Prieš pradedant įmonės eksploataciją bus įdiegtos technologinės kortelės, numatančios įrengimų tinkamo veikimo kontrolę.
			V. Visų vamzdžių, naudojamų	-	Atitinka	Medžio plaušo plokščių gamybos metu atitinkamu

Eil. Nr.	Aplinkos komponentai, kuriems daromas poveikis	Nuoroda į ES GPGB informacinius dokumentus, anotacijas	GPGB technologija	Su GPGB taikymu susijusios vertės, vnt.	Atitikimas	Pastabos
1	2	3	4	5	6	7
			kitoms medžiagoms nei vanduo ir mediena transportuoti, junges ir sklendes tikrinti dėl nuotėkio. Šiuos patikrinimus registruoti į žurnalą.			dažnumu ir metodais bus vykdoma nuolatinė technologinių vamzdynų, įrenginių, rezervuarų techninės būklės priežiūra. Visų įrengimų aptarnavimas bus vykdomas pagal įrangos gamintojų nurodytus, techninėse specifikacijose pateiktus, reikalavimus ir/ ar normas. Periodinius aptarnavimus vykdys specializuotos įmonės. Bus pildomi įrenginių apžiūros žurnalai.
			VI. Įrengti sulaikymo sistemą, į kurią būtų surenkamos visos nuotekos iš vamzdžių, naudojamų kitoms medžiagoms nei vanduo ir mediena transportuoti, jungių ir sklendžių, išskyrus atvejus, kai jungių ir sklendžių konstrukcija yra techniškai sandari.	-	Atitinka	Vamzdynų ir jungčių konstrukcija bus techniškai sandari.
			VII. Įrengti pakankamai sulaikomųjų užtvarų ir naudoti tinkamą sugeriamąją medžiagą	-	Atitinka	Visos cheminių medžiagų talpos izoliuotos nuo aplinkos - laikomos pastatuose, atskirose patalpose. Patalpose, greta cheminių medžiagų laikino saugojimo talpų, numatytas sugeriamųjų/ absorbuojančių medžiagų laikymas.
			VIII. Vengti po žeme išvedžioti vamzdžius, kuriais transportuojamos kitos medžiagos nei vanduo ir mediena.	-	Atitinka	Požeminių cheminių medžiagų ir kt. rūšies vamzdynų teritorijoje nebus.
			IX. Surinkti ir saugiai pašalinti visą gaisrui gesinti naudotą vandenį	-	Atitinka	Paviršinių nuotekų valymo įrenginiai turi uždaromąsias armatūras, leidžiančias nutraukti vandens išleidimą į gamtinę aplinką avarijos metu.
			X. Nuo medienos saugojimo vietų lauke nutekančių paviršinių nuotekų sulaikymo baseinuose padaryti nepralaidų dugną.	-	Neaktualu	Biokuro sandėliavimo aikštelė įrengta su kieta, vandeniui atsparia danga. Surinktos paviršinės nuotekos prieš išleidžiant į gamtinę aplinką valomos paviršinių nuotekų valykloje.
6.	Energijos valdymas ir energijos	Medienos plokščių gamybos GPGB išvados (Komisijos įgyvendinimo	**6 GPGB.** Siekiant sumažinti energijos suvartojimą, patvirtinti energijos valdymo	-	Atitinka	Įmonei pradėjus veiklą bus rengiamas energijos valdymo (energijos efektyvumo didinimo) planas.

Eil. Nr.	Aplinkos komponentai, kuriems daromas poveikis	Nuoroda į ES GPGB informacinius dokumentus, anotacijas	GPGB technologija	Su GPGB taikymu susijusios vertės, vnt.	Atitikimas	Pastabos
1	2	3	4	5	6	7
	vartojimo efektyvumas	sprendimas (ES) 2015/2119 2015 m. lapkričio 20 d.)	planą			
7.	Energijos vartojimo efektyvumas	Medienos plokščių gamybos GPGB išvados (Komisijos įgyvendinimo sprendimas (ES) 2015/2119 2015 m. lapkričio 20 d.)	**7 GPGB.** Optimizuoti kurą deginančio įrenginio eksploatavimą stebint ir kontroliuojant pagrindinius degimo parametrus (pvz., O_2, CO, NOx) ir taikant vieną iš toliau nurodytų metodų ar juos derinant:			
			a) Pašalinti vandenį iš medienos dumblo prieš naudojant jį kaip kurą	-	Neaktualu	Dumblas iš valymo įrenginių kurui naudojamas nebus. Jis bus tvarkomas kaip atlieka, pagal sutartį atiduodamas licencijuotiems atliekų tvarkytojams.
			b) Išmetamųjų dujų šlapio valymo sistemose iš karštų išmetamųjų dujų atgauti šilumą naudojant šilumokaitį	-	Atitinka	Naudojamas ekonomaizeris.
			c) Karštas išmetamąsias dujas iš įvairių procesų recirkuliuoti į kuro deginimo įrenginį arba jomis pašildyti džiovintuvo dujas	-	Atitinka	Apvalytas oras nukreipiamas į panaudoto oro surinkimo kolektorių – ekvalaizerį (20.200). Ekvalaizeryje įprastomis sąlygomis oras tiekiamas į džiovyklos maišymo kanalą (20.300) pakartotiniam panaudojimui.
			8 GPGB. Ruošiant plaušus plaušų plokščių gamybai, GPGB yra taikyti vieną iš toliau nurodytų metodų arba juos derinti:			
			a) Skiedrų valymas ir minkštinimas	-	Atitinka	Smulkinta arba atvežtinė skiedra iš kaupimo bunkerių sraigtiniais transporteriais iškraunama ant juostinių transporterių, kuriais pateks į diskinį plokštelinį skiedros sijojimo įrenginį. Sijojimo įrenginyje vyks trijų dydžių frakcijos atskyrimas. Diskinis sijojimo įrenginys atskiria tinkamą technologiniam procesui skiedrą nuo smulkios ir stambios frakcijos skiedros.
			b) Vakuuminis garinimas	-	Atitinka	Persijotos medienos drožlės plaušinimo sistemos įrenginiuose kaitinamos maždaug 5-10 minučių pirminio garinimo talpoje. Tam naudojamas prisotintas garas.
			c) Šilumos atgavimas iš garų vykdant smulkinimo operaciją	-	Neaktualu	Taikomi aukščiau nurodyti metodai
8.	Kvapas	Medienos plokščių gamybos GPGB išvados (Komisijos įgyvendinimo sprendimas (ES)	**9 GPGB.** Siekiant išvengti arba, jei tai neįmanoma, sumažinti įrenginio skleidžiamų kvapų, GPGB yra parengti, įgyvendinti ir	-	Neaktualu	Taikoma, tais atvejais, jei artimiausioje gyvenamojoje ar visuomeninės paskirties aplinkoje gali būti viršijama leistina maksimali kvapo koncentracijos vertė. Medžio plaušo plokščių gamybos poveikio aplinkai vertinimo proceso metu, atlikus kvapų sklaidos

Eil. Nr.	Aplinkos komponentai, kuriems daromas poveikis	Nuoroda į ES GPGB informacinius dokumentus, anotacijas	GPGB technologija	Su GPGB taikymu susijusios vertės, vnt.	Atitikimas	Pastabos
1	2	3	4	5	6	7
		2015/2119 2015 m. lapkričio 20 d.)	reguliariai peržiūrėti kvapų valdymo planą, kuris yra aplinkosaugos vadybos sistemos dalis			modeliavimą, nustatyta, kad maksimali kvapo koncentracija nei įmonės teritorijos ribose nei už jos ribų (artimiausioje gyvenamojoje aplinkoje) neviršys leistinos maksimalios vertės.
			10 GPGB. Siekiant sumažinti kvapų arba jų išvengti, GPGB yra išvalyti džiovintuvo ir preso išmetamąsias dujas pagal 17 ir 19 GPGB.	-	Atitinka	Žr. 17 GPGB ir 19 GPGB pastabas.
9.	Atliekos ir nuosėdos	Medienos plokščių gamybos GPGB išvados (Komisijos įgyvendinimo sprendimas (ES) 2015/2119 2015 m. lapkričio 20 d.)	**11 GPGB**. Kad nesusidarytų šalinti siunčiamų atliekų, arba, jei tai neįmanoma, tokių atliekų kiekis būtų sumažintas, GPGB yra patvirtinti ir įgyvendinti atliekų tvarkymo planą, kuris yra aplinkosaugos vadybos sistemos dalis ir kuriuo užtikrinama, kad visų pirma būtų siekiama, kad atliekų nesusidarytų, o susidariusios atliekos būtų pirmumo tvarka paruošiamos pakartotiniam naudojimui, perdirbamos arba kitaip regeneruojamos.	-	Atitinka	Organizuodama atliekų tvarkymą, bendrovė vadovausis atliekų tvarkymo prioritetų eiliškumu. Visų pirma bus siekiama medžio plaušo plokščių gamybos procesą organizuoti taip, kad susidarytų kuo mažiau atliekų. Visos susidarančios atliekos ir gamybos liekanos bus rūšiuojamos. Visi gamybos likučiai, priskirtini ŠGP, bus pakartotinai panaudojami gamybos procese (šilumos energijos gamybai). Kitos atliekos, kurių nebus galima pakartotinai panaudoti, pagal pasirašytas sutartis bus priduodamos spec. atliekų tvarkytojams.
			12 GPGB. Siekiant sumažinti susidarančių kietųjų atliekų, siunčiamų šalinti, kiekį, GPGB yra taikyti vieną iš toliau nurodytų metodų arba juos derinti:			
			a) Vietoje surinktus medienos likučius, kaip antai nuopjovas ir brokuotas plokštes, pakartotinai panaudoti kaip žaliavas	-	Atitinka	Susidariusios gamybos liekanos pagal poreikį mechaniškai apdorojamos (susmulkinamos) ir panaudojamos pakartotinai kaip žaliava šilumos energijos gamybai (tiekiamos į biokuru kūrenamo termotepalo pašildymo įrenginio kuro tiekimo sistemą).
			b) Vietoje surinktus medienos likučius, kaip antai medienos smulkeles ir dulkes, surinktas dulkių sulaikymo sistemoje, ir	-	Atitinka	Filtrų talpose surinktos kietosios dalelės naudojamos kaip kuras: • plaušo plokštės smulkinimo metu susidariusios dulkės ir smulkiniai surenkami silose ir tiekiami

Eil. Nr.	Aplinkos komponentai, kuriems daromas poveikis	Nuoroda į ES GPGB informacinius dokumentus, anotacijas	GPGB technologija	Su GPGB taikymu susijusios vertės, vnt.	Atitikimas	Pastabos
1	2	3	4	5	6	7
			medienos dumblą, surinktą filtruojant nuotekas, naudoti kaip kurą (eksploatacijos vietoje esančiuose tinkamą įrangą turinčiuose kurą deginančiuose įrenginiuose) arba žaliavas			šilumos energijos gamybai (į biokuru kūrenamo termotepalo pašildymo įrenginį). • plokštės šlifavimo ir kt. apdirbimo metu susidariusios dulkės surenkamos silose ir tiekiamos šilumos energijos gamybai (į biokuru kūrenamo termotepalo pašildymo įrenginį).
			c) Siekiant optimizuoti likučių rinkimą, naudoti žiedines surinkimo sistemas su vienu centriniu filtravimo įrenginiu, pvz., rankovinį filtrą, ciklono filtrą ar našųjį cikloną.	-	Atitinka	Likučių rinkimo optimizavimui numatyti oro valymo įrenginiai – rankoviniai filtrai bei ciklonai: • dulkės iš HDF gamybos linijos, susidarysiančios produkto pjovimo/smulkinimo metu surenkamos ciklonu - CycloFilter Scheuch FRUV. Našumas 7500 Bm^3/h. • KD sulaikymui, susidarysiančių medienos plokščių šlifavimo proceso metu, numatytas rankovinis filtras – Scheuch SFDW. Našumas 202900 Bm^3/h. Dulkių surinkimui iš filtro numatytas Ciklonas- CycloFilter Scheuch FRUV. Našumas 2400 Bm^3/h. • KD sulaikymui, susidarysiančių medienos plokščių įvairių apdirbimo procesų metu, numatyti rankoviniai filtrai PP1, PP2, PP3. Našumas 60000 Bm^3/h. • HDF apdirbimo linijose dulkių surinkimui iš filtrų PP1, PP2, PP3 numatytas ciklonas- CycloFilter Scheuch FRUV. Našumas 7500 Bm^3/h.
			13 GPGB. Siekiant užtikrinti, kad būtų saugiai tvarkomi ir pakartotinai naudojami deginant biomasę susidarantys nuosėdiniai pelenai ir šlakas, GPGB yra taikyti visus toliau nurodytus metodus:			
			a) Nuolat peržiūrėti, kokios yra galimybės pakartotinai naudoti nuosėdinius pelenus ir šlaką tiek eksploatavimo vietoje, tiek išorėje.	-	Atitinka	Iki įrenginio eksploatacijos pradžios bus sudarytos sutartys su atliekų tvarkytoju dėl pelenų priėmimo ir tolimesnio tinkamo sutvarkymo, taikant prioritetu pelenų panaudojimą. Taip pat bus ieškoma pelenų pakartotinio panaudojimo galimybių apklausiant įmones.
			b) Efektyvus degimo	-	Atitinka	Degimo procesas bus nuolat automatiškai reguliuojamas.

Eil. Nr.	Aplinkos komponentai, kuriems daromas poveikis	Nuoroda į ES GPGB informacinius dokumentus, anotacijas	GPGB technologija	Su GPGB taikymu susijusios vertės, vnt.	Atitikimas	Pastabos
1	2	3	4	5	6	7
			procesas, kuriame susidaro mažiau anglies nuosėdų.			
			c) Saugiai tvarkyti ir transportuoti nuosėdinius pelenus ir šlaką uždarais konvejeriais ir talpose arba juos drėkinti	-	Atitinka	Pelenai transportuojami ir laikomi tik uždaruose konteineriuose.
			d) Saugiai saugoti nuosėdinius pelenus ir šlaką tam skirtoje nepralaidžioje vietoje, kurioje surenkamas filtratas	-	Atitinka	Pelenai saugomi tik uždaruose konteineriuose iki perdavimo atliekų tvarkytojams pagal sutartis.
10.	Stebėsena	Medienos plokščių gamybos GPGB išvados (Komisijos įgyvendinimo sprendimas (ES) 2015/2119 2015 m. lapkričio 20 d.)	**14 GPGB.** GPGB yra vykdyti į orą išmetamų ir į vandenį išleidžiamų teršalų, taip pat proceso dūmų dujų stebėseną pagal EN standartus nurodytu dažniu. Jeigu EN standartų nėra, GPGB yra taikyti ISO, nacionalinius arba kitus tarptautinius standartus, kuriuos taikant gaunami lygiavertės mokslinės kokybės duomenys.			
			- iš džiovintuvo į orą išmetamų teršalų stebėsena ir bendrai džiovintuvo ir preso išmetamų išvalytų teršalų stebėsena	-	Atitinka	Iš džiovyklos ir preso ištrauktos dujos valomos dujų biologinio valymo įrenginiuose (Wessel BIOCAT-Scrubber) ir per bendrą kaminą (a.t.š. 003) išmetamos į aplinką. Išmetamų teršalų stebėsena bus vykdoma pagal atsakingos institucijos patvirtintą Ūkio subjekto aplinkos monitoringo programą. Numatomas LOJ ir formaldehido koncentracijos aplinkos ore matavimo dažnumas - 1 kartą/mėnesį (jei pagal numatytą monitoringo programą ir/ ar vykdant valstybinę aplinkos apsaugos kontrolę atliktų matavimų duomenys parodys, kad per 12 mėn. formaldehido ir/ ar LOJ koncentracija aplinkos ore bus mažesnė kaip 0,8 teršalo pusės konkrečiam teršalui nustatytos valandos ribinės aplinkos oro užterštumo vertės, kontrolę (teršalo koncentracijos aplinkos ore matavimus) numatoma atlikti 1 kartą/ ketvirtyje (ne mažiau kaip 4 tolygiai per metus paskirstytus kartus).). Formaldehido koncentracija aplinkos ore taip pat bus nuolat stebima įrengtoje automatinėje koncentracijos stebėjimo stotelėje. HCl, HF, metalai ir PCDD/F – neaktualu, nes nenaudojama užteršta regeneruota mediena. NH_3 – neaktualu, nes SNCR (selektyvioji nekatalizinė redukcija) netaikoma. SO_2 – neaktualu, nes kurui naudojama

Eil. Nr.	Aplinkos komponentai, kuriems daromas poveikis	Nuoroda į ES GPGB informacinius dokumentus, anotacijas	GPGB technologija	Su GPGB taikymu susijusios vertės, vnt.	Atitikimas	Pastabos
1	2	3	4	5	6	7
						mediena.
			- iš preso į orą išmetamų teršalų stebėsena	-	Atitinka	Atskiras teršalų išmetimas iš preso zonos ar džiovyklos įprastinėmis veiklos sąlygomis nenumatomas. Iš džiovyklos ir preso ištrauktos dujos valomos dujų biologinio valymo įrenginiuose (Wessel BIOCAT-Scrubber) ir tik tuomet per bendrą kaminą (a.t.š. 003) išmetamos į aplinką (išmetamų teršalų kontrolės dažnis aptartas lentelės skiltyje aukščiau).
			- iš impregnuojamo popieriaus džiovinimo krosnių į orą išmetamų teršalų stebėsena	-	Atitinka	
			- į orą išmetamų sutelktųjų pradinio ir galutinio apdorojimo teršalų stebėsena	-	Atitinka	Kietųjų dalelių (KD) išmetimai iš kitų technologinių procesų (medienos plokštės pjovimo/smulkinimo šlifavimo, žaliavinių plokščių gamybos, įvairių produkto apdirbimo procesų, laminavimo sandėliavimo) bus stebimi ne rečiau kaip 1 kartą/metus.
			- degimo proceso dūmų dujų, kurios po to naudojamos tiesiogiai kaitinamuose džiovintuvuose, stebėsena	-	Neaktualu	CO ar NO_X emisijų kontrolei techninių galimybių, dar prieš dujoms susimaišant su kitomis oro srovėmis, nėra.
			- gaminant medienos plaušus į vandenį išleidžiamų teršalų stebėsena	-	Atitinka	Bus vykdomas į UAB „Vilniaus vandenys“ išleidžiamų gamybinių nuotekų monitoringas. 1 kartą/ ketvirtyje bus stebimi sekantys parametrai: temperatūra, pH, ChDS/BDS_7 santykis, BDS_7. Taip pat tuo pačiu dažnumu bus vykdoma šių su gamybinėmis nuotekomis išleidžiamų pavojingų cheminių medžiagų koncentracijos kontrolė ir apskaita: riebalų, chloridų, bendrojo azoto, sulfatų, fenolių, bendrojo fosforo, naftos angliavandenilių. (plačiau žr. 16 GPGB).
			- su paviršinėmis nuotekomis į vandenį patenkančių teršalų stebėsena	-	Atitinka	1 kartą/ ketvirtyje bus vykdomas paviršinio vandens nuotekų monitoringas. Stebimi parametrai ir teršalai - temperatūra, pH, ChDS, BDS_7, SM, naftos angliavandeniliai.
		Medienos plokščių gamybos GPGB išvados (Komisijos įgyvendinimo sprendimas (ES) 2015/2119 2015 m. lapkričio 20 d.)	**15 GPGB.** Siekiant užtikrinti, kad teršalų prevencijos ir mažinimo metodai būtų stabilūs ir našūs, GPGB yra vykdyti atitinkamų pakaitinių parametrų stebėseną. Stebimi pakaitiniai parametrai gali būti: išmetamųjų dujų oro srautas; išmetamųjų dujų	-	Atitinka	Bus vykdoma nuolatinė įrenginių priežiūra pagal patvirtintas instrukcijas. Nežiūrint to, kad įranga bus automatizuota, atskirų linijų operatoriai nuolat prižiūrės ir vertins atitinkamus valymo įrenginių darbo parametrus.

Eil. Nr.	Aplinkos komponentai, kuriems daromas poveikis	Nuoroda į ES GPGB informacinius dokumentus, anotacijas	GPGB technologija	Su GPGB taikymu susijusios vertės, vnt.	Atitikimas	Pastabos
1	2	3	4	5	6	7
			temperatūra; išmetamųjų teršalų vaizdinė išvaizda; vandens srautas ir vandens temperatūra skruberiuose; įtampos kritimas elektrostatiniuose nusodintuvuose; ventiliatoriaus greitis ir slėgio kritimas rankoviniuose filtruose.			
		Medienos plokščių gamybos GPGB išvados (Komisijos įgyvendinimo sprendimas (ES) 2015/2119 2015 m. lapkričio 20 d.)	**16 GPGB.** GPGB yra vykdyti pagrindinių proceso parametrų, susijusių su gamybos proceso teršalų išleidimu į vandenį, įskaitant nuotekų srautą, pH ir temperatūrą, stebėseną.	-	Atitinka	Bus stebimas iš atskirų technologinių procesų susidarantis gamybinių nuotekų srautas, vykdoma į UAB „Vilniaus vandenys“ išleidžiamų gamybinių nuotekų apskaita. 1 kartą/ ketvirtyje bus stebimi sekantys parametrai: temperatūra, pH, ChDS/BDS_7 santykis, BDS_7. Taip pat tuo pačiu dažnumu bus vykdoma šių su gamybinėmis nuotekomis išleidžiamų pavojingų cheminių medžiagų koncentracijos kontrolė ir apskaita: riebalų, chloridų, bendrojo azoto, sulfatų, fenolių, bendrojo fosforo, naftos angliavandenilių. Papildomai (sutarčių su užsienio laboratorijomis pagrindu, pagal įteisintus matavimo metodus ir galiojančius standartus) veiklos pradžioje 3 kartus/ metus, vėliau 1 kartą/ metus, bus vykdoma „izotiazolinų“ grupės medžiagų iš dažymo linijos išleidžiamame valytame dažymo įrangos plovimo vandenyje, koncentracijos kontrolė.
11.	Į orą išmetami teršalai	Medienos plokščių gamybos GPGB išvados (Komisijos įgyvendinimo sprendimas (ES) 2015/2119 2015 m. lapkričio 20 d.) ***Sutelktieji išmetami teršalai***	**17 GPGB**. Siekiant, kad džiovintuvo išmetamieji teršalai nepatektų į orą arba jų patektų kuo mažiau, GPGB yra subalansuoti džiovintuvo eksploatavimą ir valdyti tą pusiausvyrą, taip pat taikyti vieną iš toliau nurodytų metodų arba juos derinti:			
			a) Dulkių, esančių į tiesioginio kaitinimo džiovintuvą paduodamose karštose dujose, kiekio mažinimas taikant vieną iš toliau nurodytų metodų arba juos derinant.	-	Atitinka	(žr. paaiškinimus žemiau)
			b) Rankovinis filtras	-	Neaktualu	Dulkių, esančių į tiesioginio kaitinimo džiovintuvą paduodamose karštose dujose, valymui numatyta plaušo

Eil. Nr.	Aplinkos komponentai, kuriems daromas poveikis	Nuoroda į ES GPGB informacinius dokumentus, anotacijas	GPGB technologija	Su GPGB taikymu susijusios vertės, vnt.	Atitikimas	Pastabos
1	2	3	4	5	6	7
						nusodinimo ciklonų sistema.
			c) Ciklonas	-	Atitinka	Išplaušinta masė tiekiama į džiovinimo sistemos įrenginius (20.000). Džiovinimas vykdomas karštų dūmų vamzdyne (20.370). Sumaišyti su karštais dūmais medienos masės plaušai išdžiovinami, ir ventiliatorių pagalba tiekiami į plaušo nusodinimo ciklonų sistemą (20.400) su įrengtais išmetimo į aplinką vožtuvais (20.445). Įprastinėmis sąlygomis vožtuvai būna uždaryti ir užterštas oras toliau patenka į dujų valymo sistemą (22.000).
			- UTWS džiovintuvo ir šilumokaičio naudojimas deginant ir džiovintuvo išmetamų dujų terminis apdorojimas	-	Atitinka	Į plaušo rūšiuotuvus paduodamas recirkuliacinis valyto oro srautas iš dulkių nusodinimo sistemos oras. Užterštas oras dvejais dulkių nutraukimo ventiliatoriais (24.130; 24.230) tiekiamas į oro valymo filtrą (60.241.100). Apvalytas oras iš filtro nukreipiamas į panaudoto oro surinkimo kolektorių – ekvalaizerį (20.200). Ekvalaizeryje įprastomis sąlygomis oras tiekiamas į džiovyklos maišymo kanalą (20.300) pakartotiniam panaudojimui.
			- Šlapiasis elektrostatinis nusodintuvas	-	Neaktualu	Numatytoje technologijoje šlapieji elektrostatiniai nusodintuvai naudojami nebus. Dujos valomos dujų biologinio valymo įrenginiuose – bioskruberyje Wessel BIOCAT.
			- Drėgnasis dujų plautuvas	-	Atitinka	Iš džiovyklos ir preso ištrauktos dujos (dūmai ir garai)valomi dujų biologinio valymo įrenginiuose (22.410) - Wessel BIOCAT bioskruberyje. Teršalai bioskruberyje valomi vandens užsklandų sistema - prieš patekdamos į aplinkos orą dujos praeis valymo sistemos užsklandas (22.110) su į jas tiekiamu dujų valymui skirtu vandeniu. Valytuvuose valymui atidirbęs vanduo tiekiamas į vandens biologinio valymo sistemos įrenginius (22.400) kur vykdomas apytakinio vandens valymo procesas, o išvalytas vanduo panaudojamas pakartotinai.
			- Išmetamųjų dujų biologinis valytuvas	-	Atitinka	Iš džiovyklos ir preso ištrauktos dujos (dūmai ir garai) valomi dujų biologinio valymo įrenginiuose (22.410) - Wessel BIOCAT bioskruberyje. Teršalai bioskruberyje valomi vandens užsklandų sistema - prieš patekdamos į aplinkos orą dujos praeis valymo sistemos užsklandas (22.110) su į jas tiekiamu dujų valymui skirtu vandeniu. Vandens sistema išfiltruoja dujas, kurios apvalytos patenka

Eil. Nr.	Aplinkos komponentai, kuriems daromas poveikis	Nuoroda į ES GPGB informacinius dokumentus, anotacijas	GPGB technologija	Su GPGB taikymu susijusios vertės, vnt.	Atitikimas	Pastabos
1	2	3	4	5	6	7
						į oro biologinio valymo sistemos įrenginius (22.410).
			- Formaldehido cheminis skaidymas arba surišimas cheminėmis medžiagomis ir šlapio dujų valymo sistema	-	Atitinka	Iš džiovyklos ir preso ištrauktos dujos (dūmai ir garai) valomi dujų biologinio valymo įrenginiuose (22.410) - Wessel BIOCAT bioskruberyje. Bioskruberis skirtas kietųjų dalelių, formaldehido ir vandenyje tirpių, biologiškai skaidžių angliavandenilių (LOJ) valymui. Teršalai bioskruberyje bus valomi vandens užsklandų sistema - prieš patekdamos į aplinkos orą dujos praeis valymo sistemos užsklandas (22.110) su į jas tiekiamu dujų valymui skirtu vandeniu. Efektyviasniam formaldehido suskaidymui, valymui skirtas vanduo į sistemą tiekiamas sumaišytas su katalizatoriumi Bio-KAt-1013 WU. Vandens užsklandų sistemose atidirbęs vanduo surenkamas į vandens biologinio valymo sistemos įrenginius (bioreaktorių), kur toliau vyks nepertraukiamas surinktų teršalų (formaldehido ir lakiųjų organinių junginių) biologinis skaidymas - absorbuoti teršalai bus galutinai suardomi mikroorganizmų iki H_2O ir CO_2.
			Iš džiovintuvo į orą išmetamų teršalų ir bendrai džiovintuvo ir preso išmetamų išvalytų teršalų kiekiai, siejami su GPGB (GPGB SITK)[1]:			
			- dulkės	3–20 mg/Nm^3	Atitinka	KD yra 10 mg/Nm^3. Išmatavus, būtina perskaičiuoti prie standartinio 18 % deguonies.
			- formaldehidas	< 5–15 mg/Nm^3	Atitinka	Iš preso - ≤ 15 mg/Nm^3. Išmatavus, būtina perskaičiuoti prie standartinio 18 % deguonies.
			- LOJ	< 20–120 mg/Nm^3	Atitinka	Iš preso - ≤ 120 mg/Nm^3. Išmatavus, būtina perskaičiuoti prie standartinio 18 % deguonies.
			18 GPGB. Siekiant, kad iš tiesioginio kaitinimo džiovintuvų NO_X teršalai nebūtų išmetami į orą arba jų būtų išmetama mažiau, GPGB yra:			
			- Našus deginimo procesas naudojant pakopinį oro ir kuro deginimą ir kartu deginant sumaltą kurą, deginant kurą sluoksniais degant pseudoverdančiajam	-	Atitinka	Degimo procesas vyksta naudojant pakopinį oro ir kuro deginimą ir kartu naudojant sumaltą kurą – medienos dulkes, skiedrą.

[1] Tiesioginio kaitinimo PB arba tiesioginio kaitinimo džiovintuvai pavieniai arba kartu su presu ataskaitinis deguonies kiekis yra 18 % deguonies pagal tūrį.

Eil. Nr.	Aplinkos komponentai, kuriems daromas poveikis	Nuoroda į ES GPGB informacinius dokumentus, anotacijas	GPGB technologija	Su GPGB taikymu susijusios vertės, vnt.	Atitikimas	Pastabos
1	2	3	4	5	6	7
			sluoksniui arba deginant kurą įrenginiuose su grotelėmis			
			Su GPGB siejami iš tiesioginio kaitinimo džiovintuvų į orą išmetamų NO_X kiekiai (GPGB SITK)	30–250 mg/Nm^3	Atitinka	Iš džiovintuvo NOx 550 mg/Nm^3 (prie 6 % deguonies). Perskaičiavus prie standartinio 18 % deguonies - 110 mg/Nm^3.
			19 GPGB. Siekiant, kad iš preso teršalai nebūtų išmetami į orą arba jų būtų išmetama mažiau, GPGB yra kanale vėsinti surinktas preso išmetamąsias dujas ir taikyti tinkamą toliau pateiktų metodų derinį:			
			- dervų, kurių sudėtyje mažai formaldehido, pasirinkimas	-	Atitinka	Gamybos procese numatyta naudoti dervą MUF/UF Kaurit glue 335 liquid, savo sudėtyje turinčią ypač mažą formaldehido kiekį.
			- kontroliuojamas preso veikimas – subalansuojama preso temperatūra, presavimo stiprumas ir presavimo greitis	-	Atitinka	Presas veiks automatiniu būdu, pagal iš anksto nustatytus techninius parametrus. Techniniai parametrai bus parinkti taip, kad preso temperatūra, presavimo stiprumas ir presavimo greitis būtų optimaliame balanse.
			- surinktų preso išmetamųjų dujų šlapiasis valymas naudojant „Venturi“ tipo skruberius arba hidrociklonus ir t. t.	-	Atitinka	Iš džiovyklos ir preso ištrauktos dujos (dūmai ir garai) valomi dujų biologinio valymo įrenginiuose - Wessel BIOCAT bioskruberyje. Bioskruberis skirtas kietųjų dalelių, formaldehido ir vandenyje tirpių, biologiškai skaidžių angliavandenilių (LOJ) valymui. Teršalai bioskruberyje valomi vandens užsklandų sistema - prieš patekdamos į aplinkos orą dujos praeis valymo sistemos užsklandas su į jas tiekiamu dujų valymui skirtu vandeniu.
			- šlapiasis elektrostatinis nusodintuvas	-	Neaktualu	Numatytoje technologijoje šlapieji elektrostatiniai nusodintuvai naudojami nebus. Iš džiovyklos ir preso ištraukto oro valymui numatytas bioskruberis.
			Su GPGB siejami iš preso į orą išmetamų teršalų kiekiai (GPGB SITK):			
			- dulkės	3–15 mg/Nm^3	Atitinka	KD max 10 mg/Nm^3. Išmatavus, būtina perskaičiuoti prie standartinio 18 % deguonies.
			- formaldehidas	2–15 mg/Nm^3	Atitinka	Iš preso - ≤ 15 mg/Nm^3. Išmatavus, būtina perskaičiuoti prie standartinio 18 % deguonies.
			- LOJ	10-100 mg/Nm^3	Atitinka	Iš preso - ≤ 120 mg/Nm^3. Išmatavus, būtina perskaičiuoti prie standartinio 18 % deguonies.
			20 GPGB. Siekiant sumažinti pradinio ir galutinio medienos apdorojimo, medienos	-	Atitinka	(žr. paaiškinimą žemiau)

Eil. Nr.	Aplinkos komponentai, kuriems daromas poveikis	Nuoroda į ES GPGB informacinius dokumentus, anotacijas	GPGB technologija	Su GPGB taikymu susijusios vertės, vnt.	Atitikimas	Pastabos
1	2	3	4	5	6	7
			gabenimo ir demblio formavimo metu į orą išmetamų dulkių kiekį, GPGB yra naudoti rankovinį filtrą arba cikloninį filtrą			
			Su GPGB siejami sutelktųjų dulkių teršalų, išmetamų atliekant pradinį ir galutinį medienos apdorojimą, gabenant medieną ir formuojant demblį, kiekiai:			
			- dulkės	< 3–5 mg/Nm^3	Atitinka	Iš kitų technologinių medienos apdirbimo procesų, medienos transportavimo ir plaušo kilimo (demblio) formavimo procesų surinktos dujos valomos rankoviniuose filtruose ir/ar ciklonuose. KD koncentracija < 5 mg/Nm^3.
		Medienos plokščių gamybos GPGB išvados (Komisijos įgyvendinimo sprendimas (ES) 2015/2119 2015 m. lapkričio 20 d.) ***Pasklidieji išmetami teršalai***	**22 GPGB.** Siekiant, kad iš preso į orą neišsiskirtų pasklidieji išmetamieji teršalai arba, jei tai neįmanoma, sumažinti jų kiekį, GPGB yra optimizuoti išmetamųjų dujų surinkimo efektyvumą ir nukreipti jas į valymo aparatus.	-	Atitinka	Iš džiovyklos ir preso ištrauktos dujos (dūmai ir garai) yra efektyviai surenkamos, apdorojamos/valomos vandens užsklandų sistema bioskruberyje ir išmetamos per vieną kaminą (a.t.š. 003). Išmetamai neviršija GPGB ribinių verčių. Neorganizuotų išmetimų nesusidarys.
			23 GPGB. Siekiant sumažinti transportuojant, tvarkant ir saugant medieną į orą išmetamus pasklidžiuosius dulkių teršalus, GPGB yra parengti ir įgyvendinti dulkių valdymo planą, kuris yra aplinkosaugos vadybos sistemos dalis, ir taikyti vieną iš toliau nurodytų metodų arba juos derinti:			
			a) reguliariai valyti transportavimo trasas, saugojimo vietas ir transporto priemones b) pjuvenas iškrauti dengtose įvažiuojamose iškrovimo aikštelėse c) Pjuvenų dulkėmis linkusias dulkėti medžiagas saugoti bokštiniuose aruoduose, konteineriuose, stogu	-	Atitinka	Siekiant išvengti dulkėtumo laikant/kraunant/vežant biokurą, bus taikomos dulkėtumo mažinimo priemonės, nurodytos Respublikos aplinkos ministro 2020 m. lapkričio 11 d. įsakyme Nr. D1-682 „Dėl minimalių reikalavimų dulkėtumui mažinti laikant, kraunant, vežant palaidas kietąsias medžiagas patvirtinimo“. Minimalius reikalavimus dulkėtumui mažinti laikant, kraunant, vežant palaidas kietąsias medžiagas, laikymosi užtikrinimui bus parengtos vidinės įmonės tvarkos ir/ar specialios instrukcijos, paskiriami už jų laikymosi priežiūrą atsakingi asmenys. Su minėtomis vidinėmis įmonės tvarkomis ir/ar

Eil. Nr.	Aplinkos komponentai, kuriems daromas poveikis	Nuoroda į ES GPGB informacinius dokumentus, anotacijas	GPGB technologija	Su GPGB taikymu susijusios vertės, vnt.	Atitikimas	Pastabos
1	2	3	4	5	6	7
			dengtose krūvose ir pan. arba birius produktus saugoti uždarose erdvėse d) Išmetamą dulkių kiekį mažinti apipurškiant vandeniu			specialiomis instrukcijomis, skirtomis užtikrinti dulkėtumo mažinimo priemonių laikymąsi, bus supažindinami ir pagal jas dirbti instruktuojami įmonės darbuotojai.
12.	Teršalų išleidimas į vandenį	Medienos plokščių gamybos GPGB išvados (Komisijos įgyvendinimo sprendimas (ES) 2015/2119 2015 m. lapkričio 20 d.)	**24 GPGB.** Siekiant sumažinti surinktų nuotekų taršos apkrovą, GPGB yra taikyti abu toliau nurodytus metodus:			
			a) surinkti ir atskirai apdoroti paviršines nuotekas ir techninio vandens nuotekas	-	Atitinka	Paviršinės ir gamybinės nuotekos surenkamos atskiromis sistemomis. Gamybinės nuotekos surenkamos ir kartu su buitinėmis nuotekomis išleidžiamos į UAB "Vilniaus vandenys" centralizuotus slėginius buitinių nuotekų tinklus. Paviršinės nuotekos, surinktos nuo gamyklos teritorijos projektuojamų kietųjų dangų ir žaliųjų plotų atskira sistema (dviem atskirais paviršinių nuotekų kolektoriais - pietiniu ir šiauriniu) kreipiamos į paviršinių nuotekų valymo įrenginius, iš kurių – į gamtinę aplinką.
			b) Visą medieną, išskyrus apvaliąją medieną ir gaubtines, saugoti ant kieto paviršiaus	-	Atitinka	Biokuro sandėliavimo aikštelė įrengta su kieta, vandeniui atsparia danga.
			25 GPGB. Siekiant sumažinti su paviršinėmis nuotekomis į vandenį patenkančių teršalų kiekį, GPGB yra derinti toliau nurodytus metodus:			
			a) atlikti pirminį apdorojimą – mechaniškai atskirti stambias medžiagas tinkleliais ir sietais	-	Atitinka	Projektuojamos paviršinių nuotekų valyklos LNV-1 ir LNV-2 (naftos produktų ir skendinčių medžiagų skirtuvai su smėlio ir purvo nusodintuvu bei koalescenciniu filtru). Paviršinių nuotekų valykla LNV-2 skirta paviršinių nuotekų, surinktų nuo pietinės PŪV teritorijos dalies, užterštumo naftos produktais, skendinčiomis medžiagomis sumažinimu. Našumas – 100,0 l/s. Paviršinių nuotekų valykla LNV-1 skirta paviršinių nuotekų, surinktų nuo šiaurinės PŪV teritorijos dalies, užterštumo naftos produktais, skendinčiomis medžiagomis sumažinimu. Našumas – 250,0 l/s. Taip pat numatytas visos gamyklos teritorijos mechaninis valymas (ypatingą dėmesį skiriant biokuro sandėliavimo aikštelei).
			b) atskirti tepalus ir vandenį	-	Atitinka	
			c) Pašalinti kietąsias medžiagas nusodinimo būdu sulaikymo baseinuose arba nusodinimo rezervuaruose	-	Atitinka	
			Su GPGB susijęs bendras skendinčiųjų kietųjų medžiagų kiekis			

Eil. Nr.	Aplinkos komponentai, kuriems daromas poveikis	Nuoroda į ES GPGB informacinius dokumentus, anotacijas	GPGB technologija	Su GPGB taikymu susijusios vertės, vnt.	Atitikimas	Pastabos
1	2	3	4	5	6	7
			tiesiogiai į priimantį vandens telkinį išleidžiamose paviršinėse nuotekose:			
			- SM	10–40 mg/l	Atitinka	LNV-1 ir LNV-2 paviršinių nuotekų valyklose nuotekos bus išvalomos nuo skendinčių ir plūduriuojančių teršalų. Išvalytų ir į gamtinę aplinką išleidžiamų paviršinių nuotekų koncentracija neviršys Paviršinių nuotekų tvarkymo reglamente nustatytų reikalavimų (nuotekoms išleidžiamoms į aplinką, kai išleidžiama į paviršinio vandens telkinius): • skendinčių medžiagų vidutinė metinė koncentracija – 30 mg/l, didžiausia momentinė koncentracija – 50 mg/l; • naftos produktų vidutinė metinė koncentracija – 5 mg/l, didžiausia momentinė koncentracija – 7 mg/l; • BDS_7 vidutinė metinė koncentracija – 23 mg/l, didžiausia momentinė koncentracija – 34 mg/l.
			26 GPGB. Siekiant, kad gaminant medienos plaušus nesusidarytų techninio vandens nuotekų arba jų susidarytų kuo mažiau, GPGB yra kuo daugiau techninio vandens recirkuliuoti.	-	Atitinka	Medienos smulkinimo linijoje (medienos smulkinimo įrangos aušinimui) atidirbusį aušinimo vandenį planuojama sunaudoti skiedros drėkinimui, dulkėtumo mažinimui. Medienos plaušinimo sistemos darbui (Refiner) panaudotą vandenį - surinkti į specialią talpą (20 m^3) ir grąžinti atgal į procesą. Klijų paruošimo ir dozavimo sistemos veikloje, preso garų valymo sistemos veikloje susidariusios nuotekos pagal galimybes taip pat surenkamos (į 300 m^3 talpą) ir grąžinamos į procesą.
			27 GPGB. Siekiant sumažinti į vandenį išleidžiamų medienos plaušų gamybos teršalų kiekį, GPGB yra derinti toliau nurodytus metodus:			
			a) mechaniškai atskirti stambias medžiagas tinkleliais ir sietais	-	Atitinka	Prieš išleidžiant paviršines nuotekas į gamtinę aplinką, jos valomos paviršinių nuotekų valyklose LNV-1 ir LNV-2. Paviršinių nuotekų valyklos projektuojamos su naftos produktų ir skendinčių medžiagų skirtuvais bei smėlio ir purvo nusodintuvais, koalescenciniais filtrais. Papildomai numatytas periodinis mechaninis visos gamyklos teritorijos valymas. Prieš išleidžiant gamybines nuotekas į UAB „Vilniaus
			b) atlikti fizikinį–cheminį atskyrimą, pvz., naudojant filtrus, flotaciją ištirpusiu oru, koaguliaciją ir flokuliaciją.	-	Atitinka	

Eil. Nr.	Aplinkos komponentai, kuriems daromas poveikis	Nuoroda į ES GPGB informacinius dokumentus, anotacijas	GPGB technologija	Su GPGB taikymu susijusios vertės, vnt.	Atitikimas	Pastabos
1	2	3	4	5	6	7
						vandenys“ slėginius buitinių nuotekų tinklus, daugelyje gamybos linijų jos praeis fizinį- mechaninį valymą: • Dažymo procese susidariusios nuotekos automatiniu būdu, uždarais slėginiais vamzdžiais bus surenkamos į 4 m^3 tūrio talpą ir nukreipiamos valymui į projektuojamus nuotekų valymo įrenginius MKR semi-automatic plate filter press, (15-25 m^3/d našumo), kuriuose valomi fenoliai, sulfatai, chloridai ir kiti cheminį deguonies suvartojimą įtakojantys elementai. • Transporto plovimo metu susidariusios nuotekos valomos naftos ir skendinčių medžiagų skirtuve (3 l/s; 10,8 m^3/ val. našumo) ir tik paskui kartu su
			c) biologinis valymas	-	Atitinka	Biologinis vandens valymas taikomas dujų biologinio valymo įrenginių veikloje. Vandens užsklandų sistemoje atidirbęs vanduo surenkamas į vandens biologinio valymo sistemos įrenginius (bioreaktorių), kur toliau vyks nepertraukiamas surinktų teršalų biologinis skaidymas. Vandens biologinio valymo sistemos įrenginiuose išvalytas vanduo tiekiamas atgal į sistemą (uždaru kontūru), o flotatoriuje sukaupta biomasė/ dumblas - atiduodamas tokias atliekas galinčiam tvarkyti atestuojam atliekų tvarkytojui.
			Su GPGB siejami išmetamųjų teršalų kiekiai tiesiogiai į priimantį vandens telkinį išleidžiamame medienos plaušų gamybos techniniame vandenyje			

Eil. Nr.	Aplinkos komponentai, kuriems daromas poveikis	Nuoroda į ES GPGB informacinius dokumentus, anotacijas	GPGB technologija	Su GPGB taikymu susijusios vertės, vnt.	Atitikimas	Pastabos
1	2	3	4	5	6	7
			- SM	5-35	neaktualu	Gamybinės nuotekos (techninis vanduo) į paviršinių nuotekų sistemą išleidžiamos nebus. Iš atskirų technologinių sistemų surinktos gamybinės nuotekos apvalomos projektuojamuose gamybinių nuotekų valymo įrenginiuose ir išleidžiamos į UAB „Vilniaus vandenys“ centralizuotus slėginius buitinių nuotekų tinklus.
			BDS_7	20-200		
			28 GPGB. Siekiant išvengti šlapiojo dujų valymo sistemų nuotekų susidarymo arba sumažinti jų kiekį, GPGB yra taikyti vieną iš toliau nurodytų metodų arba juos derinti.			
			Šlapio dujų valymo sistemose surinktos kietosios medžiagos pašalinamos nusodinimo bei dekantavimo būdu ir sraigtiniu bei juostiniu presais.	-	Atitinka	Šlapiojo dujų valymo sistemų nuotekų valymui taikoma flotacijos ištirpusiu oru technologija. Bioskruberyje, vandens užsklandų sistemose atidirbęs vanduo surenkamas į vandens biologinio valymo sistemos įrenginius (bioreaktorių), kur toliau vyks nepertraukiamas surinktų teršalų (formaldehido ir lakiųjų organinių junginių) biologinis skaidymas. Vandens biologinio valymo sistemos įrenginiuose išvalytas vanduo tiekiamas atgal į sistemą (uždaru kontūru), o flotatoriuje sukaupta biomasė/ dumblas - atiduodamas tokias atliekas galinčiam tvarkyti atestuojam atliekų tvarkytojui.

II. LEIDIMO SĄLYGOS

3 lentelė. Aplinkosaugos veiksmų planas.

Lentelė nepildoma. Bendrovėje numatytos naudoti technologijos atitinka ES GPGB reikalavimus, todėl aplinkosaugos veiksmų planas nerengiamas.

7. Vandens išgavimas.

Medžio plaušo plokščių gamyklos (toliau – objektas) eksploatavimo metu vanduo naudojamas buitinėms, gamybinėms ir priešgaisrinėms reikmėms.

Buitinėms reikmėms reikalingo vandens kiekis – 11510 m^3/metus, 43,67 m^3/d arba 12,86 m^3/val. Vanduo buitiniams poreikiams tiekiamas iš Vilniaus miesto centralizuotų vandentiekio tinklų (Vandens išgavimo vieta Nr.2 - vandentiekio įvadas V1-VAM-1, grafiškai pavaizduota **priede Nr. 2**. Prisijungimas prie UAB „Vilniaus vandenys“ vandentiekio tinklų ir vandens tiekimas bus vykdomas pagal institucijos išduotas prisijungimo sąlygas, 2022-05-11 sudarytą terminuotą geriamojo vandens tiekimo sutartį Nr. 27805 bei planuojamos pasirašyti neterminuotos geriamojo vandens tiekimo ir nuotekų tvarkymo paslaugų tiekimo sutarties sąlygas. Neterminuota vandens tiekimo sutartis bus pasirašoma įgyvendinus UAB „Vilniaus vandenys“ 2022-01-21 raštu Nr. PS22-151 išduotas prisijungimo sąlygas. (Geriamojo vandens tiekimo sutarties su UAB „Vilniaus vandenys“ kopija, UAB „Vilniaus vandenys“ išduotos prisijungimo sąlygos ir 2022-09-28 rašto Nr. SD22-3155 „Dėl geriamojo vandens tiekimo ir nuotekų tvarkymo paslaugų tiekimo sutarties pasirašymo“.

Priešgaisrinių rezervuarų, kurių bendras tūris – 1945 m^3 pripildymas ir papildymas numatytas iš vandentiekio tinklo. Vandentiekio įvadas V1-VAM-1 (vandens išgavimo vieta Nr.2) užtikrins bendrą gaisrinio vandens rezervuarų tūrį pripildymui per 24 valandas (parinktas DN 200 vamzdis, užtikrinantis 25 l/s rezervuarų užpildymui skirtą debitą).

Gamybos procesams reikalingas technologinio vandens kiekis – 438650 m^3/metus, 1236,52 m^3/d arba 100,30 m^3/val. Vanduo gamybinėms reikmėms imamas iš Vokės upės (Vandens išgavimo vieta Nr.1 grafiškai pavaizduota Paraiškos **priede Nr. 27**). Technologinis vanduo kaupiamas 1000 m^3 antžeminiame rezervuare.

4 lentelė. Duomenys apie paviršinį vandens telkinį, iš kurio leidžiama išgauti vandenį, vandens išgavimo vietą ir leidžiamą išgauti vandens kiekį

	Vandens išgavimo vietos Nr.	Nr.1	
1.	Vandens telkinio kategorija (upė, ežeras, tvenkinys, kt.)	upė	
2.	Vandens telkinio pavadinimas	Vokė	
3.	Vandens telkinio identifikavimo kodas	12010510	
4.	Vandens išgavimo vietos koordinatės	x-577760; y-6050541*	
5.	Didžiausias leidžiamas išgauti vandens kiekis	m^3/m.	m^3/p.
		438650	1236,52

* Siurblinės statybos/ rekonstravimo sprendiniai tikslinami atskiru techniniu darbo projektu, todėl koordinatės neženkliai gali kisti.

Vandens išgavimui naudojami esami įrenginiai ir infrastruktūra, kuri iki objekto eksploatacijos pradžios bus rekonstruota. Esamoje technologinio vandens siurblinėje vanduo iš technogeninio rezervuaro pateks į nusodinimo priedobės patalpą, kurioje sumontuoti grubaus valymo sietai 10-15mm. Vandens debetui užtikrinti montuojamos dvi pasiurbimo bei dvi slėginės linijos. Pasiurbimo linijos diametras DN300, slėginės linijos diametras DN200.

Reikalingam paimamo vandens kiekiui užtikrinti montuojami 2 vnt. Andritz ACP100-400.8S tipo siurbliai. Pagrinde naudojamas vienas siurblys, kitas skirtas rezervui. Siurbliai su dažnio keitikliais ir valdomi nuo slėgio vamzdyne.

Vandens kokybei užtikrinti siurblinėje numatyta dviejų lygių filtravimo sistema (I - iki 200 µm; II- iki 50 µm), montuojami 2 vnt. filtrų (vienas automatiškai besiplaunantis - Dango&Dienenthal, kitas mechaninis - 200 µm be automatinio prasiplovimo).

Siurblinė įgilinta į žemę, todėl ją veikia gruntinis vanduo. Kad nebūtų užtvindyta siurblių patalpa, numatomas avarinio lygio daviklis šulinyje su signalo perdavimu į operatorinę. Taip pat montuojamas panardinamas nuotekų siurblys su smulkintuvu apačioje bei plūde lygiui šulinyje palaikyti[2].

Vandens ėmimui iš Vokės upės gamyklos teritorijoje, tarp atskirų technologinių įrenginių suprojektuotas specializuotas technologinis vamzdynas. Vandentiekio tinklų schema pateikta **priede Nr. 2**. Gamyklos teritorijoje, pastatų viduje numatytos dvi apskaitos gamybiniam upės vandeniui – transporto plovimo zonoje, bei technologinės siurblinės zonoje (technologinio vandens rezervuaro pildymui).

5 lentelė. Duomenys apie leidžiamą išgauti požeminio vandens kiekį

Lentelė nepildoma. Iš požeminių vandens telkinių (tvenkinių) vanduo nebus išgaunamas.

8. Tarša į aplinkos orą

Įprastinėmis veiklos sąlygomis veiksiantys stacionarūs aplinkos oro taršos šaltiniai:

- Dujomis kūrenamo garo katilo Viessmann Vitomax- 200 HS (M73C) (1,786 MW; 2,5 t/h našumo) kaminas o.t.š. Nr. 001 (B002). Deginant gamtines dujas į aplinką per o.t.š. Nr.001 bus išmetamos anglies monoksido (A), azoto oksidų (A), sieros dioksido (A), kietųjų dalelių (A) ir lakiųjų organinių junginių emisijos.

- Dujomis kūrenamų karšto vandens ruošimo katilų (1x 1 MW, 1x 1,600 MW, 1x 2 MW) kaminas o.t.š. Nr. 002 (B003). Deginant gamtines dujas į aplinką per o.t.š. Nr.002 bus išmetamos anglies monoksido (A), azoto oksidų (A), sieros dioksido (A), kietųjų dalelių (A) ir lakiųjų organinių junginių emisijos.

- Technologinio biokuro deginimo įrenginio (49,5 MW) gaminama šiluma bus naudojama technologiniame procese, o degimo produktai (kietosios dalelės (B), formaldehidas, lakieji organiniai junginiai) bus pašalinami per džiovyklą į dujų biologinio valymo įrenginius (Wessel BIOCAT-Scrubber) ir per kaminą į aplinkos orą o.t.š. Nr. 003 (EG221).

- Oras srautas, surinktas nuo medžio plaušo plokštės šlifavimo linijos bus valomas ciklone ir per ortakį o.t.š. 006 (EG604) pašalinamas į aplinką. Plokštės šlifavimo proceso metu per o.t.š. 006 į aplinkos orą bus išmetamos kietosios dalelės (C).

- Oras srautas, surinktas nuo HDF gamybos linijos (produkto pjovimo/smulkinimo linijos) bus valomas ciklone ir per ortakį o.t.š. 004 (EG602) pašalinamas į aplinką. Į aplinkos orą išsiskirs kietosios dalelės (C).

[2] Siurblinės statybos/ rekonstravimo sprendiniai dar gali būti tikslinami šiuo metu rengiamo techninio darbo projekto metu.

- Oras nuo medienos plokštės šlifavimo proceso bus valomas rankoviniame filtre ir per ortakį o.t.š. Nr. 005 (EG603) pašalinamas į aplinką. Plokštės šlifavimo proceso metu per o.t.š. 005 į aplinkos orą bus išmetamos kietosios dalelės (C).
- Oras nuo žaliavinių plokščių gamybos, apdirbimo linijos bus valomas ciklone ir per ortakį o.t.š. Nr. 007 (A002) pašalinamas į aplinką. Į aplinkos orą per šį taršos šaltinį bus išmetamos kietosios dalelės (C).
- Oras nuo medienos plokštės laminavimo linijos ir įvairių gamybos ir sandėliavimo procesų bus valomas rankoviniuose filtruose ir per ortakius o.t.š. Nr. 008, 009, 010 (A003, A004, A005) pašalinamas į aplinką. Į aplinkos orą per šiuos taršos šaltinius bus išmetamos kietosios dalelės (C).
- Nuo medienos plaušo plokščių HDF dažymo linijų džiovyklų surinktas užterštas oras į aplinką bus pašalinamas per kaminus o.t.š Nr. 011, 012 (A006, A007). Iš dažymo linijų džiovyklų per kaminus o.t.š Nr. 011, 012 į aplinkos orą bus išmetami lakieji organiniai junginiai (LOJ).
- Neorganizuoti oro taršos šaltiniai nuo medienos skiedrų sandėliavimo ir krovos (o.t.š. Nr. 601-01, 601-02, 602-01, 602-02). Sandėliuojant ir kraunat biokurą į aplinkos orą išsiskirs kietosios dalelės (C).

Neįprastomis (neatitiktinėmis) veiklos sąlygomis veiksiantys stacionarūs oro taršos šaltiniai:

- Dujų biologinio valymo įrenginių (Wessel BIOCAT-Scrubber) gedimo atveju visa gamybos linija būtų stabdoma, o užterštas oras būtų nukreipiamas į biokuro degimo įrenginių paleidimo kaminą o.t.š. Nr. 014 (EG501). Į džiovyklos maišymo kanalą būtų grąžintas tik švarus oras, surinktas iš oro valymo filtrų. Taip pat yra galimybė šį oro srautą nukreipti per avarinius numetimo vožtuvus (EG202, EG203), todėl numatoma oro tarša tik kietosiomis dalelėmis.
- PESC gedimo atveju (oro nutraukimo sistemai iš preso zonos), užterštas oras būtų nukreipiamas per avarinį kaminą o.t.š. Nr. 013 (EG381). Į aplinkos orą išsiskirtų kietosios dalelės, formaldehidas, lakieji organiniai junginiai.
- Technologinio biokuro deginimo įrenginio gedimo metu, technologinis produkcijos gamybos procesas taip pat būtų sustabdytas, o užterštas oras nukreiptas į tą patį biokuro degimo įrenginių paleidimo kaminą o.t.š. Nr. 014 (EG501). Į aplinkos orą per kaminą (o.t.š. Nr. 014) būtų išmetamos kietosios dalelės.
- Ekvalaizerio gedimo atveju užterštas oras nukreipiamas į ekvalaizerio avarinio vožtuvo kaminą o.t.š. Nr. 015 (EG201). Į aplinkos orą per o.t.š. Nr. 015 išsiskirtų kietosios dalelės.
- Džiovyklos gedimo atveju užterštas oras nukreipiamas į 2 džiovyklos ciklono avarinio vožtuvo kaminus o.t.š. Nr. 016 ir 017 (EG202, EG203). Į aplinkos orą per o.t.š. Nr. 016 ir 017 būtų išmetamos kietosios dalelės.

- Medienos plaušinimo sistemos įrenginio gedimo metu užterštas oras būtų nukreipiamas į medienos plaušintuvo avarinio numetimo ciklono vožtuvo ortakį o.t.š. Nr. 018 (A001). Į aplinkos orą per o.t.š. Nr. 018 būtų išmetamos kietosios dalelės.

Stacionarių aplinkos oro taršos šaltinių išdėstymo schema pateikta priede Nr. 3.

Į aplinkos orą išmetamų teršalų kiekio bei teršalų sklaidos skaičiavimai (modeliavimas) buvo atlikti poveikio aplinkai vertinimo metu. Aplinkos oro teršalų sklaidos modeliavimą poveikio aplinkai vertinimo dokumentų rengėjo UAB „Pajūrio planai“ užsakymu atliko UAB „Nomine Consult“. Aplinkos oro taršos ir kvapų sklaidos vertinimo ataskaita su teršalų sklaidos pažemio sluoksnyje skaičiavimo rezultatais (PAV ataskaitos, kurios pagrindu Aplinkos apsaugos agentūra 2022 m. gegužės 13 d raštu Nr. (30.1)-A4E-5679 priėmė sprendimą dėl Medžio plaušo plokščių gamybos poveikio aplinkai, 9 priede „*Aplinkos oro taršos ir kvapų sklaidos vertinimo ataskaita*“).

6 lentelė. Leidžiami išmesti į aplinkos orą teršalai ir jų kiekis

Teršalo pavadinimas	Teršalo kodas	Leidžiama išmesti, t/m.
1	2	3
Anglies monoksidas (A)	177	2,894
Azoto oksidai (A)	250	3,096
Kietosios dalelės (A)	6493	0,043
Kietosios dalelės (B)	6486	52,074
Kietosios dalelės C)	4281	8,0335
Sieros dioksidas (A)	1753	0,029
Lakieji organiniai junginiai (abėcėlės tvarka):	XXXXXXXX	XXXXXXXX
LOJ	308	625,28
Kiti teršalai (abėcėlės tvarka):	XXXXXXXX	XXXXXXXXX
Formaldehidas	871	78,111
	Iš viso:	769,5605

7 lentelė. Leidžiama tarša į aplinkos orą

Cecho ar kt. pavadinimas arba Nr.	Taršos šaltiniai	Teršalai		Leidžiama tarša		
	Nr.	pavadinimas	kodas	Vienkartinis dydis		metinė, t/m.
				vnt.	maks.	
1	2	3	4	5	6	7
Garo katilas Viessmann Vitomax 200 HS (M73C) (1786 kW)	001 (B002)	Anglies monoksidas (A)	177	g/s	0,0517	0,268
		Azoto oksidai (A)	250	mg/Nm^3	100	0,281
		Sieros dioksidas (A)	1753	g/s	0,0006	0,003
		Kietosios dalelės (A)	6493	g/s	0,0008	0,004
		Lakieji organiniai junginiai	308	g/s	0,0035	0,018
Karšto vandens ruošimo katilai (1x1000 kW; 1x1600 kW; 1x2000 kW)	002 (B003)	Anglies monoksidas (A)	177	g/s	0,1382	2,626
		Azoto oksidai (A)	250	mg/Nm^3	100	2,815
		Sieros dioksidas (A)	1753	g/s	0,0014	0,026
		Kietosios dalelės (A)	6493	g/s	0,0021	0,039
		Lakieji organiniai junginiai	308	g/s	0,0092	0,175
Dujų biologinio valymo įrenginiai (Wessel BIOCAT-Scrubber)	003 (EG221)	Kietosios dalelės (B)	6486	mg/Nm^3	10	52,074
		Formaldehidas	871	mg/Nm^3	15	78,111
		Lakieji organiniai junginiai	308	mg/Nm^3	120	624,888
Medienos plaušo plokščių gamybos, apdirbimo ir sandėliavimo pastatas (medienos plokštės pjovimo/smulkinimo procesas)	004 (EG602)	Kietosios dalelės (C)	4281	mg/Nm^3	5	0,273
Medienos plaušo plokščių šlifavimo ir supjovimo pastatas (medienos plokštės šlifavimo procesas)	005 (EG603)	Kietosios dalelės (C)	4281	mg/Nm^3	0,2	0,217
dienos plaušo plokščių HDF gamybos, apdirbimo ir sandėliavimo pastatas (medienos plokštės šlifavimo linija)	006 (EG604)	Kietosios dalelės (C)	4281	mg/Nm^3	5	0,085
Medienos plaušo plokščių HDF gamybos, apdirbimo ir sandėliavimo pastatas (žaliavinių plokščių gamybos, apdirbimo linija)	007 (A002)	Kietosios dalelės (C)	4281	mg/Nm^3	5	0,010

Cecho ar kt. pavadinimas arba Nr.	Taršos šaltiniai	Teršalai		Leidžiama tarša		
	Nr.	pavadinimas	kodas	Vienkartinis dydis		metinė, t/m.
				vnt.	maks.	
1	2	3	4	5	6	7
Medienos plaušo plokščių HDF gamybos, apdirbimo ir sandėliavimo pastatas (įvairūs produkto apdirbimo procesai, sandėliavimas)	008 (A003)	Kietosios dalelės (C)	4281	mg/Nm^3	0,2	0,003
Medienos plaušo plokščių HDF gamybos, apdirbimo ir sandėliavimo pastatas (įvairūs produkto apdirbimo procesai, sandėliavimas)	009 (A004)	Kietosios dalelės (C)	4281	mg/Nm^3	0,2	0,003
Medienos plaušo plokščių HDF gamybos, apdirbimo ir sandėliavimo pastatas (medienos plokštės laminavimo linija)	010 (A005)	Kietosios dalelės (C)	4281	mg/Nm^3	0,2	0,003
Medienos plaušo plokščių HDF dažymo linijos džiovyklų nutraukimas	011 (A006)	Lakieji organiniai junginiai	308	mg/Nm^3	26	0,081
Medienos plaušo plokščių HDF dažymo linijos džiovyklų nutraukimas	012 (A007)	Lakieji organiniai junginiai	308	mg/Nm^3	20	0,118
Medienos skiedrų krova	601-01	Kietosios dalelės (C)	4281	g/s	0,0107	0,1344
Medienos skiedrų sandėliavimas	601-02	Kietosios dalelės (C)	4281	g/s	0,069	2,188
Medienos skiedrų krova	602-01	Kietosios dalelės (C)	4281	g/s	0,008	0,1881
Medienos skiedrų sandėliavimas	602-02	Kietosios dalelės (C)	4281	g/s	0,1563	4,929
				Iš viso pagal veiklos rūšį:		769,5605

8 lentelė. Leidžiama tarša į aplinkos orą esant neįprastoms (neatitiktinėms) veiklos sąlygoms

Taršos šaltinio, iš kurio išmetami teršalai esant šioms sąlygoms, Nr.	Sąlygos, dėl kurių gali įvykti neįprasti (neatitiktiniai) teršalų išmetimai	Neįprastų (neatitiktinių) teršalų išmetimų duomenų detalės				Specialios sąlygos
		išmetimų trukmė, val., min. (kas reikalinga, pabraukti)	teršalai		teršalų koncentracija išmetamosiose dujose, mg/Nm^3	
			pavadinimas	kodas		
1	2	3	4	5	6	7
013 (EG381)	Profilaktiniai darbai ir/ar avariniai gamybos stabdymo atvejai	48	Kietosios dalelės	6493	15	PESC gedimo atveju (oro nutraukimo sistemai iš preso zonos)
			Formaldehidas	871	75	
			LOJ	308	450	
014 (EG501)		8	Kietosios dalelės	6493	30	Dujų biologinio valymo įrenginių (Wessel BIOCAT-Scrubber) gedimo atveju
			Anglies monoksidas	5917	150	
			Azoto oksidai	5872	550	
015 (EG201)		60	Kietosios dalelės	4281	5	Ekvalaizerio gedimo atveju
016 (EG202)		60	Kietosios dalelės	4281	50	Džiovyklos gedimo atveju
017 (EG203)		60	Kietosios dalelės	4281	50	
018 (A001)		60	Kietosios dalelės	6493	100	Medienos plaušinimo sistemos įrenginio gedimo metu

9. Šiltnamio efektą sukeliančios dujos (ŠESD)

9 lentelė. Veiklos rūšys ir šaltiniai, iš kurių į atmosferą išmetamos ŠESD, nurodytos Lietuvos Respublikos klimato kaitos valdymo finansinių instrumentų įstatymo 1 priede

Lentelė nepildoma, nes vykdoma veikla nepriskiriama prie veiklų rūšių ir šaltinių, iš kurių į atmosferą išmetamos ŠESD, nurodytos Lietuvos Respublikos klimato kaitos valdymo finansinių instrumentų įstatymo 1 priede.

10. Teršalų išleidimas su nuotekomis į aplinką ir (arba) kanalizacijos tinklus

Ūkinės veiklos metu susidarys buitinės, gamybinės ir paviršinės nuotekos.

Buitinės nuotekos

Buitinės nuotekos susidarys gamyklos sanitariniuose mazguose/prietaisuose, dušinėse, valgykloje (maisto ruošos metu). Maksimaliai galinčių susidaryti buitinių nuotekų kiekis tapatus vandens suvartojimo kiekiui ir sieks iki 12,86 m^3/val., 43,67 m^3/d. arba 11510 m^3/m.

Susidariusios ūkio-buitinės nuotekos projektuojamais ūkio-buities nuotekų tinklais surenkamos ir siurblinių BNS-1 ir BNS-2 pagalba nuvedamos į teritorijoje

esančius buitinių nuotekų tinklus, kuriais pasieks UAB „Vilniaus vandenys“ eksploatuojamus centralizuotus slėginius buitinių nuotekų tinklus (šulinį Nr. F-119.). Greta išvado numatytas mėginių ėmimo šulinys MEG-3 bei buitinių nuotekų apskaita BNA-1.

Nuotekos iš virtuvės (padidintos taršos zonų – pvz. indaplovių ir kt. įrenginių plovimo vanduo) surenkamos atskiru nuotakynu, valomos riebalų gaudyklėje (našumas ne mažesnis kaip 1 l/s) ir tik tuomet išleidžiamos į bendrus buitinių nuotekų tinklus.

Gamybinės nuotekos

Skaičiuojama, kad PŪV metu iš viso susidarys 14,56 m^3/val., 323,98 m^3/parą arba 99 400 m^3/m gamybinių nuotekų. Gamybinės nuotekos susidarys keliose skirtingose PŪV vietose:

- *Medienos plaušo plokščių dažymo linijoje*. Dažymo procesas atliekamas medienos plaušo plokščių gamybos, apdirbimo ir sandėliavimo pastate, uždaroje, tam pritaikytoje patalpoje. Dažymo procesui yra parinkti nepavojingi (aplinkai palankiausi) dažai vandens pagrindu. Dažymo linija skirta plokštės padengimui vienspalve arba dekoruota dažų danga, kurią sudaro trys grunto užnešimo velenų mašinos, dvi bazinių dažų užnešimo mašinos, ir dvi spaudos dažų užnešimo mašinos. Pačio naudojimo (dažymo) metu galimybė dažams patekti į aplinką eliminuojama taikomomis rizikos valdymo priemonėmis. Dažymo patalpų grindys padengtos nelaidžia danga, procesas automatizuotas, taip išvengiant galimų žmogiškų klaidų. Atitinkamai naudojami mišiniai laikomi dažų sandėlyje su vandeniui nelaidžiomis grindimus ir yra paimami iš jo tik pateikus užsakymą. Dažymo metu ant dažomo paviršiaus (plokštės) ir/ar įrangos susidarę mišinių likučiai (prieš pradedant įrangos plovimą) surenkami naudojant uždarą surinkimo talpą, į kurią pateks visas susidaręs perteklinis naudojamų mišinių kiekis. Dažų likučių surinkimas vyks savitaka, tam pritaikytais uždarais surinkimo latakais. Tai, kad talpa nebūtų perpildyta užtikrins automatinė sistema su dažų kiekio/lygio matavimo/sekimo prietaisu, taip pat darbuotojų atliekama vizualinė įrangos apžiūra. Surinkti dažymo likučiai panaudojami pakartotinai, sekančiu dažymo linijos paleidimo metu.

  Keičiant dažų spalvą, reikalinga atlikti ne tik įrangoje likusio dažų kiekio surinkimą, bet ir atlikti įrenginių plovimą vandeniu, todėl šio proceso metu ir susidarys gamybinės nuotekos. Skaičiuojama, kad iš viso šios veiklos metu, įrangai dirbant maksimaliu režimu susidarys iki 1,26 m^3/val.; 21,42 m^3/d. arba 7326 m^3/metus gamybinių nuotekų. Procese susidariusios nuotekos automatiniu būdu, uždarais slėginiais vamzdžiais surenkamos į 4 m^3 tūrio talpą ir nukreipiamos valymui į projektuojamus nuotekų valymo įrenginius (MKR semi-automatic plate filter press, 15-25 m^3/d našumo), kuriuose valomi fenoliai, sulfatai, chloridai ir kiti cheminį deguonies suvartojimą įtakojantys elementai (žr. 19 lentelę).

  Valymo procesas vyks uždarame cikle, valymo įranga bus sumontuota patalpoje su vandeniui nelaidžiomis grindimis, todėl nevalytam vandeniui patekti į aplinką galimybės nebus.

  Iki leistinų koncentracijos verčių išvalytos gamybinės nuotekos kreipiamos į 20 m^3 akumuliacinę talpą AKUM-2 su integruotu mėginių paėmimo šuliniu MEG-4. Tik praėjusios teršalų koncentracijos kontrolę (MEG-4), išvalytas gamybinių nuotekų vanduo bus išleidžiamas į bendrą buitinių nuotekų surinkimo tinklą, kuriuo pasieks centralizuotus slėginius UAB „Vilniaus vandenys“ buitinių nuotekų tinklus. Teršalų koncentracijos po valymo atitiks

ūkinės veiklos poveikio aplinkai vertinimo metu nustatytas specialiąsias sąlygas, Nuotekų tvarkymo reglamente nurodytas didžiausias leidžiamas koncentracijas (kai nuotekas planuojama išleisti į nuotakyną) bei UAB „Vilniaus vandenys“ prisijungimo sąlygose nurodytas didžiausias leidžiamas išleisti teršalų koncentracijas, kurios dar gali būti tikslinamos pasirašant vandens tiekimo- nuotekų šalinimo sutartį[3].

Jei gamybinių nuotekų, planuojamų išleisti į centralizuotus tinklus, teršalų koncentracija/parametrai šulinyje MEG-4 neatitiks TIPK leidimo 10 lentelėje nurodytų teršalų koncentracijos verčių, gamybinių nuotekų išleidimas į bendrą nuotekų surinkimo sistemą bus stabdomas (uždarant sklendę), o nuotekų valymo įrenginiuose (MKR semi-automatic plate filter press, 15-25 m^3/d našumo) išvalytas gamybinių nuotekų vanduo paliekamas 20 m^3 akumuliacinėje talpoje AKUM-2 ir tvarkomas kaip pavojinga atlieka – priduodamas atliekų tvarkytojams, turintiems teisę tvarkyti atitinkamas atliekas. Jei po pakartotinių tyrimų paaiškės, kad valytame nuotekų vandenyje teršalų koncentracijos tikrai viršija leistinas vertes, bus ieškoma kitų technologinių alternatyvų – pvz. keičiamas technologinis procesas/ naudojami cheminiai mišiniai, o iki tol dažymo linijoje susidarysiančios nuotekos ir toliau bus kaupiamos AKUM-2 bei priduodamos kaip pavojingos atliekos licencijuotiems atliekų tvarkytojams.

Prieš išleidžiant gamybines nuotekas į UAB „Vilniaus vandenys“ eksploatuojamus buitinių nuotekų tinklus, atliekama pakartotinė su nuotekomis išleidžiamų teršalų kontrolė mėginių ėmimo šulinyje MEG-3 (paimant mėginius po valymo atskirose linijose ir visiško susimaišymo su surinktomis buitinėmis nuotekomis bei sąlyginai švariu gamybinių nuotekų srautu), vykdoma buitinių nuotekų apskaita – BNA-1

Gamybinių nuotekų valymo įrenginiuose likęs dumblas kaupiamas jo susidarymo vietoje, 14 m^3 talpoje/ konteineryje, ir pagal sudarytą sutartį perduodamas tokias atliekas tvarkančiai licencijuotai įmonei. Principinė ūkio-buitinių nuotekų surinkimo ir tvarkymo sistemos schema pateikta priede Nr. 6.

- *Dujomis kūrenamoje katilinėje*. Skaičiuojama, kad garo ir karšto vandens ruošimo proceso metu susidarys 1,7 m^3/val.; 38,4 m^3/d. arba 2300 m^3/metus gamybinių nuotekų. Šios rūšies gamybinės nuotekos projektuojamais nuotekų surinkimo tinklais be valymo (praėjusios aušinimo šulinį) išleidžiamos į bendrą buitinių nuotekų tinklą, kuriuo pasieks UAB „Vilniaus vandenys“ centralizuotus buitinių nuotekų tinklus. Kaip minėta, greta išvado numatytas mėginių ėmimo šulinys MEG-3, bei buitinių nuotekų apskaita – BNA-1. Į nuotakyną išleidžiamos gamybinės nuotekos neviršys Nuotekų tvarkymo reglamente nurodytų bendrųjų reikalavimų gamybinėms nuotekoms, išleidžiamos į nuotakyną: maksimali temperatūra bus 40 °C; pH – 6,5-9,5.
- *Šilumos energijos gamybos procese*. Skaičiuojama, kad biokuru kūrenamų įrenginių veiklos metu (šilumos energijos gamybos technologinių procesų metu) susidarys iki 6,7 m^3/val.; 169,56 m^3/d. arba 48285 m^3/metus gamybinių nuotekų, kurios po mechaninio valymo taip pat kreipiamos į bendrą buitinių nuotekų

[3] UAB „Homanit Lietuva“ 2022-09-05 kreipėsi į UAB „Vilniaus vandenys“ dėl ilgalaikės (ne terminuotos) vandens tiekimo ir nuotekų tvarkymo sutarties pasirašymo ir 2022-09-28 raštu Nr. SD22-3155 gavo atsakymą, kad sutartis bus pasirašoma tik po to, kai bus pilnai įgyvendinti prisijungimo sąlygose numatyti reikalavimai, įskaitant vandentiekio ir nuotekų tinklų pridavimą (šiuo metu būsimos gamyklos teritorijoje vyksta inžinerinių tinklų įrengimo darbai). UAB „Vilniaus vandenys“ išduotos prisijungimo sąlygos ir 2022-09-28 raštas Nr. SD22-3155 „Dėl geriamojo vandens tiekimo ir nuotekų tvarkymo paslaugų tiekimo sutarties pasirašymo“ pateiktas paraiškos **priede Nr.15.**

surinkimo tinklą, kuriuo pasieks UAB „Vilniaus vandenys“ valdomus centralizuotus buitinių nuotekų tinklus. Gamybinių nuotekų, surinktų iš šilumos energijos gamybos proceso valymui numatyti ≥ 2 l/s našumo nuotekų valymo įrenginiai (175 m^3/ parą našumo). Šiuose įrenginiuose valomos nuotekos nuo skendinčių ir plūduriuojančių medžiagų, vykdomas nuotekų neutralizavimas reguliuojant pH lygį. Išvalytame nuotekų vandenyje visų teršalų koncentracijos atitiks Nuotekų tvarkymo reglamente nurodytas didžiausias leidžiamas koncentracijas (kai nuotekas planuojama išleisti į nuotakyną) bei UAB „Vilniaus vandenys“ prisijungimo sąlygose nurodytas didžiausias leidžiamas išleisti teršalų koncentracijas, kurios (kaip minėta) dar gali būti tikslinamos pasirašant vandens tiekimo- nuotekų šalinimo sutartį.

Gamybinių nuotekų valymo įrenginiuose likęs dumblas kaupiamas jo susidarymo vietoje, 0,5 m^3 talpoje, ir pagal sudarytą sutartį perduodamas tokias atliekas tvarkančiai licencijuotai įmonei. Šilumos energijos gamybos technologinių procesų metu susidarysiančių nuotekų ir jose esančių teršalų koncentracijos kontrolė vykdoma bendrame nuotekų sraute, surinktame iš visų technologinių procesų ir buitinių patalpų, greta išvado (Priimtuvo Nr. 3). Tam numatytas mėginių ėmimo šulinys MEG-3 su integruota sklende bei buitinių nuotekų apskaita – BNA-1.

- *Dujų biologinio valymo įrenginių veikloje*. Iš džiovyklos ir preso ištrauktos dujos (dūmai ir garai) valomi dujų biologinio valymo įrenginiuose - Wessel BIOCAT bioskruberyje. Bioskruberis skirtas kietųjų dalelių, formaldehido ir vandenyje tirpių, biologiškai skaidžių angliavandenilių (LOJ) valymui. Teršalai bioskruberyje valomi vandens užsklandų sistema - prieš patekdamos į aplinkos orą dujos praeis valymo sistemos užsklandas su į jas tiekiamu dujų valymui skirtu vandeniu. Efektyviasniam formaldehido suskaidymui, valymui skirtas vanduo į sistemą tiekiamas sumaišytas su katalizatoriumi Bio-KAt-1013 WU. Vandens užsklandų sistemose atidirbęs vanduo surenkamas į vandens biologinio valymo sistemos įrenginius (bioreaktorių), kur toliau vyks nepertraukiamas surinktų teršalų (formaldehido ir lakiųjų organinių junginių) biologinis skaidymas - absorbuoti teršalai galutinai suardomi mikroorganizmų iki H_2O ir CO_2. Vandens biologinio valymo sistemos įrenginiuose išvalytas vanduo tiekiamas atgal į sistemą (uždaru kontūru), o flotatoriuje sukaupta biomasė/ dumblas - atiduodamas tokias atliekas galinčiam tvarkyti atestuojam atliekų tvarkytojui (perteklinio dumblo išvežimu ir tolimesniu tvarkymu rūpinsis valymo įrenginį aptarnaujanti įmonė). Uždarame kontūre cirkuliuojantis technologinis vanduo pagal gamintojo nurodytas instrukcijas periodiškai atnaujinamas/ papildomas dėl vandens nuostolių flotatoriuje, todėl susidarys gamybinės nuotekos, galimai užterštos skendinčiomis ir plūduriuojančiomis medžiagomis (SM, ChDS ir BDS_7). Susidarysiančios gamybinės nuotekos, pagal nustatytas sutarties su UAB „Vilniaus vandenys“ sąlygas (dėl priimamų teršalų koncentracijos), kartu su gamybinėmis nuotekomis surinktomis iš kitų technologinių procesų, bus išleidžiamos į centralizuotus nuotekų tinklus. Teršalų koncentracijos savikontrolei numatytas mėginių paėmimo šulinys su integruota sklende (MEG-5). Bioskruberyje likęs dumblas surenkamas į 24 m^3 konteinerį. Presavimo linijoje (garų valymo vandens užsklandų sistemoje) susidaręs dumblas taip pat bus kaupiamas 24 m^3 konteineryje. Dumblas pagal sudarytą sutartį perduodamas tokias atliekas tvarkančiai licencijuotai įmonei.

- *Transporto plovyklos veiklos metu.* Transporto plovimo metu susidariusios nuotekos (1 m^3/val.(d)) valomos naftos ir skendinčių medžiagų skirtuve (3 l/s; 10,8 m^3/val. našumo) ir kartu su gamybinėmis nuotekomis, surinktomis iš kitų technologinių procesų, išleidžiamos į centralizuotus nuotekų tinklus (ūkinės veiklos poveikio aplinkai vertinimo metu ir techninio projekto rengimo metu nustatytas reikalingas nuotekų valymo įrenginių našumas – ne mažiau 1 m^3/val.).

- *Medienos plaušo plokščių laminavimo metu*. Medžio plaušo plokštės laminavimo linijoje vandentiekio vandeniu plaunant klijavimo įrangą susidarys nuotekos. Laminavimo linijoje susidarysiančios nuotekos (0,5 m^3/d) surenkamos į atskirą 1 m^3 talpą. Surinktos nuotekos tvarkomos kaip atliekos, t. y. pagal sudarytą sutartį perduodamos licencijuotiems atliekų tvarkytojams, kurie ir bus atsakingi už surinktų nuotekų išvežimą bei tolimesnį jų tvarkymą.

Iš likusių ūkinės veiklos technologinių procesų atidirbęs technologinis vanduo surenkamas ir/ar pakartotinai naudojamas gamybos procese (tam numatyta 300 m^3 akumuliacinė talpa).

Paviršinės nuotekos

Skaičiuojama, kad ūkinės veiklos metu iš viso susidarys apie 8117,39 m^3/d arba 126 874,31 m^3/m paviršinių nuotekų. Paviršinės nuotekos suskirstytos į du srautus: sąlyginai švarias (L1 paviršinių nuotekų surinkimo sistema) ir galimai užterštas (L2 paviršinių nuotekų surinkimo sistema).

Sąlyginai švarios teritorijos užima 6,71 ha plotą – 3,02 ha pagal šiaurinę ir 3,69 ha pagal pietinę teritorijos dalį. Galimai teršiamos teritorijos viso užima 24,95 ha plotą – 12,7 ha pagal šiaurinę ir 12,25 ha pagal pietinę teritorijos dalį.

Sąlyginai užterštas paviršines nuotekas (5642,39 m^3/d arba 88183,26 m^3/m) sudaro nuotekos, surinktos nuo objekto teritorijoje projektuojamų kietųjų dangų (12,73 ha teritorijos ploto) ir žaliųjų plotų (12,22 ha teritorijos ploto). Galimai užterštos paviršinės nuotekos, prieš išleidžiant į bendrą paviršinių nuotekų tinklą, valomos valyklose LNV-1 bei LNV-2 ir tik tuomet kartu su sąlyginai švariomis paviršinėmis nuotekomis (surinktomis nuo 6,71 ha ploto pastatų stogų) išleidžiamos į gamyklos teritorijoje esančius du lietaus nuotekų kolektorius – šiaurės ir pietų pusėse. Paviršinių nuotekų užterštumui nustatyti/ kontroliuoti (prieš išleidžiant į esamą paviršinių nuotekų surinkimo tinklą) bus įrengti mėginių paėmimo šuliniai su uždoriais (MEG-1 ir MEG-2).

Abiejuose paviršinių nuotekų valyklose (LNV-1 ir LNV-2) sumontuotas naftos produktų ir skendinčių medžiagų skirtuvas su smėlio ir purvo nusodintuvu bei koalescenciniu filtru.

Paviršinių nuotekų valykla LNV-1 skirta paviršinių nuotekų, surinktų nuo šiaurinės objekto teritorijos dalies, valymui. Bendras valyklos našumas – 250 l/s (ūkinės veiklos poveikio aplinkai vertinimo metu ir techninio projekto rengimo metu nustatytas reikalingas našumas – ne mažiau 236,06 l/s (≥1570,0 l/s bendras pralaidumas)). Paviršinių nuotekų LNV-1 valyklą sudaro: Aco stormsed 24,9 įrenginys (2 vnt.) ir naftos produktų gaudyklė/skirtuvas Aco Oleopator G-H NS 125/2500 su inetgruota smėliagaude NS125 SF 25 000 (2 vnt.).

Paviršinių nuotekų valykla LNV-2 skirta paviršinių nuotekų, surinktų nuo pietinės objekto teritorijos dalies, valymui. Valyklos našumas – 100 l/s (ūkinės veiklos poveikio aplinkai vertinimo metu ir techninio projekto rengimo metu nustatytas reikalingas našumas – ne mažiau 89,0 l/s (≥591,0 l/s bendras pralaidumas)). Paviršinių nuotekų LNV-2 valyklą sudaro: naftos produktų gaudyklė/ skirtuvas Aco Oleopator K NS 100 (1 vnt.) ir Aco smėliagaudė CS OW SF25 000 (1 vnt.). Pietiniame baseine papildoma paviršinių nuotekų siurblinė LNS-1 (paviršinių nuotekų surinkimui nuo privažiavimo kelio ir pakėlimui į projektuojamą tinklą). Kadangi pietinis kolektorius gebės priimti tik dalį susidarančių kritulių kiekio, todėl prieš pasijungimą yra numatyta susidarysiantį paviršinių nuotekų srautą kaupti/

laikinai sulaikyti 1241,61 m^3 tūrio „AKUM-1“ rezervuare[4].

Esamais paviršinių nuotekų kolektoriais (šiauriniu ir pietiniu) surinktos paviršinės nuotekos per esamus du išleistuvus (Nr.1 ir Nr.2) išleidžiamos į gamtinę aplinką. Per šiaurinį išleistuvą (Nr.2) nukreiptos paviršinės nuotekos (59,8 % viso skaičiuojamo paviršinių nuotekų srauto) pateka į melioracijos griovį, kuris turi tiesioginį susisiekimą su Vokės upe. Per pietinį išleistuvą (Nr.1) paviršinės nuotekos (40,2% viso skaičiuojamo paviršinių nuotekų srauto) per akumuliacinę talpą AKUM-1 išleidžiamos tiesiai į Vokės upę. Išleistuvų koordinatės: Nr.1: x- 577735; y-6050541; Nr.2: x- 576758; y- 6051188.

LNV-1 ir LNV-2 paviršinių nuotekų valyklose nuotekos išvalomos nuo skendinčių ir plūduriuojančių teršalų. Išvalytų ir į gamtinę aplinką išleidžiamų paviršinių nuotekų koncentracija neviršys Paviršinių nuotekų tvarkymo reglamente nustatytų reikalavimų (nuotekoms išleidžiamoms į aplinką, kai išleidžiama į paviršinio vandens telkinius):

- skendinčių medžiagų vidutinė metinė koncentracija – 30 mg/l, didžiausia momentinė koncentracija – 50 mg/l;
- naftos produktų vidutinė metinė koncentracija – 5 mg/l, didžiausia momentinė koncentracija – 7 mg/l;
- BDS_7 vidutinė metinė koncentracija – 23 mg/l, didžiausia momentinė koncentracija – 34 mg/l.

Principinė paviršinių nuotekų surinkimo ir tvarkymo sistemos (L1 ir L2) schema pateikta priede Nr. 7.

10 lentelė. Leidžiama nuotekų priimtuvo apkrova

Eil. Nr.	Nuotekų išleidimo vieta / priimtuvas, koordinatės	Leidžiamų išleisti nuotekų rūšis	Leistina priimtuvo apkrova			
			hidraulinė	teršalais		
			m^3/d	parametras	mato vnt.	reikšmė
1	2	3	4	5	6	7
1.	Išleistuvas Nr.1, krantinis Vokės upės kairysis krantas Šulinys Nr. E-68 LKS-577318/6050128	Sąlyginai švarios ir užterštos paviršinės nuotekos, surinktos nuo pietinės teritorijos dalies				

[4] Įprastinėmis sąlygomis (ne liūčių metu) paviršinės nuotekos AKUM-1 kaupiamos nebus. Iki leistinų koncentracijos verčių išvalytos paviršinės nuotekos iš karto pateks į priimtuvą Nr.1 (šulinį Nr. E-68). Paviršinės nuotekos AKUM-1 susilaikys tik stiprių liūčių metu, kai esamas kolektorius nesugebės priimti viso vienu metu tenkančio (nuo pietinės teritorijos dalies surinkto ir nukreipto) paviršinių nuotekų srauto, t. y. viršijus maksimaliai galimą apkrovą.

Eil. Nr.	Nuotekų išleidimo vieta / priimtuvas, koordinatės	Leidžiamų išleisti nuotekų rūšis	Leistina priimtuvo apkrova			
			hidraulinė	teršalais		
			m^3/d	parametras	mato vnt.	reikšmė
1	2	3	4	5	6	7
2.	Išleistuvas Nr.2, krantinis Melioracijos griovio dešinysis krantas Šulinys Nr. L1-88 LKS-576724/6050802	Sąlyginai švarios ir užterštos paviršinės nuotekos, surinktos nuo šiaurinės teritorijos dalies				
3	UAB „Vilniaus vandenys“ eksploatuojami centralizuoti Vilniaus m. slėginiai buitinių nuotekų tinklai (prisijungimas Šiltnamių g., šulinys Nr. F-119, LKS-577355/6050003)	Buitinės ir gamybinės nuotekos	367,65	BDS_7	mg/l	287,5
				$ChDS/BDS_7$	-	<3
				SM	mg/l	250
				Riebalai	mg/l	100
				Chloridai	mg/l	2000
				Bendras azotas	mg/l	100
				Sulfatai	mg/l	1000
				Fenoliai	mg/l	3
				Bendras fosforas	mg/l	20
				Naftos angliavandeniliai	mg/l	25
				„izotiazolinų“ gr. medžiagos	mg/l	≤1**

* Sutartis tarp įmonės ir UAB „Vilniaus vandenys“ bus pasirašoma tik po to, kai bus pilnai įgyvendinti prisijungimo sąlygose numatyti reikalavimai, įskaitant vandentiekio ir nuotekų tinklų pridavimą (šiuo metu būsimos gamyklos teritorijoje vyksta inžinerinių tinklų įrengimo darbai). UAB „Vilniaus vandenys“ išduotos prisijungimo sąlygos ir 2022-09-28 raštas Nr. SD22-3155 „Dėl geriamojo vandens tiekimo ir nuotekų tvarkymo paslaugų tiekimo sutarties pasirašymo“

** „Izotiazolinų“ grupės medžiagoms nėra nustatytos ribinės vertės / koncentracijos, kurias būtų galima išleisti į nuotekas ar gamtinę aplinką. Atsižvelgiant į CLP reglamento I priede pateikiamu mišinių klasifikavimu pagal ilgalaikius (lėtinius) pavojus vandens aplinkai, kuris yra pagrįstas klasifikuotų sudedamųjų dalių koncentracijos sumavimu įvertinus nustatytus M-faktorius ir atitinkamus dauginimo koeficientus bei įvertinus vertinimo komiteto nustatytas odos jautrinimo specifines koncentracijas, yra numatoma, kad išvalytame vandenyje „izotiazolinų“ grupės medžiagų suminė koncentracija neturi viršyti 1 mg/l.

11 lentelė. Į gamtinę aplinką leidžiamų išleisti nuotekų užterštumas

Eil. Nr.	Teršalo pavadinimas	Didžiausias leidžiamas nuotekų užterštumas								Valymo efektyvumas, %
		DLK mom., mg/l	LK mom., mg/l	DLK vidut., mg/l	LK vid., mg/l	DLT paros, t/d	LT paros, t/d	DLT metų, t/m.	LT metų, t/m.	
1	2	3	4	5	6	7	8	9	10	11
1	SM	50	50	30	30	-	-	-	-	87
	BDS_7	34	34	23	23	-	-	-	-	-
	NP	7	7	5	5	-	-	-	-	90
2	SM	50	50	30	30	-	-	-	-	87
	BDS_7	34	34	23	23	-	-	-	-	-
	NP	7	7	5	5	-	-	-	-	90

11. Dirvožemio apsauga. Reikalavimai, kuriais siekiama užkirsti kelią teršalų išleidimui į dirvožemį

2021 m. visoje UAB „Homanit Lietuva“ teritorijoje buvo atliktas preliminarusis ekogeologinis tyrimas. Tyrimus atliko UAB „Fugro Baltic”. Ekogeologinio tyrimo lauko darbų metu iš viso buvo tiriamos 79 teritorijos vietos (žr. 20.1 pav.). Tyrimų metu nustatyta, kad gruntinis vanduo slūgso giliau 10 m, todėl laikini gręžiniai, skirti hidrocheminės būklės įvertinimui, buvo įrengiami tik 1/3 (26) visų numatytų vietų. Hidrogeocheminės būklės įvertinimui įrengti dvidešimt penki gręžiniai (vienoje tyrimo vietoje požv. vanduo nesutiktas iki 18 m gylio) iki 15,0- 20,0 m gylio. Grunto geocheminės būklės įvertinimui buvo iškasti arba paimti gręžimo metu 79 grunto mėginiai iš viršutinės aeracijos zonos dalies.

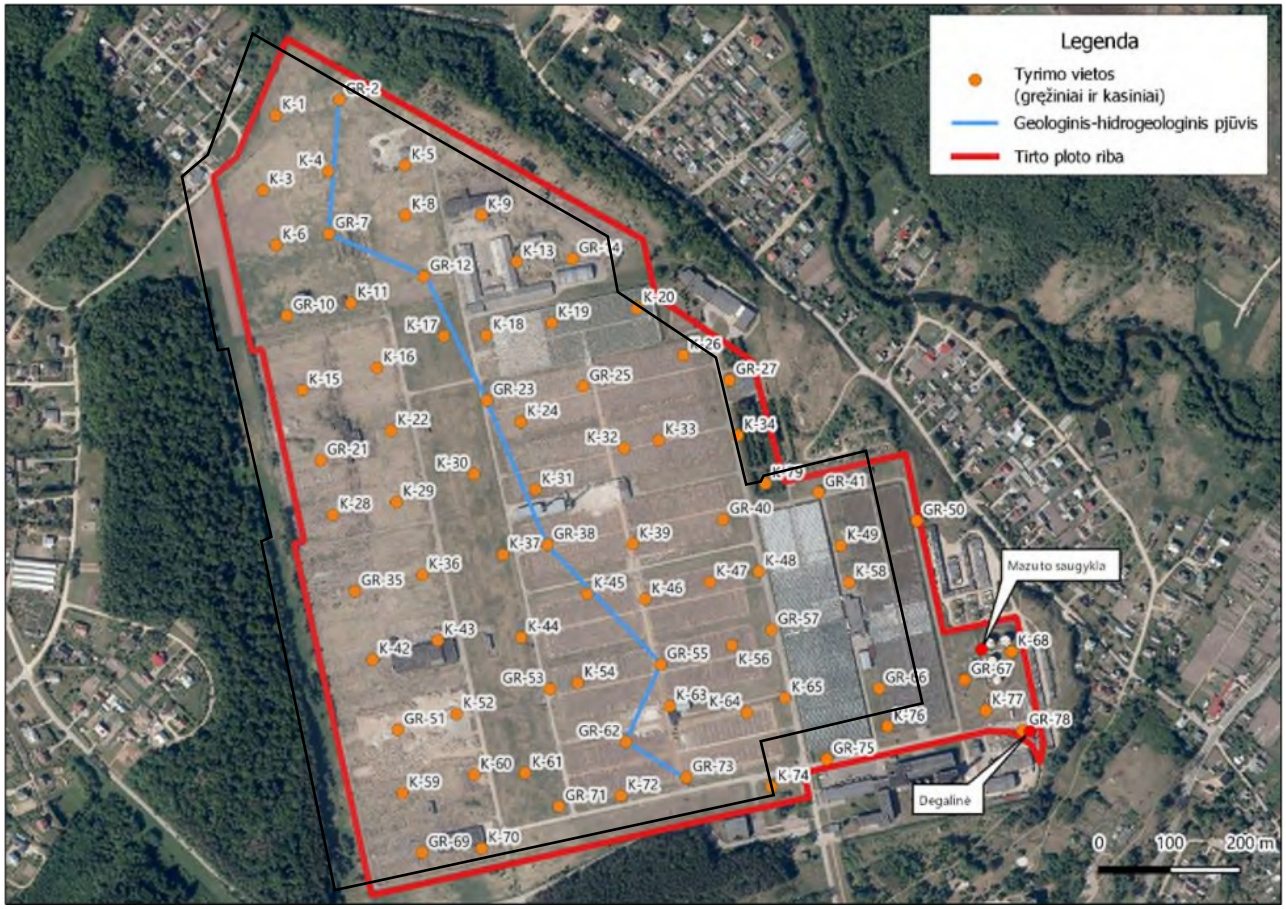

20.1 pav. Teritorijos aeronuotrauka su tyrimo vietų eksplikacija (šaltinis: UAB „Fugro Baltic“ preliminaraus ekogeologinio tyrimo ataskaita, 2021 m.)

Rezultatų apžvalga:

- Pagal jautrumą taršai, tirta teritorija yra priskiriama vidutiniškai jautrių taršai (III kategorijos) grupei.
- Nustatytos daugiaciklių aromatinių angliavandenilių ir sunkiųjų metalų koncentracijos visuose grunto mėginiuose neviršijo normatyviniuose dokumentuose nustatytų ribinių verčių arba buvo žemiau prietaisais nustatomos koncentracijos ribos.

- Visuose požeminio vandens mėginiuose nustatytos normuojamų anijonų ir katijonų, naftos aromatinių angliavandenilių ir sunkiųjų metalų koncentracijos vandens mėginiuose neviršijo normatyviniuose dokumentuose nustatytų ribinių verčių arba buvo žemiau prietaisais nustatomos koncentracijos ribos.
- Tik viename iš mėginių (67) nustatyta naftos aromatinių angliavandenilių koncentracija (1180 mg/kg) 1,5 karto viršijo nustatytą ribinę vertę. Ši tyrimo vieta yra AB „Pagirių šiltnamiai“ teritorijoje (tyrimo taškas į UAB „Homanit Lietuva“ teritoriją nepatenka), mazuto saugyklos aplinkoje, šalia nežinomos paskirties požeminio rezervuaro. Tarša naftos angliavandeniliais, kaip ilgalaikės ūkinės veiklos pasekmė, yra būdinga tokio tipo objektui. Tokio pobūdžio tarša, esanti aeracijos zonos viršutinėje dalyje, nekelia pavojaus požeminiam vandeniui ir kitoms ekosistemoms. Tai įrodo ir objekte (AB „Pagirių šiltnamiai“) vykdoma ilgametė požeminio vandens kokybės stebėsena (monitoringas), kurios metu nebuvo nustatytos objektui būdingos teršiančios medžiagos. Likusiuose grunto mėginiuose (apimančiuose visą UAB „Homanit Lietuva“ teritoriją) naftos angliavandenilių koncentracija neviršijo ribinės vertės arba buvo žemiau prietaisais nustatomos koncentracijos ribos.
- Vertinant atliktų tyrimų rezultatus pagal Lietuvos Geologijos tarnybos parengtą metodiką, t. y. taršos pavojingumo vertinimą (TPV), nustatyta, kad nėra didelės požeminio vandens taršos rizikos. Tačiau keičiant AB „Pagirių šiltnamiai“ teritorijos dalies, kurioje yra mazuto saugykla, naudojimo paskirtį - rekomenduojama atlikti ekogeologinį tyrimą.

PŪV (medžio plaušo plokščių gamybos) metu cheminė, entomologinė, parazitologinė, mikrobiologinė, radiacinė ir pan. dirvožemio tarša nenumatoma. Eksploatacijos metu galimo poveikio dirvožemiui bus išvengiama įrengus ir tinkamai eksploatuojant tiek gamybinių, tiek paviršinių nuotekų tvarkymo sistemas, įrengiant kietąsias dangas transporto judėjimo ir stovėjimo teritorijose, medienos rąstų bei biokuro sandėliavimo aikštelėse.

12. Atliekų susidarymas. Įmonėje susidarančios atliekos (pavadinimas, kodas).

Veiklos metu susidarančios atliekos turi būti tvarkomos vadovaujantis Lietuvos Respublikos atliekų tvarkymo įstatymo, Atliekų tvarkymo taisyklių ir Atliekų susidarymo ir tvarkymo apskaitos ir ataskaitų teikimo taisyklių reikalavimais. Bendrovės veikloje susidariusios atliekos bus surenkamos, apskaitomos ir perduodamos atliekų surinkimo ir tvarkymo įmonėms, turinčioms teisę tvarkyti atitinkamas atliekas.

Veiklos metu susidarysiančios atliekos ir jų tvarkymo būdas nurodytas lentelėje žemiau.

Vadovaujantis Atliekų tvarkymo įstatymo 3[1] straipsniu ir Gamybos liekanų priskyrimo prie šalutinių produktų tvarkos aprašu, gamybos liekanos, medžiagos ir daiktai, kurios gali būti naudojamos kaip šalutiniai produktai, neturėtų būti priskiriamos atliekoms (atsižvelgiant į tai, atliekų lentelėje informacija apie ŠGP neteikiama).

Technologinis procesas	Atliekos				Atliekų tvarkymo veikla	Atliekų laikymas objekte	
	pavadinimas	kiekis[1)], t/metus	kodas	agregatinis būvis (kietas, skystas, pastos)		laikymo sąlygos	didžiausias vienu metu numatomas laikyti kiekis, t
1	2	3	4	5	6	7	8
Gamyba	Plastikų atliekos	204	20 01 39 (nepavojingos)	Kietas	Perduodama pagal sutartį spec. atliekų tvarkytojams	Konteineris atliekų stoginėje	10
	Medinės pakuotės	102	15 01 03 (nepavojingos)	Kietas	Perduodama pagal sutartį spec. atliekų tvarkytojams	Aikštelė teritorijoje	8
	Metalinės pakuotės	17	15 01 04 (nepavojingos)	Kietas	Perduodama pagal sutartį spec. atliekų tvarkytojams	Konteineris atliekų stoginėje	8
	Plastikinė (kartu su PET (polietilentereftalatas)) pakuotė	42,5	15 01 02 (nepavojingos)	Kietas	Perduodama pagal sutartį spec. atliekų tvarkytojams	Konteineris atliekų stoginėje	10
	Popieriaus ir kartono pakuotė	119	15 01 01 (nepavojingos)	Kietas	Perduodama pagal sutartį spec. atliekų tvarkytojams	Konteineris atliekų stoginėje	10
	Pakuotės, kuriose yra pavojingųjų medžiagų likučių arba kurios yra jomis užterštos	102	15 01 10* (pavojingos)	Kietas	Perduodama pagal sutartį spec. atliekų tvarkytojams	Konteineris atliekų stoginėje	2
	Klijų ir hermetikų atliekos, nenurodytos 08 04 09	3 m^3	08 04 10 (nepavojingos)	Skystas	Perduodama pagal sutartį spec. atliekų tvarkytojams	Talpa	0,4 m^3
	Kitaip neapibrėžtos frakcijos	30	20 01 99 (nepavojingos)	Kietas	Perduodama pagal sutartį spec. atliekų tvarkytojams	Konteineris	15
Kuro deginimas	Lakieji durpių ir neapdorotos medienos pelenai	9418	10 01 03 (nepavojingos)	Kietas	Perduodama pagal sutartį spec. atliekų tvarkytojams	Konteineris	56
Technikos ir įrenginių priežiūra	Naudoti nebetinakamos padangos	0,5	16 01 03 (nepavojingos)	Kietas	Perduodama pagal sutartį spec. atliekų tvarkytojams	Patalpa	0,5
	Tepalų filtrai	0,1	16 01 07* (pavojingos)	Kietas	Perduodama pagal sutartį spec. atliekų tvarkytojams	Patalpa	0,1
	Kita variklio, pavarų dėžės ir tepalinė alyva	0,5	13 02 08* (pavojingos)	Skystas	Perduodama pagal sutartį spec. atliekų tvarkytojams	Talpa	0,5
	švino akumuliatoriai	0,2	16 06 01*	Kietas	Perduodama pagal sutartį	Konteineris	0,2

Technologinis procesas	Atliekos				Atliekų tvarkymo veikla	Atliekų laikymas objekte	
	pavadinimas	kiekis[1)], t/metus	kodas	agregatinis būvis (kietas, skystas, pastos)		laikymo sąlygos	didžiausias vienu metu numatomas laikyti kiekis, t
1	2	3	4	5	6	7	8
			(pavojingos)		spec. atliekų tvarkytojams	atliekų stoginėje	
	Absorbentai, filtrų medžiagos, pašluostės ir apsauginiai drabužiai, nenurodyti 15 02 02	2	15 02 03 (nepavojingos)	Kietas	Perduodama pagal sutartį spec. atliekų tvarkytojams	Talpa	0,5
	Absorbentai, filtrų medžiagos (įskaitant kitaip neapibrėžtus tepalų filtrus), pašluostės, apsauginiai drabužiai, užteršti pavojingosiomis medžiagomis	6	15 02 02* (pavojingos)	Kietas	Perduodama pagal sutartį spec. atliekų tvarkytojams	Talpa	2
Patalpų priežiūra	Dienos šviesos lempos ir kitos atliekos, kuriose yra gyvsidabrio	0,05	20 01 21* (pavojingos)	Kietas	Perduodama pagal sutartį spec. atliekų tvarkytojams	Talpa	0,05
	Didelių gabaritų atliekos	10	20 03 07 (nepavojingos)	Kietas	Perduodama pagal sutartį spec. atliekų tvarkytojams	Konteineris	1
	Nebenaudojama elektros ir elektroninė įranga, nenurodyta 20 01 21, 20 01 23 ir 20 01 35 pozicijose	5	20 01 36 (nepavojingos)	Kietas	Perduodama pagal sutartį spec. atliekų tvarkytojams	Talpa	1
Aplinkos tvarkymas	Gatvių valymo liekanos	50	20 03 03 (nepavojingos)	Kietas	Perduodama pagal sutartį spec. atliekų tvarkytojams	Konteineris	0,5
Paviršinių nuotekų valymas	Smėliagaudžių atliekos	68,8	19 08 02 (nepavojingos)	Kietas	Perduodama pagal sutartį spec. atliekų tvarkytojams	Talpos 68,8 m^3, 25 m^3, 0,9 m^3	27,5
	Naftos produktų/vandens separatorių naftos produktai	44,3	13 05 06* (pavojingos)	Skystas	Perduodama pagal sutartį spec. atliekų tvarkytojams	Talpos 56,4 m^3, 2,1 m^3, 0,6 m^3	17,7
Gamybos procesai	Kitaip neapibrėžtos atliekos (laminavimo linija)	126,0 m^3	03 03 99 (nepavojingos)	Skystas	Perduodama pagal sutartį spec. atliekų tvarkytojams	Konteineriai 1 m^3	5 m^3
	Pluošto atliekos, pluošto, užpildo ir dengimo dumblas atliekant	694,0 m^3	03 03 10 (nepavojingos)	Pasta	Perduodama pagal sutartį spec. atliekų tvarkytojams	Konteineriai 14 m^3	28 m^3

Technologinis procesas	Atliekos				Atliekų tvarkymo veikla	Atliekų laikymas objekte	
	pavadinimas	kiekis[1)], t/metus	kodas	agregatinis būvis (kietas, skystas, pastos)		laikymo sąlygos	didžiausias vienu metu numatomas laikyti kiekis, t
1	2	3	4	5	6	7	8
	mechaninį atskyrimą (presavimo linija)						
Gamybinių nuotekų dumblas	Nuotekų valymo jų susidarymo vietoje dumblas, nenurodytas 03 03 10 (Oro biologinio valymo sistemos įrenginiai)	1522,4 m^3	03 03 11 (nepavojingos)	Pasta	Perduodama pagal sutartį spec. atliekų tvarkytojams	Konteineriai 24 m^3	48 m^3
	Vandeniniai dumblai, kuriuose yra dažų ar lakų, nenurodyti 08 01 15 dumblas (dažymo linija)	378,0 m^3	08 01 16 (nepavojingos)	Skystas	Perduodama pagal sutartį spec. atliekų tvarkytojams	Konteineris	14 m^3
	Naftos produktų/vandens separatorių naftos produktai (transporto plovykla)	0,6	13 05 06* (pavojingos)	Skystas	Perduodama pagal sutartį spec. atliekų tvarkytojams	Konteineris	0,6
Padidintos taršos technologinių nuotekų iš valgyklos tvarkymas	Atskyrus alyvą/vandenį gautas riebalų ir alyvos mišinys, kuriame yra tik maistinio aliejaus ir riebalų	400 l	19 08 09 (nepavojingos)	Pasta	Perduodama pagal sutartį spec. atliekų tvarkytojams	Konteineris 200 l	200 l
Buitinių patalpų priežiūra	Mišrios komunalinės atliekos	20	20 03 01 (nepavojingos)	Kietas	Perduodama pagal sutartį spec. atliekų tvarkytojams	Konteineris	1,5
	Popierius ir kartonas	10	20 01 01 (nepavojingos)	Kietas	Perduodama pagal sutartį spec. atliekų tvarkytojams	Konteineris	0,8
	Stiklas	5	20 01 02 (nepavojingos)	Kietas	Perduodama pagal sutartį spec. atliekų tvarkytojams	Konteineris	0,5
	Plastikai	15	20 01 39 (nepavojingos)	Kietas	Perduodama pagal sutartį spec. atliekų tvarkytojams	Konteineris	1,5

[1)] nurodomas preliminarus susidarančių atliekų kiekis, pagal analogiškose veikiančiose įmonėse susidarančių atliekų apskaitas. Ūkinės veiklos metu dėl nenumatytų priežasčių periodiškai gali susidaryti ir kitos lentelėje neišvardintos atliekos.

Pastaba: „*“ pažymėta atlieka, kuri klasifikuojama kaip pavojinga. Ženklinimas pateiktas vadovaujantis Atliekų tvarkymo taisyklių, patvirtintų LR aplinkos ministro 1999 m. liepos 14 d. įsakymu Nr.217 „Dėl atliekų tvarkymo taisyklių patvirtinimo“ (aktuali redakcija) X skyriaus „Pavojingų atliekų identifikavimas ir deklaravimas“ 73 p. reikalavimais.

Buityje ir įrenginių eksploatacijos/aptarnavimo metu susidarysiančios atliekos, laikantis nustatytų terminų pavojingoms ir nepavojingoms atliekoms laikyti,

laikinai saugomos įmonės teritorijoje (pavojingosios atliekos įmonės teritorijoje laikinai saugomos iki 6 mėn., nepavojingosios atliekos – iki 12 mėn.) tam specialiai skirtose talpose ir perduodamos atliekų tvarkytojams, kurie turi teisę tvarkyti tokias atliekas ir yra registruoti Atliekų tvarkytojų valstybės registre. Pagrindiniai atliekų tvarkytojai – UAB „Ekonovus“, UAB „Ecoservice“, UAB „Toksika“, UAB „Ekobazė“. Atliekų apskaita bus vykdoma GPAIS sistemoje (vadovaujantis nustatytais teisės aktų reikalavimais).

Įmonėje taip pat bus taikomos atliekų prevencijos priemonės – įvertinami gamybos produktų, susidariusių medžiagų naudojimo pakartotinai galimybės pailginant jų gyvavimo ciklą.

12.1. Nepavojingųjų atliekų apdorojimas (naudojimas ar šalinimas, įskaitant laikymą ir paruošimą naudoti ar šalinti):

Objekte nebus vykdoma nepavojingųjų ir/ar pavojingųjų atliekų apdorojimo (naudojimo ar šalinimo, įskaitant paruošimą naudoti ar šalinti) ir laikymo veikla, todėl šis punktas nepildomas.

12 lentelė. Leidžiamos naudot, išskyrus numatomas laikyti ir paruošti naudoti, nepavojingosios atliekos
Lentelė nepildoma, nepavojingosios atliekos nenaudojamos.

13 lentelė. Leidžiamos šalinti, išskyrus numatomas laikyti ir paruošti šalinti, nepavojingosios atliekos
Lentelė nepildoma, nepavojingosios atliekos nešalinamos.

14 lentelė. Leidžiamos paruošti naudoti ir (ar) šalinti nepavojingosios atliekos
Lentelė nepildoma, nepavojingosios atliekos neruošiamos naudoti ir (ar) šalinti.

15 lentelė. Leidžiamas laikyti nepavojingųjų atliekų kiekis
Lentelė nepildoma, nepavojingosios atliekos nelaikomos.

16 lentelė. Didžiausia**s** leidžiamas laikyti nepavojingųjų atliekų kiekis jų susidarymo vietoje iki surinkimo (S8).
Objekte nepavojingosios atliekos nebus laikomos ilgiau kaip dvylika mėnesių, todėl lentelė nepildoma.

12.2. Pavojingųjų atliekų apdorojimas (naudojimas ar šalinimas, įskaitant laikymą ir paruošimą naudoti ar šalinti):

17 lentelė. Leidžiamos naudoti, išskyrus numatomas laikyti ir paruošti naudoti, pavojingosios atliekos
Lentelė nepildoma, pavojingosios atliekos nenaudojamos.

18 lentelė. Leidžiamos šalinti, išskyrus numatomas laikyti ir paruošti šalinti, pavojingosios atliekos
Lentelė nepildoma, pavojingosios atliekos nešalinamos.

19 lentelė. Leidžiamos paruošti naudoti ir (ar) šalinti pavojingosios atliekos

Lentelė nepildoma, pavojingosios atliekos neruošiamos naudoti ir (ar) šalinti.

20 lentelė. Didžiausias leidžiamas laikyti pavojingųjų atliekų kiekis
Objekte pavojingosios atliekos nebus laikomos, todėl lentelė nepildoma.

21 lentelė. Leidžiamas laikyti pavojingųjų atliekų kiekis jų susidarymo vietoje iki surinkimo (S8).
Objekte pavojingosios atliekos nebus laikomos ilgiau kaip šešis mėnesius, todėl lentelė nepildoma.

13. Sąlygos pagal Atliekų deginimo aplinkosauginių reikalavimų, patvirtintų Lietuvos Respublikos aplinkos ministro 2002 m. gruodžio 31 d. įsakymu Nr. 699 „Dėl Atliekų deginimo aplinkosauginių reikalavimų patvirtinimo“, 8, 8[1] punktuose nurodytą informaciją.
Nepildoma, atliekos nedeginamos.

14. Sąlygos pagal Atliekų sąvartynų įrengimo, eksploatavimo, uždarymo ir priežiūros po uždarymo taisyklių, patvirtintų Lietuvos Respublikos aplinkos ministro 2000 m. spalio 18 d. įsakymu Nr. 444 „Dėl Atliekų sąvartynų įrengimo, eksploatavimo, uždarymo ir priežiūros po uždarymo taisyklių patvirtinimo“, 50, 51 ir 52 punktų reikalavimus.
Nepildoma, sąvartynas neeksploatuojamas.

15. Atliekų stebėsenos priemonės
Nėra.

16. Ūkio subjektų aplinkos monitoringas turi būti vykdomas pagal Ūkio subjektų aplinkos monitoringo nuostatų, patvirtintų Lietuvos Respublikos aplinkos ministro 2009 m. rugsėjo 16 d. įsakymu Nr. D1-546 „Dėl ūkio subjektų aplinkos monitoringo nuostatų patvirtinimo“ reikalavimus parengtą ir nustatyta tvarka suderintą ūkio subjektų aplinkos monitoringo programą.

17. Leidžiamas triukšmo išmetimas, reikalavimai triukšmui valdyti ir triukšmo mažinimo priemonės
Turi būti užtikrinta, kad ūkinės veiklos vykdymo metu triukšmo emisija iš kiekvieno taršos šaltinio neviršytų Paraiškoje pateikto dydžio:
1) Medienos nužievinimo įrenginys Nr. EL111 – 90 dBA;
2) Medienos smulkinimo įrenginys Nr. EL121 – 100 dBA;
3) Medienos smulkinimo įrenginys Nr. EL122 – 83 dBA;
4) Medienos smulkinimo įrenginys Nr. EL123 – 80 dBA;
5) Judančių grindų hidraulinis blokas Nr. EL141 – 85 dBA;
6) Grandininis konvejeris Nr. EL142 – 80 dBA;
7) Vibro uždanga Nr. EL143 – 79 dBA;
8) VHV konvejeris Nr. EL146 – 83 dBA;

9) Juostinis konvejeris Nr. EL150 – 80 dBA;
10) Juostinis konvejeris Nr. EL151 – 80 dBA;
11) VHV konvejeris Nr. EL152 – 83 dBA;
12) Sraigtinis padavimo konvejeris Nr. EL153 – 83 dBA;
13) ClassiScreen™ Nr. EL154 – 83 dBA;
14) SVM Nr. EL155 – 83 dBA;
15) Grandininis konvejeris Nr. El156 – 80 dBA;
16) Juostinis konvejeris Nr. EL157 – 80 dBA;
17) Sraigtinis konvejeris Nr. EL158 – 80 dBA;
18) Sraigtinis konvejeris Nr. EL159 – 80 dBA;
19) Kaušinis liftas Nr. EL160 – 80 dBA;
20) Sraigtinis konvejeris Nr. EL161– 80 dBA;
21) Vibro tiektuvas Nr. EL162 – 79 dBA;
22) Vienodintuvo ištraukimas Nr. EL201 – 82 dBA;
23) „Lockair“ išmetamųjų dujų valdymo sklendė Nr. EL202 – 80 dBA;
24) Gryno oro įsiurbimo kanalas Nr. EL203 – 85 dBA;
25) Ventiliatorius Nr. EL204 – 64,4 dBA;
26) Ventiliatoriaus variklis Nr. EL205 – 90 dBA;
27) Pagrindinis ventiliatorius Nr. EL206 –69 dBA;
28) Ventiliatoriaus variklis Nr. EL207 –87 dBA;
29) Sukamasis vožtuvas Nr. EL208 –75 dBA;
30) Sukamasis vožtuvas Nr. EL209 –75 dBA;
31) Avarinis ciklono dūmtraukis Nr. EL210 – 86 dBA;
32) Avarinis ciklono dūmtraukis Nr. EL211 – 86 dBA;
33) Bioskruberio dūmtraukis Nr. EL221 – 82 dBA;
34) Aušinimo bokštas Nr. EL222 – 79 dBA;
35) Aušintuvas Nr. EL223 – 85 dBA;
36) Flotacija Nr. EL224 – 85 dBA;
37) Cirkuliaciniai siurbliai Nr. EL225 – 80 dBA;
38) Kondicionavimo siurblys Nr. EL226 – 80 dBA;
39) Kanalinis šveitiklis Nr. EL227 – 83 dBA;
40) Stambios medžiagos išleidimas Nr. EL241 – 65 dBA;
41) Stambios medžiagos išleidimas Nr. EL242 – 65 dBA;
42) Pagrindinis ventiliatorius Nr. EL243 – 69,3 dBA;
43) Ventiliatoriaus variklis Nr. EL244 – 90 dBA;

44) Pūtimo dėžės ventiliatorius Nr. EL245 – 64,3 dBA;
45) Ventiliatoriaus variklis Nr. EL246 – 64 dBA;
46) Oro tiekimo ventiliatorius Nr. EL247 – 52,3 dBA;
47) Ventiliatoriaus variklis Nr. EL248 – 65 dBA;
48) Sukamasis vožtuvas Nr. EL249 – 75 dBA;
49) Stambios medžiagos išleidimas Nr. EL251 – 65 dBA;
50) Stambios medžiagos išleidimas Nr. EL252 – 65 dBA;
51) Pagrindinis ventiliatorius Nr. EL253 – 69,3 dBA;
52) Ventiliatoriaus variklis Nr. EL254 – 90 dBA;
53) Pūtimo dėžės ventiliatorius Nr. EL255 – 64,3 dBA;
54) Ventiliatoriaus variklis Nr. EL256 – 64 dBA;
55) Oro tiekimo ventiliatorius Nr. EL257 – 52,3 dBA;
56) Ventiliatoriaus variklis Nr. EL258 – 65 dBA;
57) Sukamasis vožtuvas Nr. EL259 – 75 dBA;
58) Hidraulikos maitinimo blokas Nr. EL271 –48 dBA;
59) Iškrovimo sraigtas Nr. EL272 – 50 dBA;
60) Iškrovimo sraigto krūva Nr. EL273 – 50 dBA;
61) Hidraulikos maitinimo blokas Nr. EL274 – 45 dBA;
62) Hidraulinis rotorius Nr. EL275 – 48 dBA;
63) Iškrovimo sraigtas Nr. EL276 – 50 dBA
64) Iškrovimo sraigto krūva Nr. EL277 – 50 dBA;
65) Hidraulikos maitinimo blokas Nr. EL278 – 48 dBA;
66) Iškrovimo sraigtas Nr. EL279 – 50 dBA;
67) Iškrovimo sraigto krūva Nr. EL280 – 50 dBA;
68) Hidraulikos maitinimo blokas Nr. EL281 – 48 dBA;
69) Iškrovimo sraigtas Nr. EL282 – 50 dBA;
70) Iškrovimo sraigto krūva Nr. EL283 – 50 dBA;
71) Bunkerio išleidimo anga Nr. EL331 – 80 dBA;
72) Sklaidytuvas Nr. EL332 – 83 dBA;
73) Prieš presą Nr. EL351 – 83 dBA;
74) Hidraulinis blokas Nr. EL371 – 95 dBA;
75) Tiekimas į presą Nr. EL372 – 104 dBA;
76) Presavimo sritis Nr. EL373 – 87 dBA;
77) Išėmimas iš preso Nr. EL374 – 93 dBA;
78) Antriniai šildymo kontūrai Nr. EL375 – 80 dBA;

79) Radialinis ventiliatorius Nr. EL381 – 88 dBA;
80) Ortakinis šveitiklis Nr. EL382 – 83 dBA;
81) Kraštų pjovimo pjūklas Nr. EL401 – 80 dBA;
82) Skersinis pjūklas Nr. EL402 – 80 dBA;
83) MBB 3000/600 Nr. EL403 – 118 dBA;
84) Grandininis konvejeris Nr. EL404 – 80 dBA;
85) Degimo oro ventiliatorius Nr. EL502 – 80 dBA:
86) Dulkių transportavimo ventiliatorius Nr. EL503 – 73 dBA;
87) Skiedrų transportavimo ventiliatorius Nr. EL504 – 80 dBA;
88) Degimo oro ventiliatorius Nr. EL505 – 80 dBA;
89) Aušinimo oro ventiliatorius Nr. EL506 – 80 dBA;
90) Ventiliatorius Nr. EL507 – 85 dBA;
91) Ventiliatorius Nr. EL508 – 85 dBA;
92) Pūstuvas Nr. EL509 – 90 dBA;
93) Pirminių siurblių grupė Nr. EL510 – 80 dBA;
94) Šilumokaičio siurblių grupė Nr. EL511 – 80 dBA;
95) DESP Nr. EL513 – 85 dBA;
96) Vandens padavimo siurblių grupė Nr. EL514 – 80 dBA;
97) Paleidimo vožtuvas Nr. EL515 – 82 dBA;
98) Apsauginis vožtuvas Nr. EL516 – 130 dBA;
99) Hidraulikos blokas Nr. EL517 – 88 dBA;
100) Juostinis konvejeris Nr. EL519 – 80 dBA;
101) Judančių grindų hidraulinis mazgas Nr. EL520 – 85 dBA;
102) Juostinis konvejeris Nr. EL521 – 80 dBA;
103) Vibro konvejeris Nr. EL522 – 79 dBA;
104) Grandininis konvejeris Nr. EL523 – 80 dBA;
105) Radialinis ventiliatorius Nr. EL602 – 95 dBA;
106) Radialinis ventiliatorius Nr. EL603 – 95 dBA;
107) Radialinis ventiliatorius Nr. EL604 – 95 dBA;
108) Radialinis ventiliatorius Nr. EL605 – 95 dBA;
109) Radialinis ventiliatorius Nr. EL606 – 95 dBA;
110) Radialinis ventiliatorius Nr. EL607 – 95 dBA;
111) Radialinis ventiliatorius Nr. EL608 – 95 dBA;
112) Radialinis ventiliatorius Nr. EL609 – 95 dBA;
113) Radialinis ventiliatorius Nr. EL610 – 95 dBA;

114) Radialinis ventiliatorius Nr. EL611 – 95 dBA;
115) Kamera-filtras Nr. EL613 – 82 dBA;
116) Kamera-filtras Nr. EL614 – 82 dBA;
117) Cyclo-filtras Nr. EL615 – 82 dBA;
118) Kamera-filtras Nr. EL616 – 82 dBA;
119) Kamera- filtras Nr. EL617 – 82 dBA;
120) Cyclo-filtras Nr. EL618 – 82 dBA;
121) Pūtiklis Nr. EL619 – 95 dBA;
122) Sraigtinis fideris Nr. N001 – 96 dBA;
123) Plaušinimo įrenginys Nr. N002 – 105 dBA;
124) Filtras PP1 Nr. N003 – 82 dBA;
125) Filtras PP2 Nr. N004 – 82 dBA;
126) Filtras PP3 Nr. N005 – 82 dBA;
127) Pjūklas 1 Nr. N006 – 85 dBA;
128) Pjūklas 2 Nr. N007 – 85 dBA;
129) Pjūklas 3 Nr. N008 – 85 dBA;
130) Lankstymo linija 1 Nr. N009 – 85 dBA;
131) Lankstymo linija 2 Nr. N010 – 85 dBA;
132) Lankstymo linija 3 Nr. N011 – 85 dBA;
133) Įv. Įrengimai Nr. N012 – 85 dBA;
134) Pjūklas 4 Nr. N013 – 85 dBA;
135) Smėliavimo linijos įrenginiai Nr. N014 – 92 dBA;
136) Įv. įrenginiai Nr. N015 – 85 dBA;
137) Įv. įrenginiai Nr. N016 – 85 dBA;
138) RS-1 Nr. V023 – 62 dBA;
139) RS-2 Nr. V024 – 61 dBA;
140) RS-3 Nr. V025 – 61 dBA;
141) RS-4 Nr. V026 – 57 dBA;
142) P-1 Nr. V027 – 65 dBA;
143) I-1 Nr. V028 – 32 dBA;
144) I-4 Nr. V029 – 40 dBA;
145) I-6 Nr. V030 – 32 dBA;
146) I-7 Nr. V031 – 61 dBA;
147) I-8 Nr. V032 – 61 dBA;
148) I-9Nr. V033 – 55 dBA;

149) I-10 Nr. V034 – 64 dBA;
150) I-11 Nr. V035 – 58 dBA;
151) I-12 Nr. V036 – 58 dBA;
152) I-13 Nr. V037 – 58 dBA;
153) K-1 Nr. V038 – 81 dBA;
154) K-2 Nr. V039 – 81 dBA;
155) K-3 Nr. V040 – 75 dBA;
156) K-4 Nr. V041 – 81 dBA;
157) K-5 Nr. V042 – 77 dBA;
158) OK-S1 Nr. V043 – 48 dBA;
159) P-1 Nr. V001 – 67 dBA;
160) P-5 Nr. V002 – 78 dBA;
161) P-6 Nr. V003 – 78 dBA;
162) P-7 Nr. V004 – 74 dBA;
163) P-8 Nr. V005 – 78 dBA;
164) P-9 Nr. V006 – 76 dBA;
165) P-10 Nr. V007 – 76 dBA;
166) P-11 Nr. V008 – 76 dBA;
167) P-12 Nr. V009 – 76 dBA;
168) P-13 Nr. V010 – 76 dBA;
169) P-14 Nr. V011 – 76 dBA;
170) RS-1 Nr. V012 – 65 dBA;
171) RS-2 Nr. V013 – 60 dBA;
172) RS-3 Nr. V014 – 62 dBA;
173) RS-4 Nr. V015 – 59 dBA;
174) RS-5 Nr. V016 – 64 dBA;
175) RS-6 Nr. V017 – 61 dBA;
176) RS-7 Nr. V018 – 58 dBA;
177) RS-10 Nr. V019 – 60 dBA;
178) RS-11 Nr. V020 – 56 dBA;
179) RS-12 Nr. V021 – 57 dBA;
180) RS-13 Nr. V022 – 63 dBA.

Įmonėje taikomos šios triukšmo sklaidos mažinimo priemonės:

- *triukšmo sienutės įrengimas*. Šiaurės rytinėje teritorijos dalyje, kuri yra ypač jautri triukšmo atžvilgiu, ties gamyklos teritorijos riba įrengta prieštriukšminė siena (triukšmo užtvaras (TU), kurio ilgis – 387 m, aukštis – 5 m, absorbcijos koeficientas α – 1,0, izoliavimo rodiklis – ne mažiau 20 dB(A). Greta akustinės sienos numatyta papildoma želdinių/ medžių juosta;
- *triukšmingos įrangos izoliavimas nuo aplinkos.* Visa triukšmingiausia įrangas bus įrengta pastatuose. Įrenginiai patalpose bus išdėstyti atokiau vienas nuo kito, taip mažinant galimas vibracijas ir rezonansinį triukšmą. Siekiant išvengti triukšmo sklidimo pro atvirus langus ir duris į aplinką, gamyklos patalpose bus sumontuota efektyvi vėdinimo sistema;
- taškinių triukšmo taršos šaltinių izoliacija. Bus naudojamos garso slopinimo ir silpninimo priemonės akustinėms išleidimo angoms, filtrams, ventiliatoriams;
- *veiklos ribojimas nakties metu*. Žaliavinės medienos krovos ir kiti triukšmingi darbai objekto teritorijoje vykdomi tik dienos metu. Vakaro ir nakties metu (19-07 val.) į/iš teritorijos sunkiasvoris transportas neatvyksta/ neišvyksta. Šiuo paros metu sunkiasvoris transportas objekto teritorijoje taip pat nemanevruoja;
- *rastinės medienos kritimo aukščio mažinimas iškrovimo metu*. Mediena kraunama tik manipuliatoriaus pagalba (medienos rąstai išverčiami nebus);
- *triukšmo barjero suformavimas.* Šiaurės vakarinėje dalyje suformuotas 4,5 m aukščio pylimas, kuris tarnaus kaip triukšmo barjeras. Taip pat apsaugos arčiausiai esančius gyventojus (gyvenamąsias sodybas) nuo vizualinės taršos;
- *transporto priemonių greičio ribojimas.* Objekto teritorijoje ribojamas transporto priemonių greitis, įrengiant greitį ribojančius ženklus iki 20 km/val. Teritorijoje taip pat įrengta žiedinė transporto eismo schema, maksimaliai išvengiant sunkiasvorio transporto manevravimo metu sukeliamo papildomo triukšmo;
- *triukšmo lygio matavimas artimiausioje gyvenamosios paskirties aplinkoje.* Triukšmo lygis už įmonės teritorijos ribų (ties artimiausia gyvenamąja aplinka) bus pamatuotas per pusmetį nuo gamyklos veiklos pradžios. Kontrolinius matavimus planuojama atlikti ne vėliau kaip dar po 3 mėn. Vėliau triukšmo lygio matavimai atliekami pakitus gamybos apimtims ar esant atsakingų institucijų planiniams patikrinimams (pagal gautus gyventojų nusiskundimus). Nustačius sistemingą neatitiktį HN 33:2011 „Triukšmo ribiniai dydžiai gyvenamuosiuose ir visuomeninės paskirties pastatuose bei jų aplinkoje“ bus ieškoma papildomų sprendinių triukšmo sklaidai valdyti.

18. Įrenginio eksploatavimo laiko ribojimas

Įrenginio eksploatavimo laiko ribojimas nenustatytas.

19. Leidžiamas kvapo išmetimas ir kvapų valdymo (mažinimo) priemonės.

Turi būti užtikrinta, kad ūkinės veiklos vykdymo metu kvapo emisija iš kiekvieno taršos šaltinio neviršytų Paraiškoje pateikto dydžio:

22 lentelė. Leidžiamas kvapų išmetimas

Kvapo šaltinis					Išmetamųjų dujų rodikliai pavyzdžio paėmimo (matavimo) vietoje			Kvapo emisijos rodiklis, OU_E/s	Kvapų išmetimo trukmė, val./ metus
Kvapo šaltinio Nr.	Pavadinimas	Koordinatės (LKS)	Aukštis nuo žemės paviršiaus, m	Išėjimo angos matmenys, m	Srauto greitis, m/s	Temperatūra t,º C	Tūrio debitas, Nm^3/s		
1	2	3	4	5	6	7	8	9	10
001 (B002)	kaminas	577088, 6050372	13	0,35	5,633	80	0,542	170,21	1440
002 (B003)	kaminas	577086, 6050372	13	0,6	5,238	125	1,481	463,44	5280
003 (EG221)	kaminas	576884, 6050741	67,33	4,0	14,534	52	182,639	112103,72	7920
011 (A006)	kaminas	576995, 6050481	18,5	0,6	10,964	45	3,100	403,00	6048
012 (A007)	kaminas	577012, 6050405	18,5	1,0	7,524	35	5,909	590,90	6048

20. Kitos leidimo sąlygos ir reikalavimai pagal Taisyklių 65 punktą

1. Medienos pjuvenos, skiedros, biokuras turi būti sandėliuojami kietojo kuro aikštelėse krūvomis ne arčiau kaip 15 m nuo pastatų ir statinių. Šių krūvų aukštis turi neviršyti 6 m, pagrindo plotis – 12 m, o praeigos tarp jų – ne siauresnės kaip 4 m. Biokuro, t. y. skiedros, sandėliavimui sklype įrengiama aikštelė (plotas ~ 5200 m^2). Atvežtinė skiedra turi būti sandėliuojama krūvoje (sampyloje). Vienos sampylos plotis iki 12 metrų, aukštis 6 metrai. Tarp sampylų turi būti paliekamas ne mažesnis kaip 4 metrų tarpas. Numatoma sandėliuoti apie 4687 m^3 skiedros.

2. Biokuro sandėliavimo aikštelė, kurioje bus laikomi medžio plaušo plokštės gamybos ir apdirbimo technologiniuose procesuose susidarę tiek chemiškai apdoroti, tiek chemiškai neapdoroti šalutiniai gamybos produktai (toliau – ŠGP) (medžio plaušo plokštės atraižos, smulkiniai, nuopjovos ir kt.), turi būti padengta vandeniui/ krituliams nelaidžia danga ir įrengta taip, kad paviršinės nuotekos nuo jų nenutekėtų ant šalia esančių teritorijų (pvz. įrengiant bortus). Chemiškai apdoroti ŠGP turi būti laikomi atskirai nuo chemiškai neapdorotų ŠGP, uždaruose, dengtuose/krituliams atspariuose (2*20m3) konteineriuose.

3. Leidimo 5 priede *„Naudojamos ir (ar) saugomos žaliavos ir papildomos (pagalbinės) medžiagos“* nurodytos chemines medžiagos/ mišiniai ir jų kiekiai (eksploatuojant gamyklą) gali būti naudojami nekeičiant jų sudėties. Cheminių medžiagų/mišinių laikymas (sandėliavimas)/naudojimas turi būti vykdomas pastatuose, tam pritaikytose uždarose patalpose, įrengtose su vandeniui nelaidžiomis grindimis, užtikrinant, kad cheminėms medžiagoms nebūtų galimybės patekti į aplinką. Vykdant veiklą, esant būtinybei, naudojamas chemines medžiagas, ar cheminius mišinius keisti ir (ar) papildyti naujais, apie planuojamą cheminių medžiagų ar mišinių keitimą ir (ar) papildymą naujais, prieš jų naudojimą turi būti informuojama Aplinkos apsaugos agentūra dėl pritarimo pakeisti ir (ar) papildyti chemines medžiagas ar jų mišinius kitais. Cheminės medžiagos ir cheminiai mišiniai gali būti keičiami ir (ar) papildomi tik nepavojingais. Įmonė dalį nepavojingų cheminių medžiagų ir nepavojingų cheminių mišinių laikinai (iki kol įsigalios Vandenvietės apsaugos zonos (toliau - VAZ) pakeitimai, sumažinantys VAZ ribas) turi sandėliuos už VAZ ribų (žiūrėti Poveikio aplinkai vertinimo ataskaitos 1.1.1 pav.). Nepavojingos cheminės medžiagos ir mišiniai į teritoriją turi būti atvežami keliais etapais tiesiai iš gamintojų arba logistikos sandėlių. Nepavojingų cheminių medžiagų ir mišinių/ preparatų logistika turi būti organizuojama taip, kad nepadidėtų į teritoriją chemines medžiagas ir mišinius/ preparatus atvežančio transporto srautas (bus optimizuojami transporto maršrutai, vienu metu vežamos skirtingos žaliavos ir

pan.). Duomenys apie vienu metu laikinai (iki kol įsigalios VAZ ribų pakeitimai, sumažinantys VAZ ribas) teritorijoje planuojamą saugoti nepavojingų cheminių medžiagų ir mišinių kiekį taip pat pateikti priede Nr. 5 *„Naudojamos ir (ar) saugomos žaliavos ir papildomos (pagalbinės) medžiagos“.*

4. Atskirose gamybos linijose turi būti įrengti gamybinių nuotekų valymo įrenginiai (dažymo linija - MKR semi-automatic plate filter press 15-25 m3/d našumo, šiluminės energijos gamyba – ≥ 2 l/s našumo valymo įrenginiai, dujų biologinio valymo įrenginių veikla, transporto plovykla – 10,8 m3/val.).

5. Turi būti įrengta 1 m^3 talpa nuotekoms, susidarančioms medienos plaušo plokščių laminavimo metu, surinkti. Surinktos nuotekos turi būti tvarkomos kaip atliekos pagal sutartį su licencijuotais atliekų tvarkytojais.

6. Gamybinių nuotekų užterštumui nustatyti/ kontroliuoti turi būti įrengti mėginių paėmimo šuliniai: (MEG-4 dažymo linijai, MEG-5 dujų biologinio valymo įrenginių veiklai). Pakartotinei su nuotekomis išleidžiamų teršalų kontrolei turi būti įrengtas mėginių ėmimo šulinys MEG-3 (jame turi būti imami mėginiai po valymo atskirose linijose ir visiško susimaišymo su surinktomis buitinėmis nuotekomis bei sąlyginai švariu gamybinių nuotekų srautu).

7. Atskirose gamybos linijose bendrovės gamybinių nuotekų valymo įrenginiuose išvalytos nuotekos kartu su buitinėmis nuotekomis išleidžiamos į UAB „Vilniaus vandenys“ buitinių nuotekų tinklus. Prieš išleidžiant nuotekas į UAB „Vilniaus vandenys“ eksploatuojamus buitinių nuotekų tinklus, turi būti atliekama pakartotinė su nuotekomis išleidžiamų teršalų kontrolė mėginių ėmimo šulinyje MEG-3 (paimant mėginius po valymo atskirose linijose ir visiško susimaišymo su surinktomis buitinėmis nuotekomis bei sąlyginai švariu gamybinių nuotekų srautu).

8. Siekiant suvaldyti bet kokį (net ir teorinį) poveikį vandens aplinkai, kaip papildomą rizikos valdymo priemonę, įmonė periodiškai turi vykdyti „izotiazolinų“ grupės medžiagų kontrolę dažymo linijos įrangos plovimo vandenyje (šulinyje MEG-4). Bendrovė, vadovaudamasi atsargumo principu, veiklos pradžioje 3 kartus per metus (tik pradėjus veiklą, iki 6 mėn. ir iki 12 mėn. laiko tarpe nuo gamyklos veiklos pradžios) turi atlikti monitoringą „izotiazolinų“ grupės medžiagų koncentracijai nustatyti, iš dažymo linijos išleidžiamame dažymo įrangos plovimo vandenyje („izotiazolinų“ grupės medžiagų suminė koncentracija neturi viršyti 1 mg/L), mėginius siunčiant į akredituotas laboratorijas. Jei iš eilės einančiuose trijuose tyrimuose nebus nustatyta „izotiazolinų“ grupės medžiagų suminės koncentracijos viršijimo, toliau kontrolinius tyrimus galima atlikti 1 kartą per metus. Taip pat (šulinyje MEG – 4) periodiškai turi būti įvertintas nuotekų toksiškumas, atliekant tyrimą pagal standartą LST EN ISO 6341 (Vandens kokybė. Daphnia magna Straus (Cladocera, Crustacea) judrumo slopinimo nustatymas. Ūminio toksiškumo tyrimas). Veiklos pradžioje tyrimas turi būti atliekamas 3 kartus per metus (tik pradėjus veiklą, iki 6 mėn. ir iki 12 mėn. laiko tarpe nuo gamyklos veiklos pradžios). Jei iš eilės einančiuose trijuose tyrimuose nebus nustatytas nuotekų toksiškumas, kontrolinius tyrimus šiuo metodu toliau galima atlikti 1 kartą per metus.

9. Vandens tiekimo-nuotekų šalinimo sutartis su UAB „Vilniaus vandenys“ turi būti sudaryta iki įrenginio eksploatacijos pradžios, apie tai turi būti informuota Aplinkos apsaugos agentūra ir, esant poreikiui, pakeistas leidimas arba patikslintos jo sąlygos.

10. Susidarančios paviršinės nuotekos į Vokės upę nukreipiamos per du atskirus, vienas nuo kito nutolusius išleistuvus, per kuriuos tiesiogiai į upę neišleidžiamos: paviršinės nuotekos, surinktos šiauriniu kolektoriumi, iš pradžių pateka į melioracijos kanalą ir tik paskui į upę. Paviršinių nuotekų srautas (kol pasieks galutinį priimtuvą – Vokės upės vagą) susireguliuoja/išsilygina, kad pasiektų artimą reikšmę upės greičiui. Šiauriniame kolektoriuje (melioracijos kanale) įrengta vandens atmušimo siena gebanti priimti visą susidarysiantį (šiauriniam baseinui priskirtą) kritulių kiekį, o Pietiniu kolektoriumi surinktų ir į upę išleidžiamų paviršinių nuotekų debitas taip pat turi būti reguliuojamas – pietinėje teritorijos dalyje turi būti įrengtas 1241,61 m^3 tūrio paviršinių nuotekų surinkimo rezervuaras AKUM-1, iš kurio paviršinės nuotekos į upę bus išleidžiamos tolygiai. Prieš išleidžiant į paviršinių nuotekų tinklą, paviršinės nuotekos turi būti valomas valyklose LNV-1 bei LNV-2 nuo skendinčių ir plūduriuojančių teršalų (paviršinių nuotekų valykla LNV-1 našumas – 236,06 l/s , ≥1570,0 l/s bendras pralaidumas, paviršinių nuotekų valykla LNV-2 – našumas – 89,0 l/s (≥591,0 l/s bendras pralaidumas) ir tik tuomet kartu su sąlyginai švariomis paviršinėmis nuotekomis (surinktomis nuo pastatų stogų) išleidžiamos į paviršinių nuotekų tinklus (Buitinių, gamybinių ir paviršinių nuotekų tinklų schema pateikta priede Nr. 4). Paviršinių nuotekų užterštumui skendinčiomis ir plūduriuojančiomis medžiagomis/teršalams nustatyti/kontroliuoti turi būti įrengti mėginių paėmimo šuliniai (MEG-1 ir MEG-2). Paviršinių nuotekų valymo įrenginiai turi uždaromąsias armatūras, leidžiančias nutraukti vandens išleidimą

į gamtinę aplinką per 10 min. įvykus incidentui (pvz. įrenginių veiklos sutrikimų, galinčių įtakoti taršą atveju arba gaisro metu ir pan.) uždaryti nuotekų išleistuvą. **Tuo atveju, jei įvyktų nuotekų linijų avarija, likviduojant nuotekų išsiliejimus, turi būti laikomasi šių veiksmų prioritetiškumo principu:** · privaloma stabdyti veiklą ir nedelsiant nutraukti nuotekų patekimą į avarijos vietą; · užkirsti kelią išsiliejusių nuotekų patekimui į paviršinius vandens telkinius uždarant avarines sklendes; · nedelsiant persiurbti arba nukreipti išsiliejusias nuotekas į jų specifiką atitinkančią funkcionuojančią nuotekų sistemą; · surinkti arba nukenksminti likusius ant žemės paviršiaus nuotekų teršalus, panaudojant sorbentus ar kitas priemones; · atlikti avarijos vietos remontą ir ištirti avarijos paveiktą aplinką. Nuotekų išleistuvai aprūpinti avarinio atjungimo sklendėmis, tokiu būdu išvengiama avarinio išleidimo. Siekiant įsitikinti, kad inžinerinės sistemos ir inžineriniai tinklai (įskaitant avarinio atjungimo sklendes) veikia, Agentūra, patikrinimo prieš eksploataciją metu, turi teisę reikalauti išbandyti šias sistemas ūkinės veiklos objekte, dalyvaujant veiklos vykdytojo atstovams, kai šie išbandymai įmanomi atlikti, nepradėjus eksploatuoti įrenginį.

11. Siekiant sumažinti oro taršą, gamykloje turi būti įrengti oro valymo įrenginiai (Paraiškos 12 lentelė).

12. Papildomai turi būti įrengta automatinė formaldehido koncentracijos aplinkos ore matavimo stotelė (Pagirių progimnazijos kieme, atsižvelgiant į Aplinkos apsaugos agentūros teiktas rekomendacijas tinkami vietai parinkti), kurioje bus vykdomi nuolatiniai formaldehido kiekio (koncentracijos) aplinkos ore matavimai (tiek 0,5 val., tiek 24 val. laikotarpiu), o matavimų rezultatai viešai skelbiami ir nuolat atnaujinami bendrovės internetinėje svetainėje.

13. Siekiant sumažinti triukšmo ir oro taršos sklaidą artimiausios gyvenamosios aplinkos atžvilgiu, turi būti taikomos žemiau išvardintos priemonės: teritorijos šiaurės rytinėje pusėje bus įrengtas triukšmo užtvaras (TU), kurio ilgis yra 387 m, aukštis – 5 m, absorbcijos koeficientas α – 1,0, izoliavimo rodiklis – 20 dB(A), greta akustinės sienos pasodinti papildomą medžių juostą. Siekiant išvengti triukšmo sklidimo pro atvirus langus ir duris į aplinką, gamyklos patalpose turi būti sumontuota efektyvi vėdinimo sistema. Vėdinimui, darbuotojų ir žaliavų, produkcijos patekimui į patalpas galimas langų, durų ir vartų atidarymas turi būti numatytas iki 30 min. per dieną laikotarpiui.

14. Siekiant išvengti dulkėtumo laikant, kraunant, vežant biokurą, turi būti taikomos dulkėtumo mažinimo priemonės, vadovaujantis Minimaliais reikalavimais dulkėtumui mažinti. Minimalių reikalavimų dulkėtumui mažinti laikant, kraunant, vežant palaidas kietąsias medžiagas, laikymosi užtikrinimui iki veiklos pradžios turi būti parengtos vidinės bendrovės tvarkos ir/ar specialios instrukcijos ir pateikiamos kontrolę vykdančiai institucijai, jai pareikalavus. Paskiriami už jų laikymosi priežiūrą atsakingi asmenys ir pagal jas dirbti instruktuojami įmonės darbuotojai.

15. Siekiant išvengti dulkėtumo ir triukšmo dėl transporto judėjimo, teritorijoje turi būti ribojamas transporto ir mechanizmų judėjimo greitis. Mediena turi būti kraunama tik manipuliatoriaus pagalba. Medienos rąstai negali būti išverčiami. Krovos ir kt. triukšmingi darbai teritorijoje naktį (nuo 22 val. iki 7 val.) negali būti vykdomi.

16. Prieš pradedant eksploatuoti virtuvę, buitinėms nuotekoms iš virtuvės turi būti įrengta riebalų gaudyklė. Veiklos vykdytojas apie tai privalo informuoti Agentūrą, vadovaujantis Planuojamos ūkinės veiklos objekto patikrinimo prieš eksploatavimo pradžią tvarkos aprašo, patvirtinto Lietuvos Respublikos aplinkos ministro 2021-07-30 įsakymu Nr. D1-444 „Dėl Planuojamos ūkinės veiklos objekto patikrinimo prieš eksploatavimo pradžią tvarkos aprašo patvirtinimo“ reikalavimais.

17. Pradėjus veiklą, bendrovė per 1 metų laikotarpį privalo atlikti aplinkos oro taršos šaltinių ir iš jų išmetamų teršalų inventorizaciją bei Aplinkos apsaugos agentūrai pateikti jos ataskaitą. Inventorizacijos metu, nepriklausomų akredituotų laboratorijų arba turinčių Aplinkos apsaugos agentūros išduotus leidimus atlikti laboratorinius tyrimus ir (ar) matavimus ir (ar) imti ėminius, bus matavimų būdu fiksuojami faktiniai, aplinkos oro taršos šaltinių išmetimai(emisijos), vertinama jų įtaka aplinkai (atliekamas sklaidos modeliavimas pagal faktines emisijų vertes).

18. Transporto patekimas į „Homanit Lietuva“ teritoriją turi būti organizuotas naujai įrengtu keliu iš Durpių gatvės. Kol bus įrengtas naujas kelias iš Durpių gatvės, bendrovė turi užtikrinti eismo saugumą Šiltnamių g., reguliuojant ir paskirstant transporto srautus. Turi būti užtikrinta, kad dėl transporto judėjimo nebus viršijamos triukšmo ribinės vertės nustatytos Lietuvos higienos normos HN 33:2011 „Triukšmo ribiniai dydžiai gyvenamuosiuose ir visuomeninės paskirties

pastatuose bei jų aplinkoje“, patvirtintos Lietuvos Respublikos sveikatos apsaugos ministro 2011 m. birželio 13 d. įsakymu Nr. V-604 „Dėl Lietuvos higienos normos HN 33:2011 „Triukšmo ribiniai dydžiai gyvenamuose ir visuomeninės paskirties pastatuose bei jų gyvenamoje aplinkoje“ patvirtinimo“. Baigus naudotis Šiltnamių g. pagal 2021 m. rugsėjo 23 d. sutartį Nr. 464-15-(3.29), sudarytą tarp Vilniaus r. savivaldybės administracijos ir UAB „Homanit Lietuva“, bendrovė privalo savo lėšomis atlikti Šiltnamių gatvės nuo taško A iki taško B (žiūrėti Poveikio aplinkai vertinimo ataskaitos 1.2.5 pav.) dangos atstatymo darbus ir apie tai informuoti Aplinkos apsaugos agentūrą.

19. Atitinkamu dažnumu ir metodais turi būti vykdoma nuolatinė technologinių vamzdynų, įrenginių, rezervuarų techninės būklės priežiūra. Visų įrengimų aptarnavimas (įskaitant filtrų keitimą) turi būti vykdomas pagal įrangos gamintojų nurodytus, techninėse specifikacijose pateiktus, reikalavimus ir/ ar normas. Periodinius aptarnavimus turi vykdyti specializuotos įmonės.

20. Įmonė turi imtis visų priemonių ir veiksmų, užtikrinant, kad dėl vykdomos veiklos nebūtų pakenkta požeminio vandens vandenvietei, vadovautis Lietuvos Respublikos specialiųjų žemės naudojimo sąlygų įstatymo 106 p. reikalavimais. Pasikeitus teisės aktams, reglamentuojantiems aplinkos apsaugą, tame tarpe ir specialiąsias žemės naudojimo sąlygas dėl požeminės vandenvietės apsaugos, ir paaiškėjus, kad taikomos poveikio aplinkai rizikos mažinimo priemonės nepakankamos, bendrovė turės užtikrinti papildomų aplinkosauginių priemonių įgyvendinimą ir negalės vykdyti veiklos, kol nebus įvykdytos papildomos aplinkosauginės priemonės, užtikrinančios atitikimą teisės aktų reikalavimams. Atsižvelgiant į tai, turi prisiimti riziką dėl galimų veiklos apribojimų požeminės vandenvietės apsaugos zonoje.

21. Veiklos vykdytojas privalo reguliariai ir laiku kompetentingoms aplinkosaugos institucijoms teikti reikiamas ataskaitas teisės aktuose nustatytais terminais.

22. Įrenginių operatorius privalo pranešti Aplinkos apsaugos agentūrai ir Aplinkos apsaugos departamentui prie Aplinkos ministerijos apie bet kokius planuojamus įrenginio pobūdžio arba veikimo pasikeitimus ar išplėtimą, kuris gali daryti poveikį aplinkai.

23. Objekto teritorija privalo būti tvarkoma ir prižiūrima taip, kad būtų išvengta neteisėto ir atsitiktinio dirvožemio, paviršinio ir požeminio vandens užteršimo bet kokiais teršalais.

24. Veiklos vykdytojas privalo nedelsiant pranešti Aplinkos apsaugos departamentui prie Aplinkos ministerijos apie pažeistas šio leidimo sąlygas, didelį poveikį aplinkai turintį incidentą arba avariją ir nedelsiant imtis priemonių apriboti poveikį aplinkai ir užkirsti kelią galimiems incidentams ir avarijoms ateityje.

25. Sekti informaciją apie vykdomos ūkinės veiklos geriausiai prieinamas technologijas ir ieškoti galimybių jas pritaikyti. Pasikeitus norminiams dokumentams, atsiradus naujiems ar įdiegus naujus technologinius sprendimus – peržiūrėti įrenginio atitikimą geriausiems prieinamiems gamybos būdams ir, esant būtinybei, pakeisti šį leidimą.

26. Vadovautis ūkio subjektų aplinkos monitoringo nuostatų, patvirtintų Lietuvos Respublikos aplinkos ministro 2019-09-16 įsakymo Nr. D1-546 „Dėl ūkio subjektų aplinkos monitoringo nuostatų patvirtinimo“ reikalavimais, vykdant monitoringą.

27. Visi vykdomo aplinkos monitoringo taškai turi būti saugiai įrengti, pažymėti ir saugojami nuo atsitiktinio jų sunaikinimo/sugadinimo.

28. Apskaitos ir matavimo prietaisai turi atitikti jiems keliamus metrologinius reikalavimus.

29. Artimiausioje gyvenamojoje aplinkoje turi būti užtikrinami Lietuvos higienos normos HN 33:2011 „Triukšmo ribiniai dydžiai gyvenamuosiuose ir visuomeninės paskirties pastatuose bei jų aplinkoje“, patvirtintos Lietuvos Respublikos sveikatos apsaugos ministro 2011 m. birželio 13 d. įsakymu Nr. V-604 „Dėl Lietuvos higienos normos HN 33:2011 „Triukšmo ribiniai dydžiai gyvenamuose ir visuomeninės paskirties pastatuose bei jų gyvenamoje aplinkoje“ patvirtinimo“, reglamentuojami triukšmo ribiniai dydžiai.

30. Artimiausioje gyvenamojoje aplinkoje turi būti užtikrinta Lietuvos higienos normos HN 121:2010 „Kvapo koncentracijos ribinė vertė gyvenamosios aplinkos ore“ ir kvapų kontrolės gyvenamosios aplinkos ore taisyklių patvirtinimo“ reglamentuojama kvapo ribinė vertė.

31. Gamtinių resursų, įskaitant vandens, sunaudojimas, atliekų tvarkymas turi būti apskaitomi ir registruojami atitinkamuose žurnaluose ir laisvai prieinami kontroliuojančioms institucijoms.

32. Vykdomos veiklos metu paaiškėjus, kad daromas didesnis poveikis aplinkai už šiame leidime pateiktus arba teisės aktuose nustatytus rodiklius, veiklos vykdytojas privalo nedelsiant taikyti papildomas poveikį aplinkai mažinančias priemones arba mažinti veiklos apimtis/nutraukti veiklą.

33. Veiklos vykdytojas prieš objekto eksploataciją ir ūkinės veiklos vykdymo pradžią privalo įgyvendinti priemones (techninius, technologinius reikalavimus, kitas numatytas neigiamo poveikio aplinkai mažinimo priemonės, tame tarpe ir būtinos dokumentacijos parengimą) nurodytas šios Leidimo dalies 1-14 punktuose bei atitikti kitas Lietuvos Respublikos aplinkos apsaugos įstatymo 19 straipsnio pirmoje dalyje nurodytas sąlygas.

TARŠOS INTEGRUOTOS PREVENCIJOS IR KONTROLĖS LEIDIMO
Nr. T-V.8-37/2023 PRIEDAI

1. UAB „Homanit Lietuva“ medžio plaušo plokščių gamyklos, adresu: Šiltnamių g. 33, Pagirių k., Pagirių sen., Vilniaus r. sav., paraiška Taršos integruotos prevencijos ir kontrolės leidimui gauti be priedų (85 psl.).

2. Susirašinėjimai su veiklos vykdytoju ir kitomis institucijomis:

2.1 Aplinkos apsaugos agentūros 2022-10-05 raštas Nr. (30-1)-A4E-10913 „Dėl pranešimo apie gautą UAB „Homanit Lietuva“ paraišką TIPK leidimui gauti“, siųstas Vilniaus rajono savivaldybės administracijai. (2 psl.).

2.2. Aplinkos apsaugos agentūros 2022-10-05 raštas Nr. (30-1)-A4E-10914 „Dėl UAB „Homanit Lietuva“ paraiškos TIPK leidimui gauti“, siųstas Nacionaliniam visuomenės sveikatos centrui prie Sveikatos apsaugos ministerijos, kopija (1 psl.).

2.3. Aplinkos apsaugos agentūros 2022-10-06 raštas Nr. (30-1)-A4E-10992 „Dėl UAB „Homanit Lietuva“ paraiškos TIPK leidimui gauti“, siųstas Aplinkos apsaugos departamentui prie Aplinkos ministerijos, kopija (1 psl.).

2.4. Aplinkos apsaugos agentūros 2022-10-06 raštas Nr. (30-1)-A4E-10998 „Dėl skelbimo paskelbimo dienraštyje „Lietuvos rytas“, siųstas UAB „Lietuvos rytas“, kopija (1 psl.).

2.5. Aplinkos apsaugos agentūros 2022-12-01 raštas Nr. (30-1)-A4E-13388 „Sprendimas nepriimti UAB „Homanit Lietuva“ paraiškos taršos integruotos prevencijos ir kontrolės leidimui gauti“, siųstas UAB „Homanit Lietuva“(2 psl.).

2.6. Aplinkos apsaugos agentūros 2023-02-21 raštas Nr. (30-1)-A4E-1853 „Dėl UAB „Homanit Lietuva“ patikslintos paraiškos TIPK leidimui gauti“, siųstas Aplinkos apsaugos departamentui prie Aplinkos ministerijos, kopija (1 psl.).

2.7. Aplinkos apsaugos agentūros 2023-03-23 raštas Nr. (30-1)-A4E-3248 „Sprendimas priimti UAB „Homanit Lietuva“ patikslintą paraišką taršos integruotos prevencijos ir kontrolės leidimui gauti“, siųstas UAB „Homanit Lietuva“, kopija (1 psl.).

3. Ūkio subjekto monitoringo programa (patvirtinta įmonės atstovo 2023-02-13), 29 psl.

4. Detali technologinė schema (priedas Nr. 1), 2 psl.

5. Vandentiekio tinklų su vandens išgavimo vietomis shema (priedas Nr. 2), 2 psl.

6. Stacionarių aplinkos oro taršos šaltinių situacijos planas (priedas Nr. 3), 2 psl.

7. Buitinių, gamybinių ir paviršinių nuotekų tinklų schema (priedas Nr. 4), 5 psl.

8. Duomenys apie naudojamas žaliavas, chemines medžiagas ar preparatus (mišinius), jų saugojimą (priedas Nr. 5), 2 psl.

9. Principinė ūkio-buitinių nuotekų surinkimo ir tvarkymo sistema (priedas Nr. 6), 1 psl.

10. Principinė paviršinių nuotekų tvarkymo sistemos (L1 ir L2) schema (priedas Nr. 7), 1 psl.

11. Vandens apsaugos zonos (priedas Nr. 8), 2 psl.

2023 m. gegužės d.
(Priedų sąrašo sudarymo data)

AAA direktorė Milda Račienė
(Vardas, pavardė) (parašas)

A. V

Priedas Nr. 5. Medžio plaušo plokščių gamybos technologinė schema

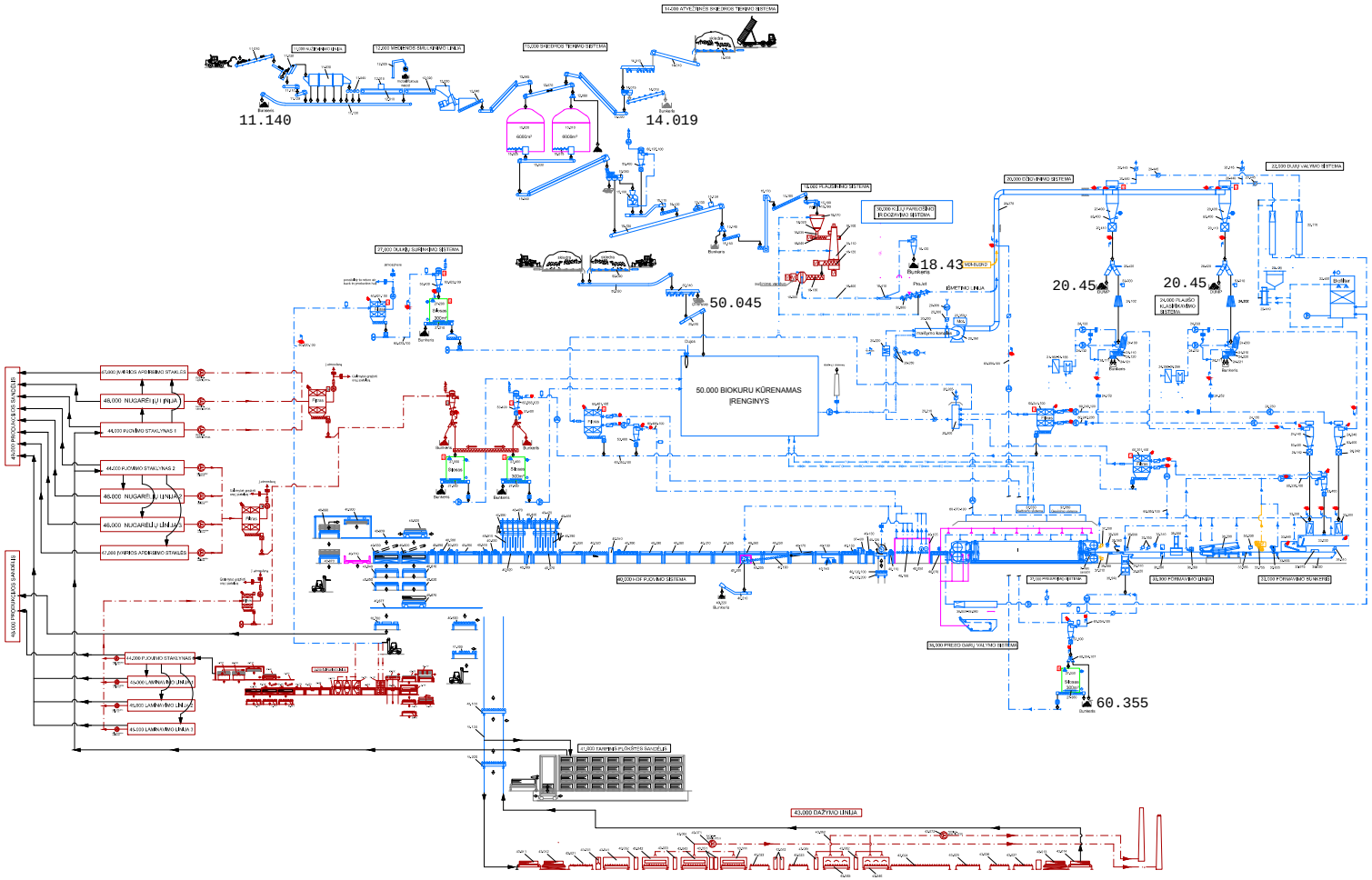

EXTERNAL PLANNING

NAME	PLANNR.	DATE
HOMANIT	201216_P3_00050796_00/00 (excl.b)	2021-03-01
OSTERNBACHER	00_00_01_00001360_rev00	2021-02-04
OSTERNBACHER	01_00_03_00001455_rev00	2021-03-04

REVISION OF PLAN

NR	DATE	NAME	REVISION

SCHEME

PROJECTNR.: P070

PLANNR.: PD-PD-FS

VERSION: 01

PLANNING GUIDELINE

PROJECT: HOMANIT PAGIRIAI

PART OF PROJECT: HOMANIT PAGIRIAI RAWBOARDPLANT AND RAWBOARD PRESSING

PLANNING CONTENT: FLOWSHEET RAWBOARDPLANT AND PRESSING

PRELIMINARY

SCALE:	DATE:	EDITOR:
N	10.03.2021	J.Haefner
FILENAME: P070-00-FS_XX.pln		SIZE: 0,50 x 1,14

CLIENT: HOMANIT

PLANING:

SPITZNER - PROJEKT GMBH & CO.KG
FRANKENSTRASSE 7 T. +49 941 502796 0
D-93059 REGENSBURG F. +49 941 502796 99
www.spitzner-projekt.com

SPITZNER PROJEKT

Priedas Nr. 27. Vandentiekio tinklų su pažymėtomis vandens išgavimo vietomis situacijos schema

VANDENTIEKIO TINKLŲ SU VANDENS IŠGAVIMO VIETOMIS SCHEMA

EKSPLIKACIJA / EXPLICATION

V1	PROJEKTUOJAMAS GERIAMASIS VANDENTIEKIS / NEWLY DESIGNED POTABLE WATER NETWORK
V2	PROJEKTUOJAMAS GAISRINIS VANDENTIEKIS HIDRANTAMS / NEWLY DESIGNED FIRE WATER HYDRANT SYSTEM
V2	PROJEKTUOJAMAS GAISRINIS VANDENTIEKIS PASTATO SISTEMOMS / DESIGNED FIRE WATER SUPPLY FOR BUILDING SYSTEMS
V	ESAMAS VANDENTIEKIO TINKLAS / EXISTING WATER SUPPLY NETWORK
V3	PROJEKTUOJAMAS GAMYBINIS VANDENTIEKIS / NEWLY DESIDNED INDUSTRIAL WATER SYSTEM
V3(EX)	PROJEKTUOJAMAS GAMYBINIS VANDENTIEKIS (GESINIMO) / NEWLY DESIGNED INDUSTRIAL WATER (EXTINGUISHING)
V3(CW)	PROJEKTUOJAMAS GAMYBINIS VANDENTIEKIS (AUŠINIMO) / NEWLY DESIGNED INDUSTRIAL WATER (COOLING)
V3(PC)	PROJEKTUOJAMAS GAMYBINIS VANDENTIEKIS (PROCESAMS) / NEWLY DESIGNED INDUSTRIAL WATER (PROCESS)

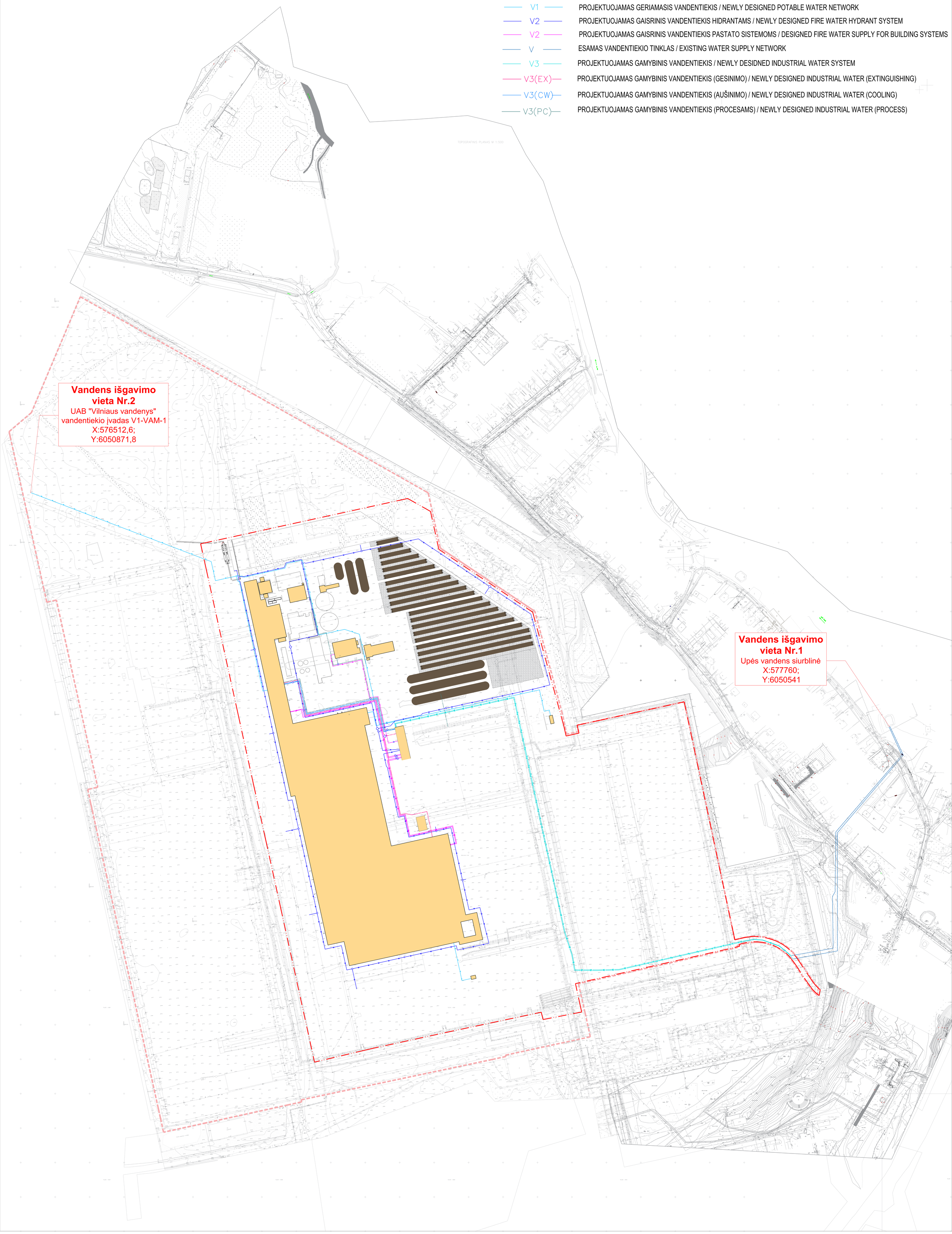

Priedas Nr. 12. Stacionarių aplinkos oro taršos šaltinių situacijos planas

PROJ. DALIS	PAVARDĖ	PARAŠAS	DATA

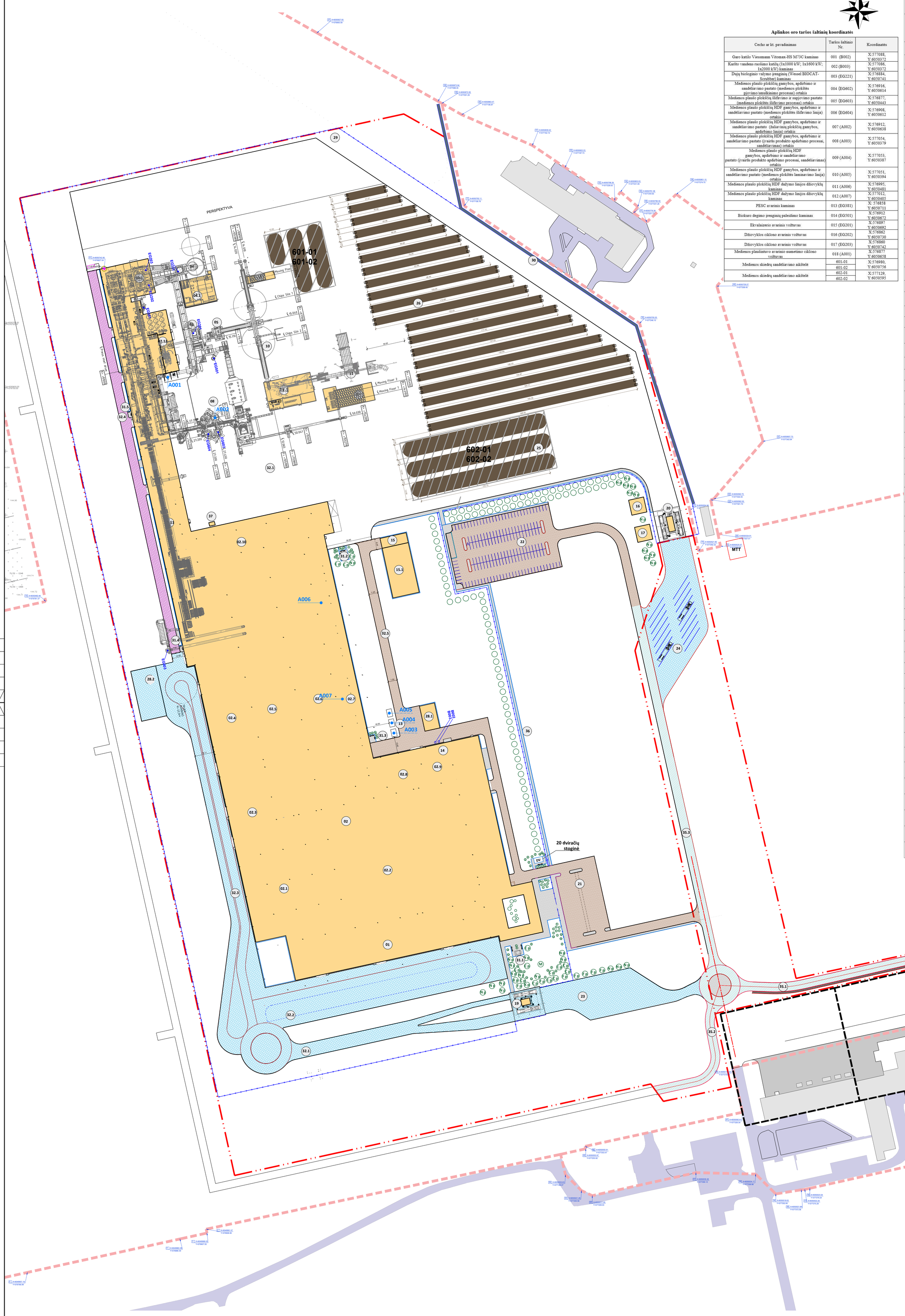

Aplinkos oro taršos šaltinių koordinatės

Cecho ar kt. pavadinimas	Taršos šaltinio Nr.	Koordinatės
Garo katilo Viessmann Vitomax-HS M73C kaminas	001 (B002)	X:577088, Y:6050372
Karšto vandens ruošimo katilų (1x1000 kW; 1x1600 kW; 1x2000 kW) kaminas	002 (B003)	X:577086, Y:6050372
Dujų biologinio valymo įrenginių (Wessel BIOCAT-Scrubber) kaminas	003 (EG221)	X:576884, Y:6050741
Medienos plaušo plokščių gamybos, apdirbimo ir sandėliavimo pastato (medienos plokštės pjovimo/smulkinimo procesas) ortakis	004 (EG602)	X:576916, Y:6050614
Medienos plaušo plokščių šlifavimo ir supjovimo pastato (medienos plokštės šlifavimo procesas) ortakis	005 (EG603)	X:576877, Y:6050443
Medienos plaušo plokščių HDF gamybos, apdirbimo ir sandėliavimo pastato (medienos plokštės šlifavimo linija) ortakis	006 (EG604)	X:576908, Y:6050612
Medienos plaušo plokščių HDF gamybos, apdirbimo ir sandėliavimo pastato (žaliavinių plokščių gamybos, apdirbimo linija) ortakis	007 (A002)	X:576912, Y:6050638
Medienos plaušo plokščių HDF gamybos, apdirbimo ir sandėliavimo pastato (įvairūs produkto apdirbimo procesai, sandėliavimas) ortakis	008 (A003)	X:577054, Y:6050379
Medienos plaušo plokščių HDF gamybos, apdirbimo ir sandėliavimo pastato (įvairūs produkto apdirbimo procesai, sandėliavimas) ortakis	009 (A004)	X:577053, Y:6050387
Medienos plaušo plokščių HDF gamybos, apdirbimo ir sandėliavimo pastato (medienos plokštės laminavimo linija) ortakis	010 (A005)	X:577051, Y:6050394
Medienos plaušo plokščių HDF dažymo linijos džiovyklų kaminas	011 (A006)	X:576995, Y:6050481
Medienos plaušo plokščių HDF dažymo linijos džiovyklų kaminas	012 (A007)	X:577012, Y:6050405
PESC avarinis kaminas	013 (EG381)	X: 576858 Y:6050711
Biokuro degimo įrenginių paleidimo kaminas	014 (EG501)	X:576912 Y:6050672
Ekvalaizerio avarinis vožtuvas	015 (EG201)	X:576897 Y:6050692
Džiovyklos ciklono avarinis vožtuvas	016 (EG202)	X:576862 Y:6050730
Džiovyklos ciklono avarinis vožtuvas	017 (EG203)	X:576860 Y:6050742
Medienos plaušinutuvo avarinio numetimo ciklono vožtuvas	018 (A001)	X:576877 Y:6050658
Medienos skiedrų sandėliavimo aikštelė	601-01	X:576980, Y:6050756
	601-02	
Medienos skiedrų sandėliavimo aikštelė	602-01	X:577129, Y:6050595
	602-02	

PASTATŲ, STATINIŲ IR ĮRENGINIŲ EKSPLIKACIJA

Obj. Nr.	Obj. pavadinimas	Statinio rūšis
1	Sandėliavimo pastatas su administracinėmis patalpomis / Warehouse building with administrative premises	Nauja statyba
2	Medienos plaušo plokščių HDF gamybos, apdirbimo ir sandėliavimo pastatas / HDF fibreboard production, finishing and storage building:	Nauja statyba
2.1	Laminavimo pastatas / Laminating building	Nauja statyba
2.2	Supjovimo ir nugarėlių gamybos pastatas/ Cutting and folding hall	Nauja statyba
2.3	Laminavimo medžiagų sandėlis/ Foil storage	Nauja statyba
2.4	Produkcijos sandėlis / Dispatch warehouse MP	Nauja statyba
2.5	Šlifavimo ir supjovimo pastatas / Sanding and cutting hall	Nauja statyba
2.6	Sandėlis / High rack warehouse	Nauja statyba
2.7	Dažymo pastatas / Painting hall	Nauja statyba
2.8	Taros pastatas / Pallet storage	Nauja statyba
2.9	Pagalbinių patalpų pastatas / Utility rooms	Nauja statyba
2.10	Dirbtuvių, sandėliavimo pastatas / Workshops/storage	Nauja statyba
2.11	HDF gamybos linijos pastatas/ Raw board plant	Nauja statyba
2.12	Defibratoriaus ir klijų paruošimo pastatas/ Refiner and glue storage	Nauja statyba
3	Džiovyklos įrenginiai / Dryer	Nauja statyba
3.1	Džiovyklos ciklonai / Dryer cyclones	Nauja statyba
4	Biologiniai oro valymo įrenginiai / Biocruber	Nauja statyba
4.1	Biologiniai vandens valymo įrenginių pastatas/ Biocat reaktor	Nauja statyba
5	Skiedrų rūšiavimo įrenginiai/ Chips screen	Nauja statyba
6	Termotepalo pašildymo įreginys/ Energy plant	Nauja statyba
7	Biokuro tiekimo sistema/ Biofuel infeed	Nauja statyba
8	Atliekų surinkimo talpos / Material recovery silos	Nauja statyba
9	Filtrai / Filter	Nauja statyba
10	Skiedros talpos/ Chips storage	Nauja statyba
11	Medienos nužievinimo/ smulkinimo įrengimai/ Debarker/Chipper	Nauja statyba
11.1	Medienos smulkinimo pastatas/ Chipper building	Nauja statyba
12	Smulkintos skiedros tiekimo sistema/ Chips infeed	Nauja statyba
13	Filtrai / Filter	Nauja statyba
14	Dujų katilinė / Gas boiler plant	Nauja statyba
15	Siurblinė / Pump station	Nauja statyba
15.1	Vandens rezervuaras / Water tank	Nauja statyba
16	Nuotekų valymo įrenginiai / Waste water treatment plant	Nauja statyba
17	Nuotekų perpumpavimo siurblinė/ Waste water pump station	Nauja statyba
19	Kontrolės postas / Entrance shipping	Nauja statyba
20	Kontrolės postas su automobilinėmis svarstyklėmis / Entrance raw materials	Nauja statyba
21	Lengvųjų automobilių stovėjimo aikštelė I / Car parking I	Nauja statyba
22	Lengvųjų automobilių stovėjimo aikštelė II / Car parking II	Nauja statyba
23	Sunkvežimių stovėjimo aikštelė I / Truck parking I	Nauja statyba
24	Sunkvežimių stovėjimo aikštelė II / Truck parking II	Nauja statyba
25	Biokuro sandėliavimo aikštelė / Biofuel storage	Nauja statyba
26	Medienos sandėliavimo aikštelė / Wood storage	Nauja statyba
28.1	Buitinių atliekų konteinerių stoginė / Shelter for waist containers	Nauja statyba
28.2	Palečių sandėliavimo aikštelė / Pallet storage	Nauja statyba
29	Tvora / Fence	Nauja statyba
30	Akustinė siena / Acoustic wall	Nauja statyba
31.1	Rūkymo stoginė / Smoking shelter	Nauja statyba
31.2	Rūkymo vieta / Smoking area	Nauja statyba
31.3	Rūkymo vieta / Smoking area	Nauja statyba
31.4	Rūkymo vieta / Smoking area	Nauja statyba
31.5	Rūkymo vieta / Smoking area	Nauja statyba
32.1	Kiemo aikštelė I / Courtyard area I	Nauja statyba
32.2	Kiemo aikštelė II / Courtyard area II	Nauja statyba
32.3	Kiemo aikštelė III / Courtyard area III	Nauja statyba
32.4	Kiemo aikštelė IV / Courtyard area IV	Nauja statyba
32.5	Kiemo aikštelė V / Courtyard area V	Nauja statyba
32.6	Kiemo aikštelė VI / Courtyard area VI	Nauja statyba
33	Vandens apskaitos kamera / Water metering chamber	Nauja statyba
34	Nuotekų apskaitos kamera / Waste water metering chamber	Nauja statyba
35.1	Vidaus kelias I / Courtyard road I	Nauja statyba
35.2	Vidaus kelias II / Courtyard road II	Nauja statyba
35.3	Vidaus kelias III / Courtyard road III	Nauja statyba
36	Pėsčiųjų takas / Footway	Nauja statyba
37	Termotepalo laikymo konteineris / Thermal oil storage container	Nauja statyba

SUTARTINIAI ŽYMĖJIMAI / LEGEND

- SKLYPO RIBA / PLOT LIMIT
- TVARKOMOS TERITORIJOS RIBA / BOUNDARY OF THE MANAGED AREA
- PROJEKTUOJAMI STATINIAI / DESIGNED BUILDINGS
- ĮĖJIMAI / ENTRANCES
- PROJEKTUOJAMŲ ĮVAŽIAVIMŲ/IŠVAŽIAVIMŲ VIETA / PLACE OF PLANNED ENTRIES/DEPARTURES
- PROJEKTUOJAMA TVORA SU VARTAIS / DESIGNED FENCE WITH GATES
- GATVĖS BORTAI / STREET BOARDS
- VEJOS BORTAS / LAWN BOARD
- ĮLEISTI GATVĖS BORTAI / STREET BOARDS ALLOWED

PROJEKTUOJAMOS DANGOS/ DESIGNED COATINGS

- ESAMA ASFALTO DANGA / EXISTING ASPHALT COATING
- ESAMA IŠLYGINTA ŽEMĖS DANGA / EXISTING LEVELED GROUND COVER
- PROJ. ASFALTO DANGA - SUNK. TRANSPORTAS / DESIGNED ASPHALT COVERING - HEAVY TRANSPORT
- PROJ. BETONO TRINKELIŲ DANGA - LENGV.TRANSPORTAS / DESIGNED CONCRETE TILES COVERING - LIGHT TRANSPORT
- PROJ. BETONO DANGA - SUNK.TRANSPORTAS / DESIGNED CONCRETE COVERING - HEAVY TRANSPORT
- PROJ. BETONO TRINKELIŲ DANGA - SUNK.TRANSPORTAS / DESIGNED CONCRETE TILES COVERING - HEAVY TRANSPORT
- PROJ. ŽOLĖS DANGA / DESIGNED GRASS COVER
- PROJ. TRINKELIŲ DANGA - PĖSTIESIEMS / DESIGNED CONCRETE TILES COVERING - FOR PEDESTRIAN
- PROJ. SKALDOS DANGA - SUNK.TRANSPORTAS / DESIGNED CRUDE COVER - FOR HEAVY DUTY TRANSPORT

LAIDA	DATA	LAIDOS STATUSAS, KEITIMO PRIEŽASTIS (JEI TAIKOMA)	
KVAL. PATV. DOK. NR.	bsp	UAB „Bendrieji statybų projektai" Šavanorių pr. 187, III a. LT-02177 Kaunas, Lietuva info@bspgroup.eu www.bspgroup.eu ISO 9001 ISO 14001 ISO 45001	STATINIO PROJEKTO PAVADINIMAS GAMYBOS, PRAMONĖS PASKIRTIES PASTATŲ IR STATINIŲ ŠILTNAMIŲ G. 29, PAGIRIŲ K., PAGIRIŲ SEN., VILNIAUS RAJ. SAV. STATYBOS PROJEKTAS
35211	SPV	N. Bartkienė	STATINIO NUMERIS IR PAVADINIMAS
A1040	SPDV	R. Grubinskas	00 - Sklypo planas
	SPDA	V. Eidukevičienė	
			DOKUMENTO PAVADINIMAS / LAIDA
			Sklypo sutvarkymo planas / 0
LT	STATYTOJAS (UŽSAKOVAS) UAB "Homanit Lietuva"		DOKUMENTO ŽYMUO / LAPAS / LAPŲ
			402-00-TP-SP.B-02 / 1 / 1

Priedas Nr. 18. Buitinių, gamybinių ir paviršinių nuotekų tinklų schema; Mėginių paėmimo šulinių su integruotomis uždaromosiomis sklendėmis skersinių pjūvių brėžiniai; Principinė siurblinės schema

BUITINIŲ, GAMYBINIŲ IR PAVIRŠINIŲ NUOTEKŲ TINKLŲ SCHEMA

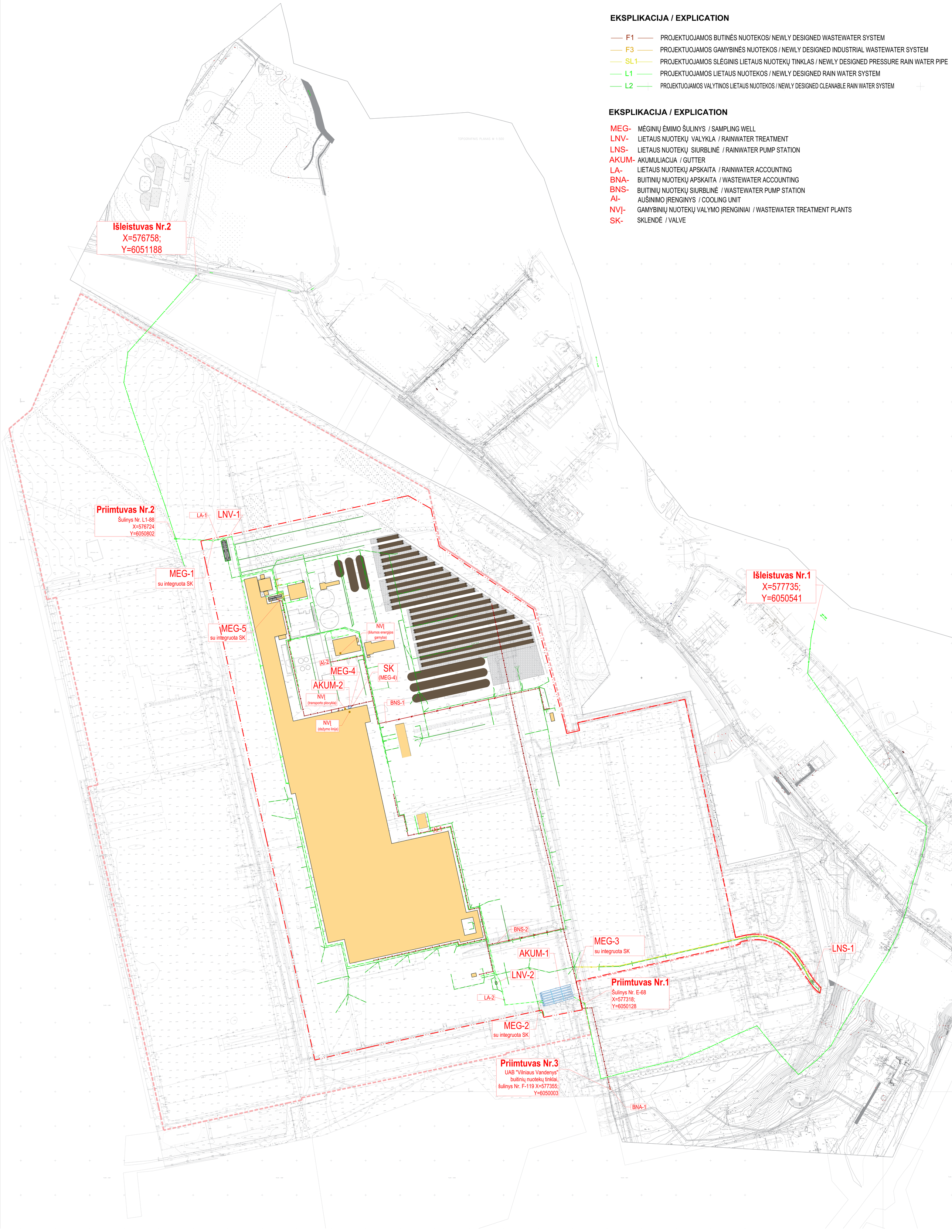

EKSPLIKACIJA / EXPLICATION

F1	PROJEKTUOJAMOS BUTINĖS NUOTEKOS/ NEWLY DESIGNED WASTEWATER SYSTEM
F3	PROJEKTUOJAMOS GAMYBINĖS NUOTEKOS / NEWLY DESIGNED INDUSTRIAL WASTEWATER SYSTEM
SL1	PROJEKTUOJAMOS SLĖGINIS LIETAUS NUOTEKŲ TINKLAS / NEWLY DESIGNED PRESSURE RAIN WATER PIPE
L1	PROJEKTUOJAMOS LIETAUS NUOTEKOS / NEWLY DESIGNED RAIN WATER SYSTEM
L2	PROJEKTUOJAMOS VALYTINOS LIETAUS NUOTEKOS / NEWLY DESIGNED CLEANABLE RAIN WATER SYSTEM

EKSPLIKACIJA / EXPLICATION

MEG-	MĖGINIŲ ĖMIMO ŠULINYS / SAMPLING WELL
LNV-	LIETAUS NUOTEKŲ VALYKLA / RAINWATER TREATMENT
LNS-	LIETAUS NUOTEKŲ SIURBLINĖ / RAINWATER PUMP STATION
AKUM-	AKUMULIACIJA / GUTTER
LA-	LIETAUS NUOTEKŲ APSKAITA / RAINWATER ACCOUNTING
BNA-	BUITINIŲ NUOTEKŲ APSKAITA / WASTEWATER ACCOUNTING
BNS-	BUITINIŲ NUOTEKŲ SIURBLINĖ / WASTEWATER PUMP STATION
AI-	AUŠINIMO ĮRENGINYS / COOLING UNIT
NVĮ-	GAMYBINIŲ NUOTEKŲ VALYMO ĮRENGINIAI / WASTEWATER TREATMENT PLANTS
SK-	SKLENDĖ / VALVE

MĖGINIŲ PAĖMIMO ŠULINYS (MEG-1) SU
UŽDORAMĄJA ARMATŪRA

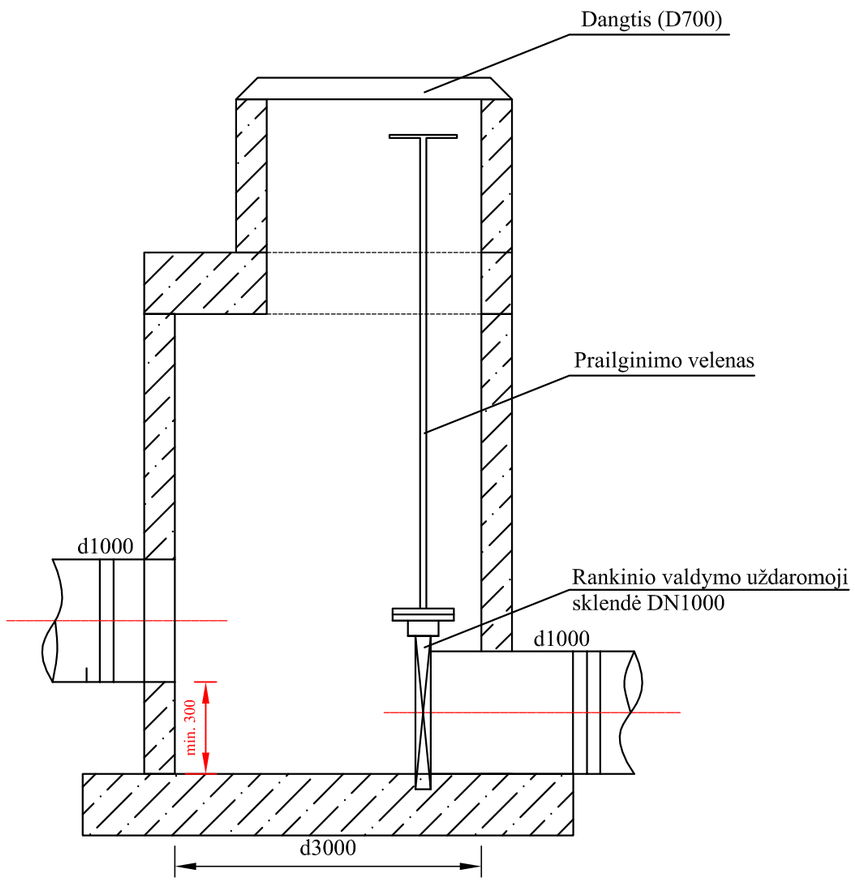

MĖGINIŲ PAĖMIMO ŠULINYS (MEG-3) SU
UŽDORAMĄJA ARMATŪRA

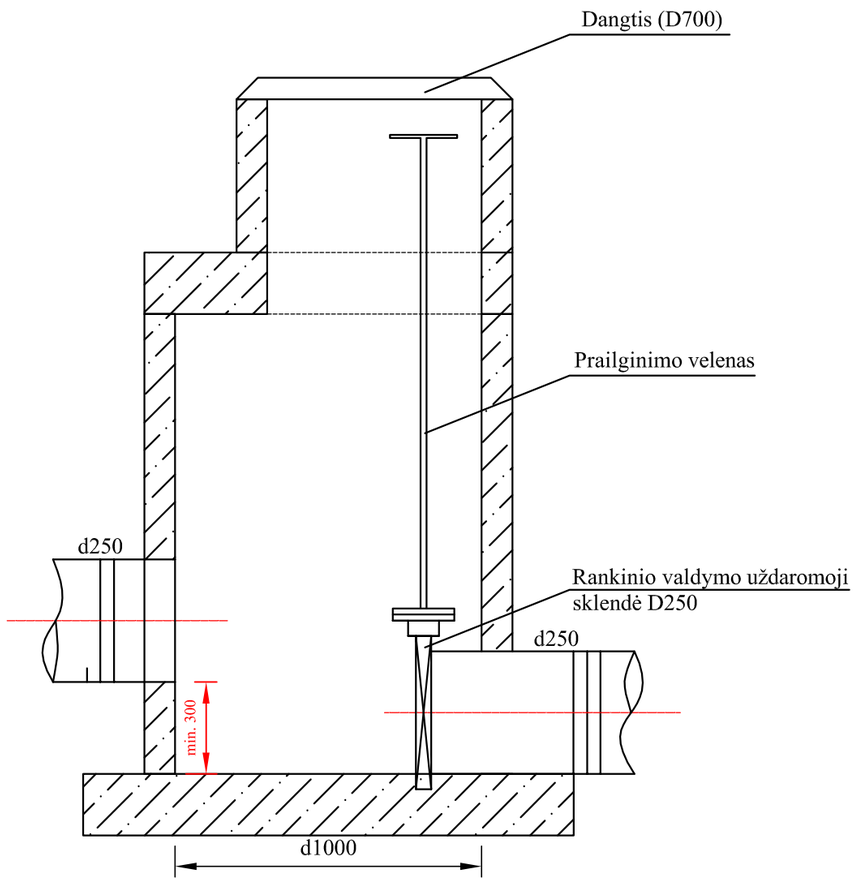

MĖGINIŲ PAĖMIMO ŠULINYS (MEG-2)
SU UŽDORAMĄJA ARMATŪRA

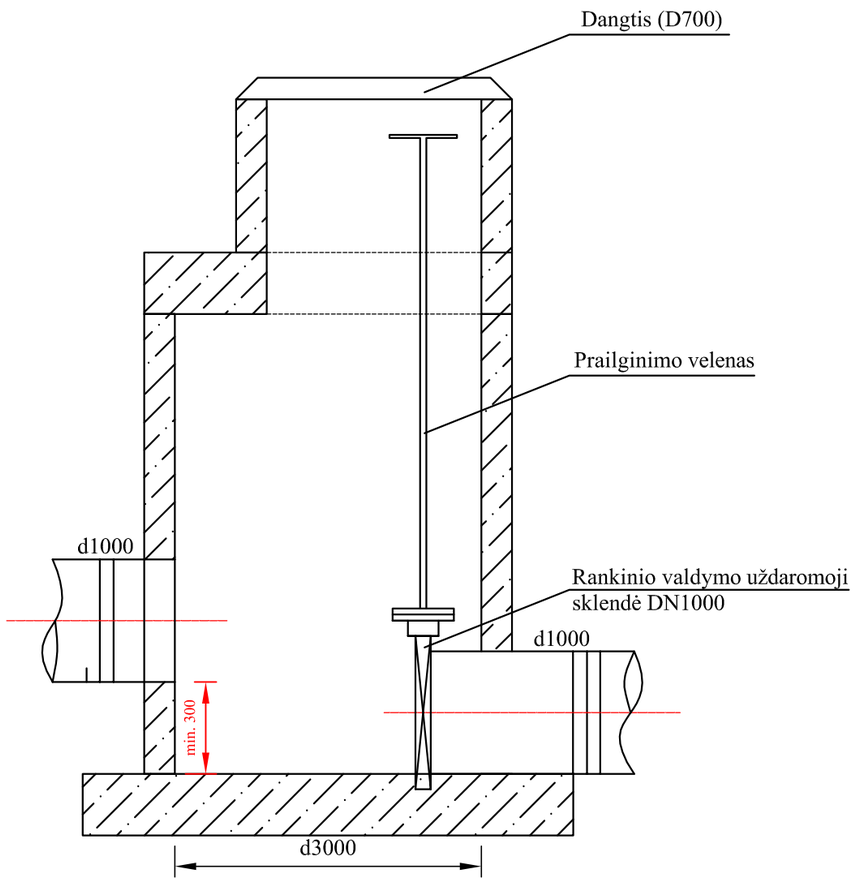

MĖGINIŲ PAĖMIMO ŠULINYS (MEG-5)
SU UŽDORAMĄJA ARMATŪRA

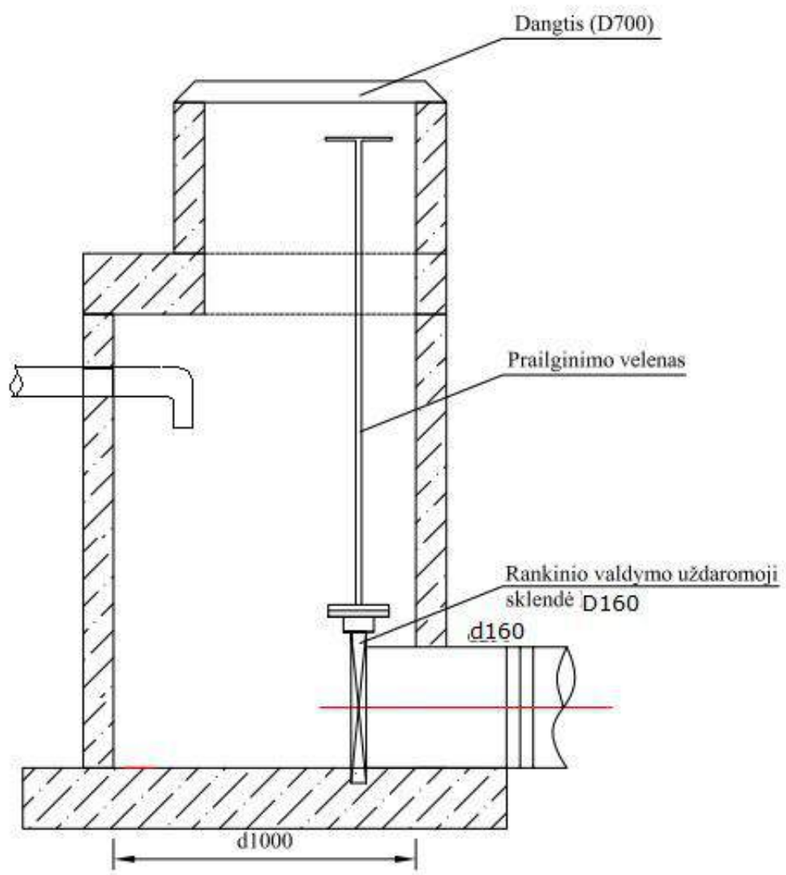

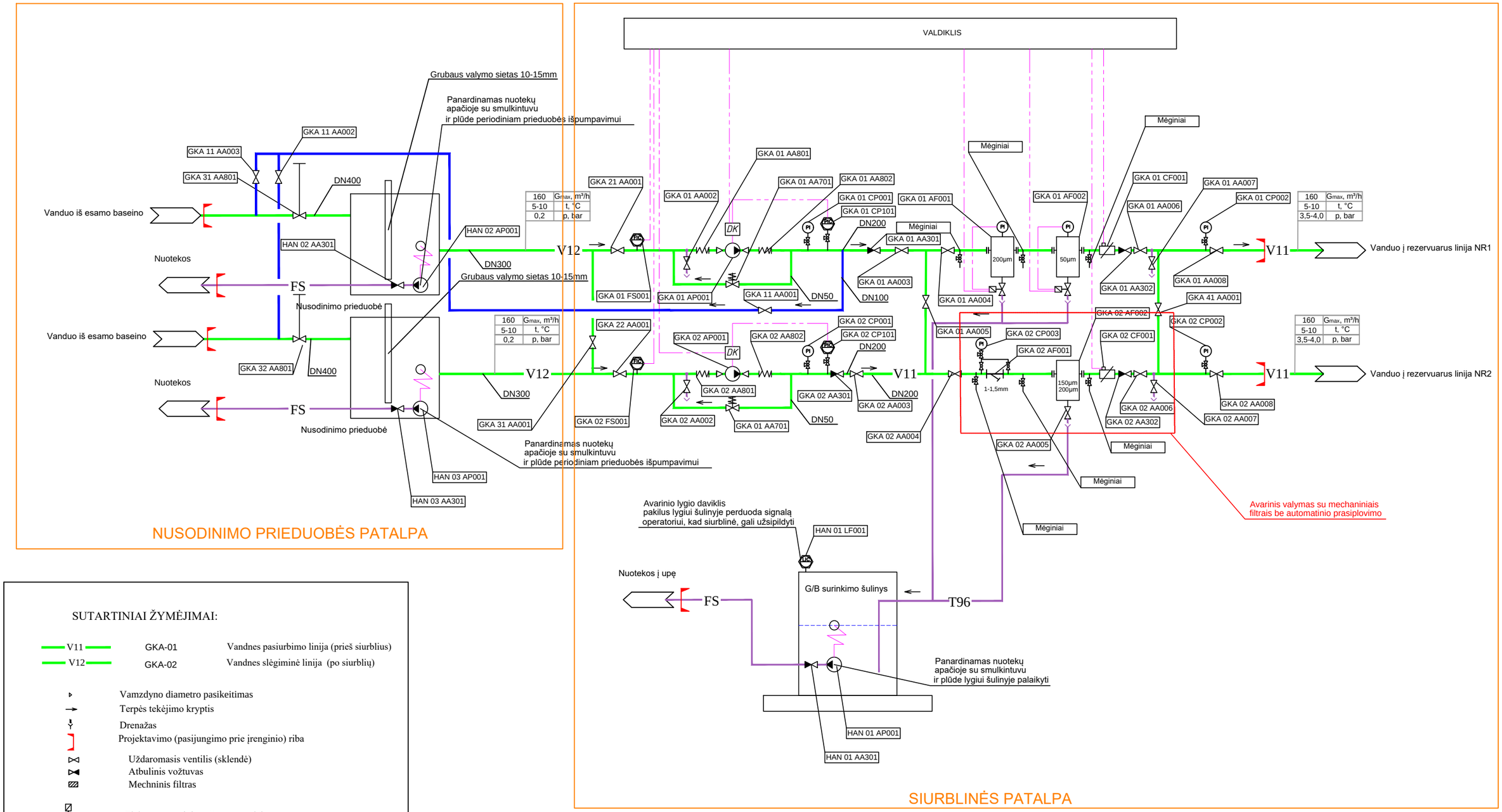

SUTARTINIAI ŽYMĖJIMAI:

V11	GKA-01	Vandnes pasiurbimo linija (prieš siurblius)
V12	GKA-02	Vandnes slėgiminė linija (po siurblių)

- Vamzdyno diametro pasikeitimas
- Terpės tekėjimo kryptis
- Drenažas
- Projektavimo (pasijungimo prie įrenginio) riba
- Uždaromasis ventilis (sklendė)
- Atbulinis vožtuvas
- Mechninis filtras
- Elektromagnetinis vožtuvas su elektros pavara
- Manometras su manometriniu kraneliu
- Slėgio daviklis
- Srauto daviklis
- Antivibracinis kompensatorius
- Purvarinkis/filtras su automatiniu prasiplovimu
- Vandens apskaitos prietaisas su nuskaitymu

Pastaba: aukščiausiuose taškuose įrengti nuorinimo, žemiausiuose taškuose drenavimo armatūrą

R2		Ant siurblių pasiurbimo linijos įrengta DN300 uždarymo vožtuvas
0	2022-08	Statybos leidimui ir statybai
LAIDA	IŠLEIDIMO DATA	LAIDOS STATUSAS IR IŠLEIDIMO PRIEŽASTIS (JEI TAIKOMA)

KVAL. DOK. NR.	ALANTA		STATINIO PROJEKTO PAVADINIMAS **Esamos žalio vandens siurblinės modernizavimo, techninis darbo projektas, Šiltnamių g. 33, Pagirių k., LT-14117, Lietuva. Paprastasis projektas**	
22836	PDV	A.Valūnas	BRĖŽINIO PAVADINIMAS Principinė siurblinės aprišimo schema	LAIDA R1
LT	STATYTOJAS/ UŽSAKOVAS UAB „Homanit Lietuva“		BRĖŽINIO ŽYMUO 2008/08/30-XX-TDP-T.B-01	LAPAS 1 / LAPŲ 1

Formatas A3

1.2.6 lentelė. Duomenys apie naudojamas žaliavas, chemines medžiagas ar preparatus (mišinius), jų saugojimą[2]

Žaliavos, cheminės medžiagos ar preparato (mišinio) pavadinimas (išskyrus kurą, degalus, tirpiklių turinčias medžiagas ir mišinius)	Planuojamas naudoti kiekis per metus	Cheminės medžiagos ar preparato (mišinio) klasifikavimas ir ženklinimas[1]		Transportavimo būdas	Kiekis, saugomas vietoje, t	Saugojimo būdas	Gavimo šaltiniai
		Pavojingumo klasė ir kategorija	Pavojingumo frazė				
1	2	3	4	5	6	7	8
Rąstai	250 000 t (175 000 t – atsivežant skiedrą)	Neklasifikuojama kaip pavojinga	Neklasifikuojama kaip pavojinga	sunkvežimis su puspriekabe	25 000 t	Atvira aikštelė	Tiekėjas nepasirinktas
Atvežtinė skiedra	75 000 t	Neklasifikuojama kaip pavojinga	Neklasifikuojama kaip pavojinga	skiedrovežiai (sunkvežimis su puspriekabe)	4 000 t	Atvira aikštelė	Tiekėjas nepasirinktas
Laminavimo popierius	5 000 000 m^2	Neklasifikuojama kaip pavojinga	Neklasifikuojama kaip pavojinga	sunkvežimis su puspriekabe	500 000 m^2	Sandėlis	Tiekėjas nepasirinktas
Emulsija HydroWax Pro A16	1 318 t	Neklasifikuojama kaip pavojinga	Neklasifikuojama kaip pavojinga	sunkvežimis su cisterna puspriekabe	100 t (35 t*)	100 m^3, talpa 112	Tiekėjas „Sasol Limited“
Karbamidas EC No 200-315-5	2 400 t	Neklasifikuojama kaip pavojinga	Neklasifikuojama kaip pavojinga	sunkvežimis su puspriekabe	24 t	1 t, Big-bag D119	Tiekėjas „SKW. PIESTERITZ“
Pridegimus mažinantis agentas Fiberline 402 Ws31	138 t	Neklasifikuojama kaip pavojinga	Neklasifikuojama kaip pavojinga	sunkvežimis su puspriekabe	5 t (2 t*)	1 m^3, talpa D119	Tiekėjas „Zeller+Gmelin GmbH & Co.“
Amonio sulfatas EC No. 231-984-1	535 t	Neklasifikuojama kaip pavojinga	Neklasifikuojama kaip pavojinga	sunkvežimis su puspriekabe	24 t (6 t*)	25 kg, euro padėklas D119	Tiekėjas DOMO Caproleuna GmbH
Derva MUF/UF, Kaurit glue 335 liquid	33 000 t	Neklasifikuojama kaip pavojinga	Neklasifikuojama kaip pavojinga	sunkvežimis su cisterna puspriekabe	800 t (150 t*)	100 m^3, talpa 112	Tiekėjas „BASF SE“
Gruntas (vandens pagrindu) Wa.-Haftgrund R4 - DLB2882	1 320 t	Neklasifikuojama kaip pavojinga	Neklasifikuojama kaip pavojinga	sunkvežimis su puspriekabe	50 t (10 t*)	1 m^3, talpa D119	Tiekėjas „Oaskar Nolte GmbH“
Dažai (vandens pagrindu) Wa.-Walzgrund R4 - DLB2883	2 000 t	Neklasifikuojama kaip pavojinga	Neklasifikuojama kaip pavojinga	sunkvežimis su puspriekabe	50 t (15 t*)	1 m^3, talpa D119	Tiekėjas „Oaskar Nolte GmbH“

Žaliavos, cheminės medžiagos ar preparato (mišinio) pavadinimas (išskyrus kurą, degalus, tirpiklių turinčias	Planuojamas naudoti kiekis per metus	Cheminės medžiagos ar preparato (mišinio) klasifikavimas ir ženklinimas[1]		Transportavimo būdas	Kiekis, saugomas vietoje, t	Saugojimo būdas	Gavimo šaltiniai
		Pavojingumo klasė ir kategorija	Pavojingumo frazė				
1	2	3	4	5	6	7	8
Spaudos dažai (vandens pagrindu) TEKNOINK AQUA 241-101B	36 t	Neklasifikuojama kaip pavojinga	Neklasifikuojama kaip pavojinga	sunkvežimis su puspriekabe	3 t	1 m^3, talpa D119	Tiekėjas Teknos (UK) Limited“
Termo alyva Transcal N	100 l	Neklasifikuojama kaip pavojinga	Neklasifikuojama kaip pavojinga	sunkvežimis su puspriekabe	2 m^3 (0 m^3*)	1 m^3, talpa D103	Tiekėjas „Nordic Lubricants A/S Division“
Hidraulinė alyva Energol HLP-HM 46	100 l	Neklasifikuojama kaip pavojinga	Neklasifikuojama kaip pavojinga	sunkvežimis su puspriekabe	1 m^3 (40 l*)	1 m^3, talpa D103	Tiekėjas „ABC MAZIVA“
Antiputokšlis Def-Ad-53 WU	10 m^3	Neklasifikuojama kaip pavojinga	Neklasifikuojama kaip pavojinga	sunkvežimis su puspriekabe	1 m^3	1 m^3, talpa 101	Tiekėjas „Wessel-Umwelttechnik GmbH“
Bio-Kat-1013 WU	1000 l	Neklasifikuojama kaip pavojinga	Neklasifikuojama kaip pavojinga	sunkvežimis su puspriekabe	40 l	20 l, talpa 101	Tiekėjas „Wessel-Umwelttechnik GmbH“
Natrio chloridas (druska) No. 2438	280 t	Neklasifikuojama kaip pavojinga	Neklasifikuojama kaip pavojinga	sunkvežimis su puspriekabe	4 t	0,5 t, Big-bag D119	Tiekėjas „Caesar & Loretz GmbH“
Natrio sulfatas CAS No 7757-82-6	52 m^3	Neklasifikuojama kaip pavojinga	Neklasifikuojama kaip pavojinga	sunkvežimis su puspriekabe	1 m^3	1 m^3, talpa D119	Tiekėjas „Merck KGaA“
PVA klijai (Folco LIT D3 W91)	250 m^3	Neklasifikuojama kaip pavojinga	Neklasifikuojama kaip pavojinga	sunkvežimis su puspriekabe	24 m^3 (2 m^3*)	1 m^3, talpa D119	Tiekėjas „Meblopol Sp.z.o.o“

Pastabos:

[1] – pagal 2008 m. gruodžio 16 d. Europos Parlamento ir Tarybos reglamentą (EB) Nr. 1272/2008 dėl cheminių medžiagų ir mišinių klasifikavimo, ženklinimo ir pakavimo, iš dalies keičiantį ir panaikinantį direktyvas 67/548/EEB bei 1999/45/EB ir iš dalies keičiantį Reglamentą (EB) Nr. 1907/2006 (OL 2008 L 353, p.1) (Reglamentas (EB) Nr. 1272/2008).

[2]- lentelėje duomenys apie cheminius preparatus, reikalingus pagamintos produkcijos cheminių parametrų tyrimams, nepateikiami, nes PŪV teritorijoje pagamintos produkcijos cheminių parametrų tyrimai atliekami nebus. PŪV vietoje bus tiriami tik fiziniai ir mechaniniai pagamintos produkcijos parametrai. Numatoma testuoti medienos plaušo plokščių tankį, stiprį, vidinę sankibą, išlenkimus, tamprumą, vandens sugertį, drėgmę. Pagamintos produkcijos cheminiams parametrams tirti mėginiai bus vežami į akredituotas laboratorijas, su kuriomis bus pasirašytos išankstinės bendradarbiavimo sutartys.

*** Iki kol nebus galutinai įteisinti Pagirių vandenvietės apsaugos zonos pakeitimai, sumažinantys VAZ ribas**

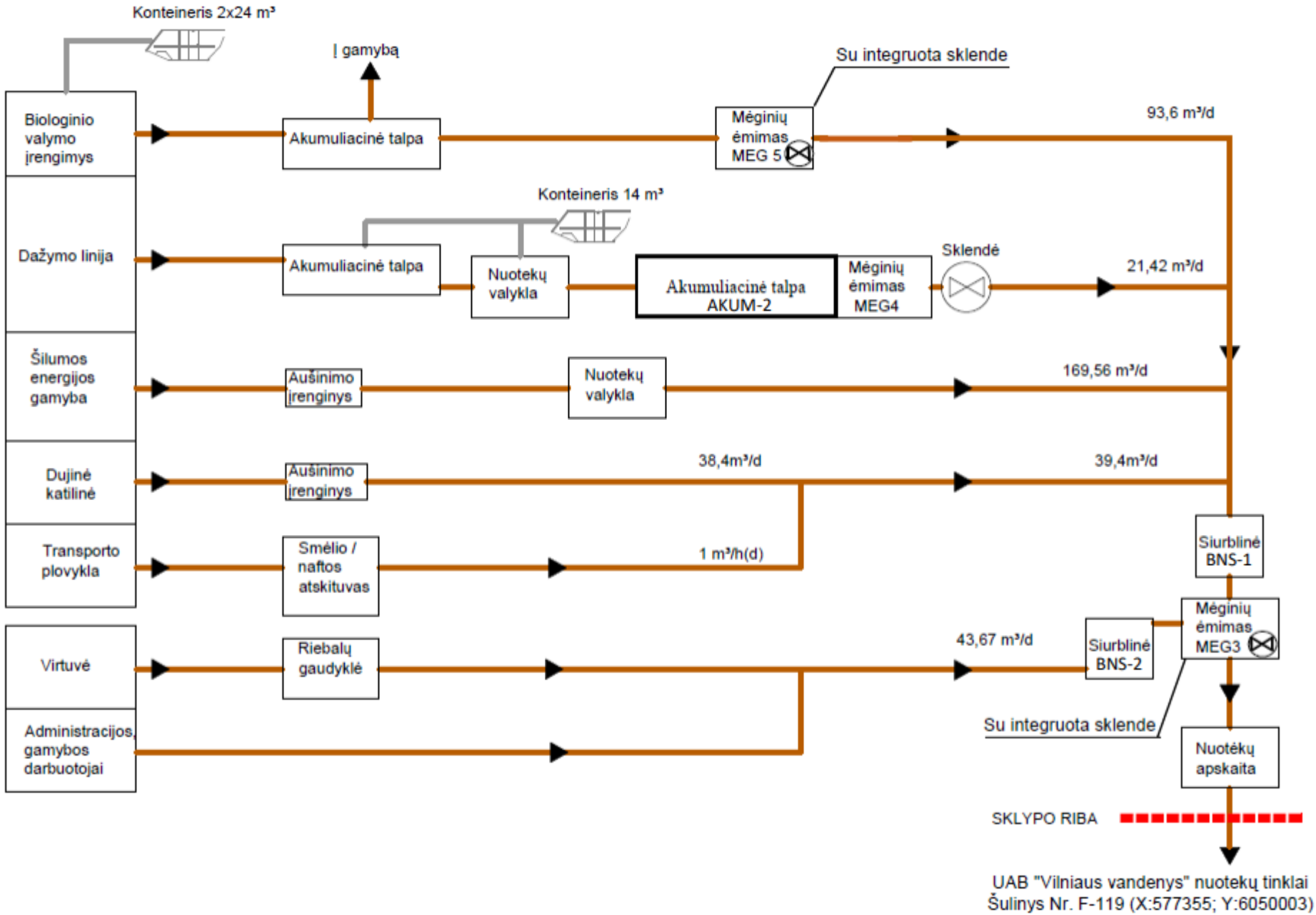

1.1 pav. Principinė ūkio-buitinių nuotekų surinkimo ir tvarkymo sistemos (F1) schema

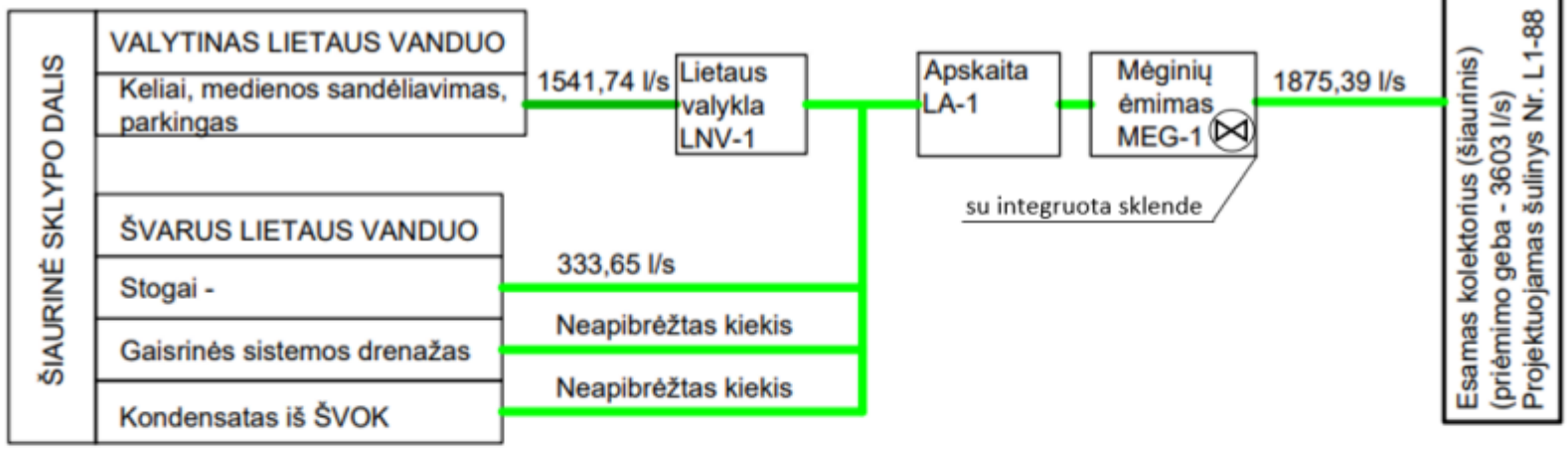

2.1 pav. Principinė paviršinių nuotekų surinkimo ir tvarkymo sistemos (L1 ir L2) schema (nuo šiaurinės teritorijos dalies)

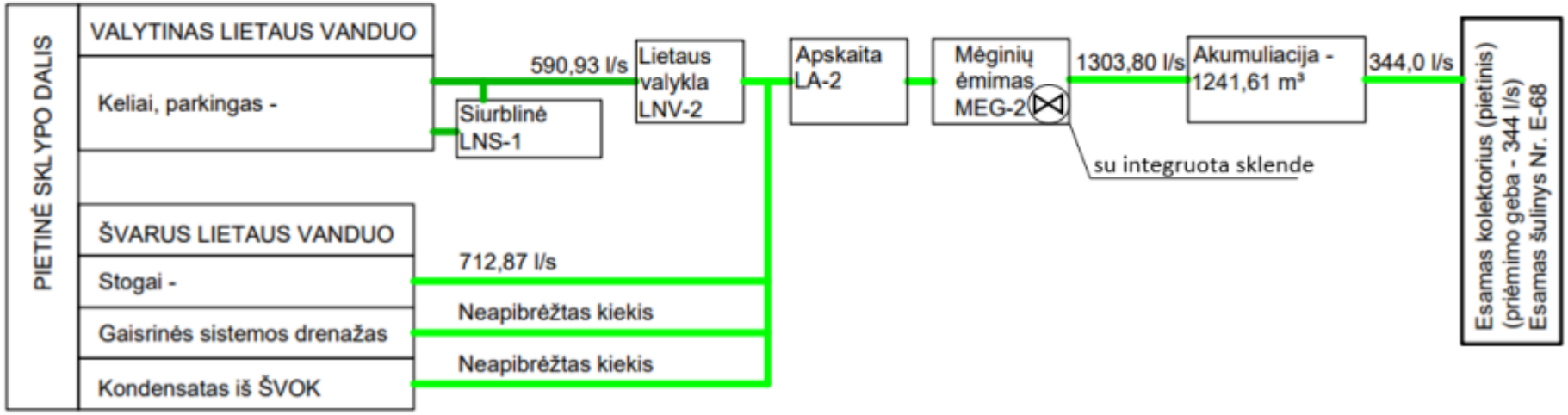

2.2 pav. Principinė paviršinių nuotekų surinkimo ir tvarkymo sistemos (L1 ir L2) schema (nuo pietinės teritorijos dalies)

PAV Ataskaitos 1.1.1 pav. Vilniaus m. Pagirių vandenvietės VAZ žemėlapis (įvertinus LGT 2019 m. rugpjūčio 23 d. įsakymu Nr. 1-263 aprobuotus ir sumažintus vandenvietės požeminio vandens ištekliais)

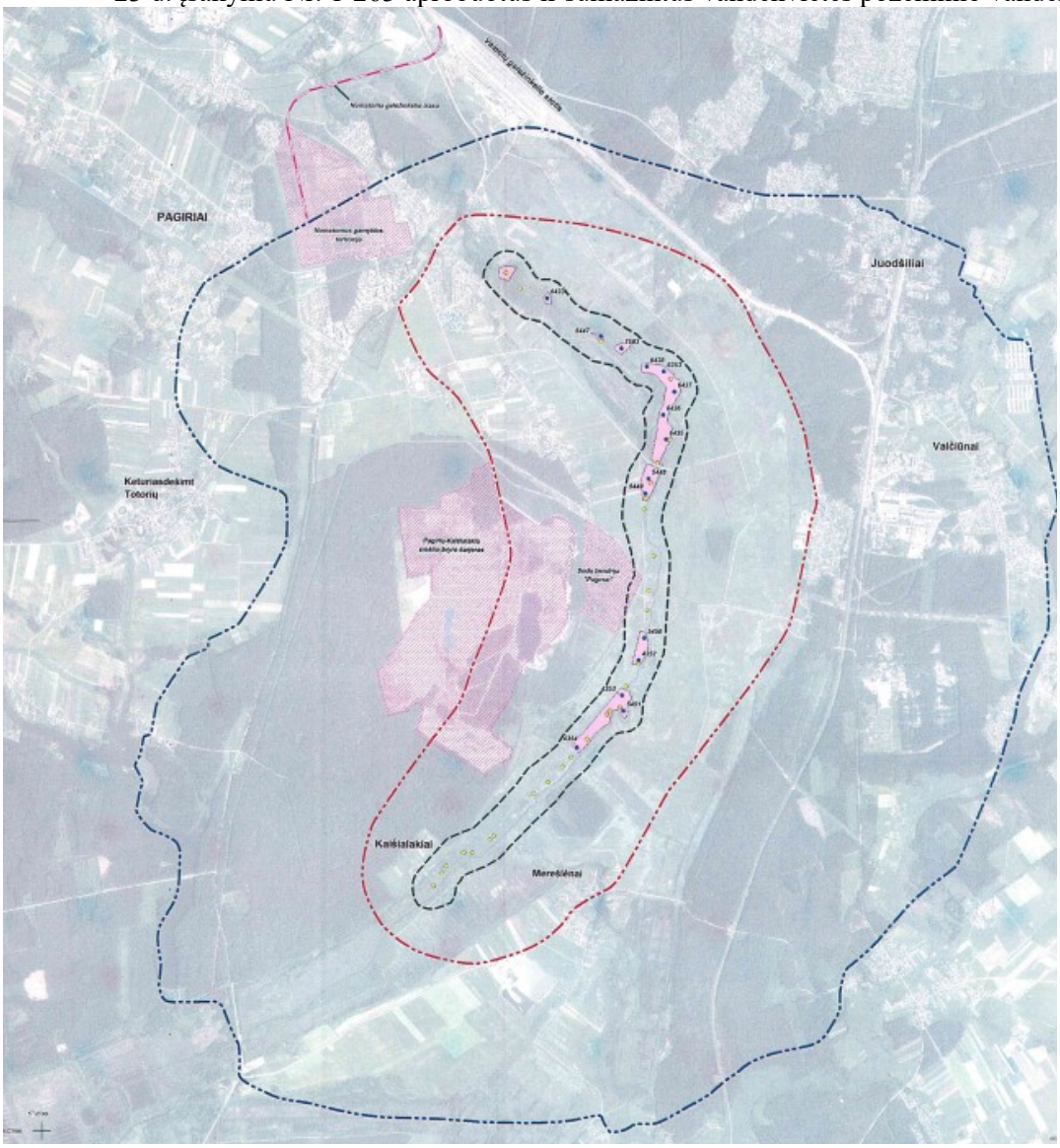

PAV Ataskaitos 2.1.1. Paviršinio vandens telkiniai

Vadovaujantis Lietuvos Respublikos upių, ežerų ir tvenkinių kadastro duomenimis planuojamos ūkinės veiklos teritorija nesiriboja ir nekerta paviršinių vandens telkinių. Artimiausias vandens telkinys – Vokės upė (identifikacijos kodas Nr. 12010510), kuri arčiausiai nuo PŪV teritorijos rytinės dalies yra nutolusi apie 85 metrus (po rengiamo detaliojo plano sklypų atidalinimo Vokės upė nuo PŪV teritorijos bus nutolusi apie 226 m). Vokės upei yra nustatytos paviršinių vandens telkinių pakrantės apsaugos juosta ir apsaugos zona, kurios nedidelė dalis patenka į nagrinėjamą sklypą.

Planuojamai teritorijai yra rengiamas žemės sklypų (kad. Nr. 4167/0100:148, kad. Nr. 4167/0100:60), esančių Vilniaus r. sav., Pagirių sen., Pagirių k., detaliojo plano, patvirtinto Vilniaus rajono savivaldybės tarybos 2010-11-25 sprendimu Nr. T3-414 keitimas, kurio metu bus atidalinti sklypai. Sklypas, kurio dalis patenka į upės apsaugos zoną PŪV organizatoriui nepriklausys ir ten PŪV vykdoma nebus. Ištrauka iš Lietuvos Respublikos upių, ežerų ir tvenkinių kadastro žemėlapio pateikta 2.1.1 pav.

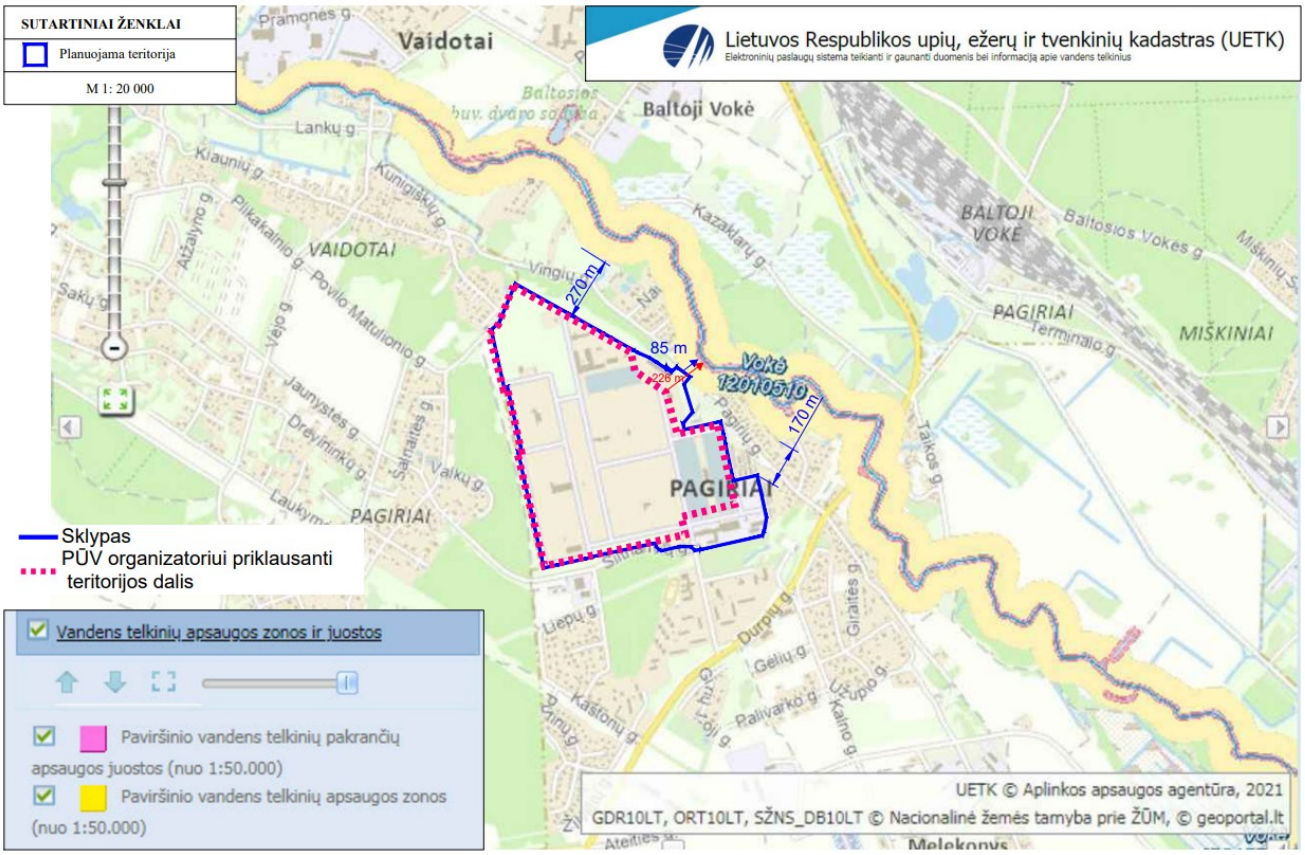

2.1.1 pav. Lietuvos Respublikos upių, ežerų ir tvenkinių kadastro žemėlapio ištrauka su pažymėta PŪV vieta

DETALŪS METADUOMENYS	
Dokumento sudarytojas (-ai)	Aplinkos apsaugos agentūra 188784898, A. Juozapavičiaus g. 9, LT-09311 Vilnius
Dokumento pavadinimas (antraštė)	SPRENDIMAS IŠDUOTI UAB „HOMANIT LIETUVA“ TARŠOS INTEGRUOTOS PREVENCIJOS IR KONTROLĖS LEIDIMĄ
Dokumento registracijos data ir numeris	2023-05-02 Nr. (30-1)-A4-105
Dokumento gavimo data ir dokumento gavimo registracijos numeris	2023-05-02 Nr. AD4-11778
Dokumento specifikacijos identifikavimo žymuo	ADOC-V1.0
Parašo paskirtis	Pasirašymas
Parašą sukūrusio asmens vardas, pavardė ir pareigos	Milda Račienė, Direktorius
Sertifikatas išduotas	MILDA RAČIENĖ, Aplinkos apsaugos agentūra LT
Parašo sukūrimo data ir laikas	2023-05-02 16:45:18 (GMT+03:00)
Parašo formatas	XAdES-T
Laiko žymoje nurodytas laikas	2023-05-02 16:45:35 (GMT+03:00)
Informacija apie sertifikavimo paslaugų teikėją	ADIC CA-A, Asmens dokumentu israsymo centras prie LR VRM LT
Sertifikato galiojimo laikas	2021-09-21 10:13:05 – 2024-09-20 10:13:05
Informacija apie būdus, naudotus metaduomenų vientisumui užtikrinti	"Registravimas" paskirties metaduomenų vientisumas užtikrintas naudojant "RCSC IssuingCA, VI Registru centras - i.k. 124110246 LT" išduotą sertifikatą "DBSIS, Informatikos ir ryšių departamentas prie Lietuvos Respublikos vidaus reikalų ministerijos, į.k.188774822 LT", sertifikatas galioja nuo 2022-05-19 16:48:06 iki 2025-05-18 16:48:06 "Gauto dokumento registravimas" paskirties metaduomenų vientisumas užtikrintas naudojant "RCSC IssuingCA, VI Registru centras - i.k. 124110246 LT" išduotą sertifikatą "DBSIS, Informatikos ir ryšių departamentas prie Lietuvos Respublikos vidaus reikalų ministerijos, į.k.188774822 LT", sertifikatas galioja nuo 2022-05-19 16:48:06 iki 2025-05-18 16:48:06
Pagrindinio dokumento priedų skaičius	10
Pagrindinio dokumento pridedamų dokumentų skaičius	–
Pridedamo dokumento sudarytojas (-ai)	–
Pridedamo dokumento pavadinimas (antraštė)	–
Pridedamo dokumento registracijos data ir numeris	–
Programinės įrangos, kuria naudojantis sudarytas elektroninis dokumentas, pavadinimas	DBSIS, versija 3.5.72.2
Informacija apie elektroninio dokumento ir elektroninio (-ių) parašo (-ų) tikrinimą (tikrinimo data)	Atitinka specifikacijos keliamus reikalavimus. Visi dokumente esantys elektroniniai parašai galioja (2023-05-02 20:15:55)
Paieškos nuoroda	–
Papildomi metaduomenys	Nuorašą suformavo 2023-05-02 20:15:56 DBSIS